ООО "Энергоальянс-Крым"
СРО-П-111-11012010 №382 от 01.03.2021

Заказчик: Государственное медицинское учреждение «Санаторий «Белоруссия»

Капитальный ремонт существующего ограждения территории ГМУ "Санаторий "Белоруссия" по адресам: РК, г. Ялта, пгт. Кореиз, Мисхорский спуск, 2, 5; Мисхорский парк, 27. Оснащение периметра объектов ИТСО (инженерно-техническими средствами охраны)"

ПРОЕКТНАЯ ДОКУМЕНТАЦИЯ

Раздел 5. Сведения об инженерном оборудовании, о сетях инженерно-технического обеспечения, перечень инженерно-технических мероприятий, содержание технологических решений.
Подраздел 5 "Системы связи" Система охранной сигнализации. Система видеонаблюдения. Система охранного освещения. Система контроля и управления доступом.

2024/07/04-239-ИОС5.5.1

Том 3

г. Симферополь
2024

ООО "Энергоальянс-Крым"
СРО-П-111-11012010 №382 от 01.03.2021

Заказчик: Государственное медицинское учреждение «Санаторий «Белоруссия»

Капитальный ремонт существующего ограждения территории ГМУ "Санаторий "Белоруссия" по адресам: РК, г. Ялта, пгт. Кореиз, Мисхорский спуск, 2, 5; Мисхорский парк, 27. Оснащение периметра объектов ИТСО (инженерно-техническими средствами охраны)"

ПРОЕКТНАЯ ДОКУМЕНТАЦИЯ

Раздел 5. Сведения об инженерном оборудовании, о сетях инженерно-технического обеспечения, перечень инженерно-технических мероприятий, содержание технологических решений.
Подраздел 5 "Системы связи" Система охранной сигнализации. Система видеонаблюдения. Система охранного освещения. Система контроля и управления доступом.

2024/07/04-239-ИОС5.5.1

Том 3

Генеральный директор
ООО "Энергоальянс-Крым" — Н.В. Кузьмина

Главный инженер проекта — А.Ю. Кузьмин

г. Симферополь
2024

Обозначение	Наименование	Примечание	
		лист	стр.
2024/07/04-239-ИОС5.5.1.С	Содержание	1	2
2024/07/04-239-СП	Состав проекта	1	3
2024/07/04-239-ИОС5.5.1.ТЧ	Текстовая часть	1-8	4-11
2024/07/04-239-ИОС5.5.1	Графическая часть	1-96	12-107
	Прилагаемые документы		
2024/07/04-239-ИОС5.5.1.СО	Спецификация оборудования, изделий и материалов	1-13	108-120
2024/07/04-239-ИОС5.5.1.Э1	Задание на электроснабжение. Основная территория. Территория Столовой.	1	121
2024/07/04-239-ИОС5.5.1.Э2	Задание на электроснабжение. Территория пляжа.	1	122

Номер тома	Обозначение	Наименование	Примечание
1	2024/07/04-239-ПЗ	**Раздел 1.** Пояснительная записка	
2	2024/07/04-239-КР	**Раздел 4.** Конструктивные решения	
		Раздел 5. Сведения об инженерном оборудовании, о сетях инженерно-технического обеспечения, перечень инженерно-технических мероприятий, содержание технологических решений	
		Подраздел 5. Системы связи	
3	2024/07/04-239-ИОС5.5.1	**Часть 1.** Система охранной сигнализации. Система видеонаблюдения. Система охранного освещения	
4	2024/07/04-239-СД	**Раздел 12**. Смета на строительство, реконструкцию, капитальный ремонт, снос объекта капитального строительства	

СОДЕРЖАНИЕ

ОБЩАЯ ЧАСТЬ……2
а. Сведения о емкости присоединяемой сети связи объекта капитального строительства к сети связи общего пользования……..…..3
б. Характеристика проектируемых сооружений и линий связи, в том числе линейно-кабельных, - для объектов производственного назначения……..……3
в. Характеристика состава и структуры сооружений и линий связи……...……...3
д. Обоснование способа, с помощью которого устанавливаются соединения сетей связи (на местном, внутризонном и междугородном уровнях). ……....6
е. Местоположение точек присоединения и технические параметры в точках присоединения сетей связи……...7
ж. Обоснование способов учета трафика……...7
з. Перечень мероприятий по обеспечению взаимодействия систем управления и технической эксплуатации, в том числе обоснование способа организации взаимодействия между центрами управления присоединяемой сети связи и сети связи общего пользования, взаимодействия систем синхронизации……..…...7
и. Перечень мероприятий по обеспечению устойчивого функционирования сетей связи, в том числе в чрезвычайных ситуациях……..……7
к. Описание технических решений по защите информации (при необходимости)……....7
л. Характеристика и обоснование принятых технических решений в отношении технологических сетей связи, предназначенных для обеспечения производственной деятельности на объекте капитального строительства, управления технологическими процессами производства (систему внутренней связи, часофикацию, радиофикацию (включая локальные системы оповещения в районах размещения потенциально опасных объектов), системы телевизионного мониторинга технологических процессов и охранного теленаблюдения), – для объектов производственного назначения……...8
м. Описание системы внутренней связи, часофикации, радиофикации, телевидения – для объектов непроизводственного назначения. ……..…...8
н. Обоснование применяемого коммутационного оборудования, позволяющего производить учет исходящего трафика на всех уровнях присоединения…….....8
о. Характеристика принятой локальной вычислительной сети (при наличии) - для объектов производственного назначения. …….....8
п. Обоснование выбранной трассы линии связи к установленной техническими условиями точке присоединения, в том числе воздушных и подземных участков. Определение границ охранных зон линий связи исходя из особых условий пользования……...8

ОБЩАЯ ЧАСТЬ

Раздел проектной документации: система охранной сигнализации, система видеонаблюдения, система контроля и управления доступом, система охранного освещения периметра территорий ГМУ "Санаторий "Белоруссия" по адресам: РК, г. Ялта, пгт. Кореиз, Мисхорский спуск, д.2, д.5, Мисхорский парк, д.27. Оснащение периметра объектов ИТСО (инженерно-техническими средствами охраны) выполнен в соответствии со следующими нормативными документами и техническими требованиями:

- Федеральный закон РФ от 02.11.2013 №35-ФЗ «О противодействии терроризму».

- Постановление Правительства РФ от 18.02.2008 №87 «О составе разделов проектной документации и требованиях к их содержанию».

- РД 78.36.003-2002 «Инженерно-техническая укрепленность. Технические средства охраны. Требования и нормы проектирования по защите объектов».

- СП 132.13330.2011 «Обеспечение антитеррористической защищённости зданий и сооружений. Общие требования проектирования».

- ГОСТ Р 21.101-2020 «Основные требования к проектной и рабочей документации».

- Пособие к РД 78.145-93 «Системы и комплексы охранной, пожарной и охранно- пожарной сигнализации. Правила производства и приёмки работ».

- Р 071-2017 «Технические средства систем безопасности объектов. Обозначения условные графические элементов технических средств охраны, систем контроля и управления доступом, систем охранного телевидения».

- ПУЭ изд.6, 7 «Правила устройства электроустановок». Все действующие разделы шестого и седьмого изданий с изменениями и дополнениями.

- СП 76.13330.2016 «Электротехнические устройства».

- ГОСТ 31565-2012 «Кабельные изделия. Требования пожарной безопасности».

Термины и определения в настоящем документе приняты в соответствии с СТ СЭВ 383-87, СНиП 21.01-97 и ГОСТ 12.1.033-81*.*

ОБЩИЕ СВЕДЕНИЯ ПО ПОДРАЗДЕЛУ

а. Сведения о емкости присоединяемой сети связи объекта капитального строительства к сети связи общего пользования.

Для данного раздела не разрабатывается.

б. Характеристика проектируемых сооружений и линий связи, в том числе линейно-кабельных, - для объектов производственного назначения.

Периметр ограждения территории ГМУ «Санаторий «Белоруссия» по адресам: РК, г. Ялта, пгт. Кореиз, Мисхорский спуск, 2, 5; Мисхорский парк, 27. составляет 2142,37 м. Тип ограждения: сварное металлическое ограждение с покраской, а также 3D забор. В ограждении имеются калитки для прохода персонала и автомобильные ворота.

в. Характеристика состава и структуры сооружений и линий связи.

Для охраны периметра территории объекта проектирования предусмотрено:

- создание системы охранной сигнализации пересечения периметра на базе оборудования ЗАО НВП «Болид» и ООО "Охранная техника";

- Создание системы контроля и управления доступом на базе оборудования ЗАО НВП «Болид»

- создание системы видеонаблюдения на базе оборудования TRASSIR;

- создание системы охранного освещения периметра на базе оборудования ООО "Охранная техника".

Система охранной сигнализации.

Периметр оборудуется охранными комбинированными линейными извещателями «ФОРМАТ-50», «ФОРМАТ-100» и однопозиционными извещателями охранный радиоволновой объёмный «ЗЕБРА-30(24)-О».

В извещателях «ФОРМАТ-» применены два различных физических принципа действия - двухпозиционный радиоволновый (РЛ) и активный инфракрасный (ИК). Данные извещатели обладают узкой зоной обнаружения, хорошей помехоустойчивостью, просты в монтаже и настройке, они создают невидимую объемную зону обнаружения и при попадании в нее нарушителя выдают сигнал тревоги. Однопозиционные извещатели «ЗЕБРА-30(24)» используются для закрытия «мертвых» зон периметра, где применение двухпозиционных извещателей затруднено или невозможно. Извещатели устанавливаются с внутренней стороны периметрального ограждения на кронштейнах «Кронштейн-500», «Кронштейн-120» и консольных стойках.

Для защиты извещателей и станционного оборудования применены блоки грозозащиты «БГр-30В DC» и «БГр-485», установленные в коробки распределительные «БАРЬЕР-КР84». Блоки

грозозащиты, установленные на периметре, заземлены на проложенный лоток для кабельных линий.

На посту охраны установлены пульт контроля и управления охранно-пожарный С2000М, блок индикации с клавиатурой «С2000-БКИ», контроллеры периметровых извещателей «С2000-Периметр», осуществляющих дистанционный контроль и управление подключенными извещателями, и автоматизированное рабочее место оператора, представляющее собой персональный компьютер с установленным программным обеспечением, обеспечивающим графическое отображение состояния подключенного оборудования. Для управления извещателями и передачи сигнала тревоги на пост охраны используется линия с интерфейсом RS-485, что позволяет снизить затраты на кабели, уменьшить трудоемкость монтажных работ, обеспечивает условия дальнейшего развития системы с учетом модификации и возможных изменений в процессе эксплуатации объекта.

Питание периферийного оборудования системы охранной сигнализации осуществляется от резервированных источников питания РИП-24 исп.56 (РИП-24-4/40М3-Р-RS), подключенного к сети ~220 В. Питание пульта С2000М, блока индикации с клавиатурой «С2000-БКИ» и контроллеров периметровых извещателей «С2000-Периметр» осуществляется от резервированного источника питания РИП-12 исп.56 (РИП-12-6/80М3-Р-RS), подключенного к сети ~220 В.

Потенциально опасные объекты на территории оснащены охранной сигнализацией на базе оборудования ЗАО НВП «Болид» и ЗАО «РИЭЛТА» с использованием блоков приемно-контрольных охранно-пожарных С2000-4, извещателей магнитоконтактных ИО 102-26, извещателей комбинированных Орлан-Д (ИО 315-1/2) с интеграцией в систему охраны «Орион» производства ЗАО НВП «Болид».

Система видеонаблюдения.

Система видеонаблюдения организована на базе оборудования производства TRASSIR и ITK, предназначенного для записи, отображения и регистрации видео. В состав системы входит следующее оборудование:

- IP- регистраторы с жесткими дисками (HDD);

- IP - камеры видеонаблюдения с встроенной аналитикой пересечение линии, вторжение в зону;

- Коммутаторы PoE;

- Управляемые L2 коммутаторы;

- Кроссы оптические в стойку 19";

- Шкафы телекоммутационные 19";

- Источники бесперебойного электропитания;

- Батарейные шкафы;

- Термошкафы;

- Удаленное рабочее место TRASSIR.

IP - камеры видеонаблюдения смонтировать по периметру ограждения на стойках «Фосфор С50» и консольных стойках.

Количество оборудования и материалов, типов и марок устройств приведены в спецификации оборудования к данному проекту.

Система с учетом устанавливаемых видеокамер и мест их размещения обеспечивает:

- непрерывное видеонаблюдение за состоянием обстановки на прилегающей территории к периметру Объекта;

- оперативный доступ к видеозаписи и видеоархиву путем установления времени, даты и идентификатора видеокамеры;

- прямое видеонаблюдение оператором (дежурным) зоны наблюдения;

- запись видеоинформации в архив для последующего анализа состояния охраняемого объекта (зоны), тревожных ситуаций, идентификации нарушителей;

- архивирование и хранение данных в течении 30 дней;

- возможность сохранения фрагмента видеозаписи на Flash-накопитель;

- интеграцию с системами охранной сигнализации, системой контроля и управления доступом, системой освещения периметра в программной среде интегрированной системы охраны «Орион» производства ЗАО НВП «Болид».

Вся информация с видеокамер сводится к цифровому IP-видеорегистратору.

Телекоммуникационные шкафы с видеорегистратором, коммутаторами, удаленным рабочим местом и источником бесперебойного питания установить в помещениях охраны.

Термошкафы с оборудованием монтируются по периметру на стойках ограждения.

Для связи между шкафами предусмотрена прокладка оптического кабеля ОСЦ-8А-1,0.

Кабельные линии к камерам видеонаблюдения выполнить кабелями категории 5е для локальных компьютерных сетей марки F/UTP Cat5e PVC/PE 4x2x0,52.

Резервный источник питания системы видеонаблюдения, применяемый в проекте, согласно технической документации и расчетам завода-изготовителя, обеспечивает выполнение основных функций системы СВН на время не менее 0,5часа.

Заземлению подлежат все металлические части электрооборудования, нормально не находящихся под напряжением, но которые могут оказаться под ним, вследствие нарушения изоляции.

Система охранного освещения.

Система охранного освещения предназначена для:

- создания требуемого уровня освещенности для телевизионных камер;

- создания требуемого уровня освещенности для действий группы реагирования.

Система охранного освещения периметра (СООП) обеспечивает следующие требования:

- освещенность в полосе 3-4м по периметру не менее 10 Лк на уровне земли в горизонтальной плоскости;

- возможность регулировок светильников по азимуту и углу места установки;

- автоматическое включение охранного освещения по сигналам тревоги;

- возможность ручного управления работой освещения из помещения поста охраны.

Охранное освещение периметра предусматривает использование светодиодных прожекторов ФОСФОР-40/20, устанавливаемых на ограждении.

Управление прожекторами выполняется через интерфейс RS-485 с АРМ в посту охраны вручную или автоматически.

Электрическая сеть выполнена кабелями ВВГнг(А). Интерфейсная сеть RS-485 - кабелем КИП 1х2х0,6.

Кабельные сети проложить в стальном лотке, стойках, в гофрированных трубах в земле и по стенам.

Система охранного освещения интегрирована на программно-аппаратном уровне с системами охранной сигнализации и видеонаблюдения посредством специализированного программного обеспечения ИСО «Орион» производства ЗАО НВП «Болид».

Для защиты от поражения электрическим током при косвенном прикосновении предусмотрено заземление, автоматическое отключение питания, защитное отключение и система уравнивания потенциалов. Все открытые проводящие части электроустановок должны быть присоединены к глухозаземленной нейтрали источника питания с помощью нулевых защитных проводников. В качестве нулевых защитных проводников проектом предусмотрено использование специальной жилы кабеля.

Система контроля и управления доступом.

Для контроля прохода посетителей на территории санатория проектом предусмотрено применение турникетов производства РОСТЕВРОСТРОЙ (Ростов-Дон), контроллеров доступа С2000-2, считывателей PROXY-5AG с программным обеспечением ИСО «Орион».

Управление проездом автотранспорта осуществляется существующими шлагбаумами, управляемыми с постов охраны.

г. Сведения о технических, экономических и информационных условиях присоединения к сети связи общего пользования.

Для данного раздела не разрабатывается.

д. Обоснование способа, с помощью которого устанавливаются соединения сетей связи (на местном, внутризонном и междугородном уровнях).

Для данного раздела не разрабатывается.

е. Местоположение точек присоединения и технические параметры в точках присоединения сетей связи.

Для данного раздела не разрабатывается.

ж. Обоснование способов учета трафика.

Учет трафика осуществляется оператором связи.

з. Перечень мероприятий по обеспечению взаимодействия систем управления и технической эксплуатации, в том числе обоснование способа организации взаимодействия между центрами управления присоединяемой сети связи и сети связи общего пользования, взаимодействия систем синхронизации.

Работа систем предусмотрена в составе интегрированной системы охраны "Орион" с помощью предустановленного пакета программ АРМ "Орион Про"Сервер ОПС127 исп.01 и модуля интеграции TRASSIR Bolid.

и. Перечень мероприятий по обеспечению устойчивого функционирования сетей связи, в том числе в чрезвычайных ситуациях.

Все применяемое в проекте оборудование имеет сертификаты соответствия, декларации соответствия, сертификаты пожарной безопасности.

Электропитание оборудования системы резервируется источниками бесперебойного питания.

Прокладка кабельных трасс системы предусмотрена с использованием средств механической защиты кабельных линий от повреждений: кабель-каналы, гофры. Все оборудование располагается в помещении, препятствующему свободному доступу посторонних лиц и защищено от несанкционированного вмешательства в его работу.

Обслуживание оборудования и периоды технического осмотра должны выполняться в соответствии с паспортами на изделия заводов изготовителей, но не реже чем один раз в год.

к. Описание технических решений по защите информации (при необходимости).

С целью предотвращения несанкционированного доступа к техническому оборудованию и несанкционированного съема информации, оборудование устанавливается в помещении недоступном для посторонних лиц. Прокладка кабельных трасс предусмотрена с использованием средств механической защиты кабельных линий: стальной лоток, трубы ПНД, кабель-каналы. Доступ к изменению настроек оборудования защищен паролем.

л. Характеристика и обоснование принятых технических решений в отношении технологических сетей связи, предназначенных для обеспечения производственной деятельности на объекте капитального строительства, управления технологическими процессами производства (систему внутренней связи, часофикацию, радиофикацию (включая локальные системы оповещения в районах размещения потенциально опасных объектов), системы телевизионного мониторинга технологических процессов и охранного теленаблюдения), – для объектов производственного назначения.

Для связи между коммутаторами в телекоммуникационном шкафу ШТК и коммутаторами в термошкафах предусмотрена прокладка оптического кабеля ОСЦ-8А-1,0.

м. Описание системы внутренней связи, часофикации, радиофикации, телевидения – для объектов непроизводственного назначения.

Для данного раздела не разрабатывается.

н. Обоснование применяемого коммутационного оборудования, позволяющего производить учет исходящего трафика на всех уровнях присоединения.

Учет трафика осуществляется оператором связи.

о. Характеристика принятой локальной вычислительной сети (при наличии) - для объектов производственного назначения.

Для данного раздела не разрабатывается.

п. Обоснование выбранной трассы линии связи к установленной техническими условиями точке присоединения, в том числе воздушных и подземных участков. Определение границ охранных зон линий связи исходя из особых условий пользования.

Для данного раздела не разрабатывается.

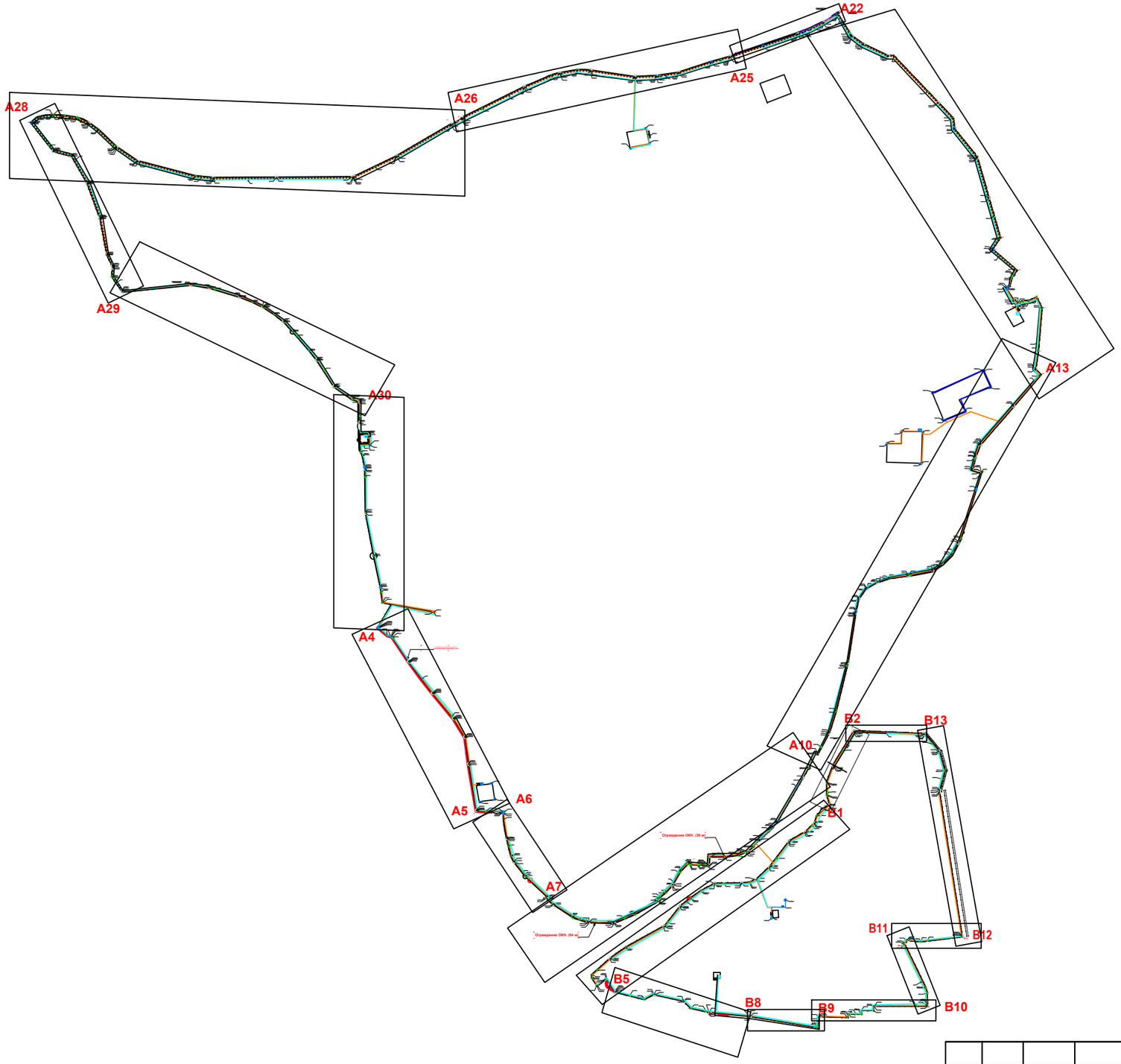

Изм.	Кол.уч	Лист	№ док	Подпись	Дата	07/04-239-ИОС5.5.1
						Капитальный ремонт существующего ограждения территорий ГМУ "Санаторий "Белоруссия" по адресам: РК, г. Ялта, пгт. Кореиз, Мисхорский спуск, д.2, д.5, Мисхорский парк, д.27. Оснащение периметра объектов ИТСО (инженерно-техническими средствами охраны).
ГИП		Кузьмин				Система охранной сигнализации. Система видеонаблюдения. Система охранного освещения.
Разраб.		Гладунов				Стадия: П; Лист: 1; Листов:
Проверил		Кузьмин				Участковый план
						ООО "Энергоальянс-Крым"

Взамен инв. N

Подпись и дата

Инв. N подл.

Формат А3

mun №1
M 1:100

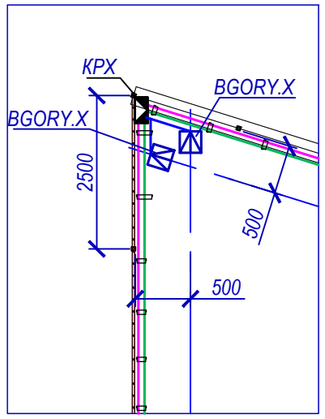

mun №2
M 1:100

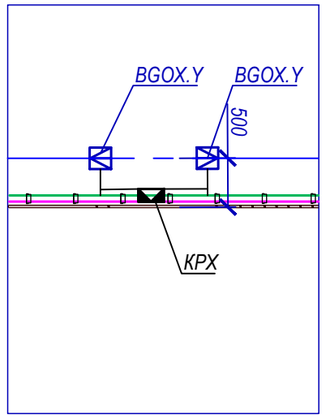

mun №3
M 1:100

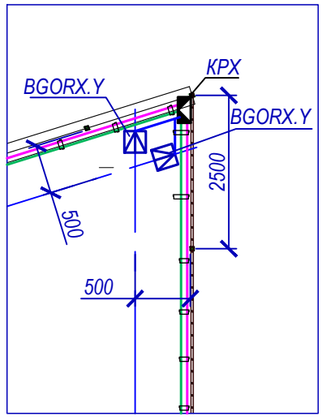

mun №4
M 1:100

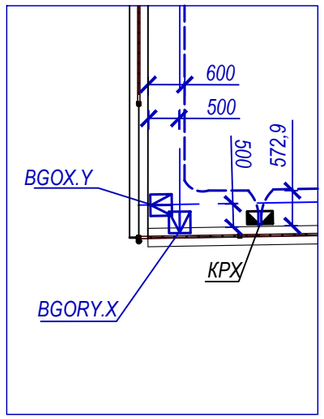

mun №5
M 1:100

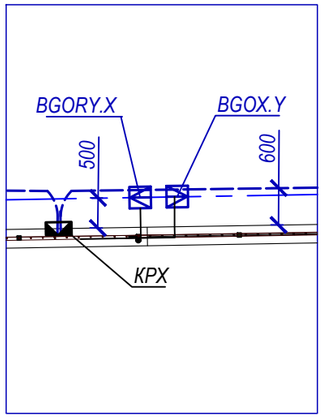

mun №6
M 1:100

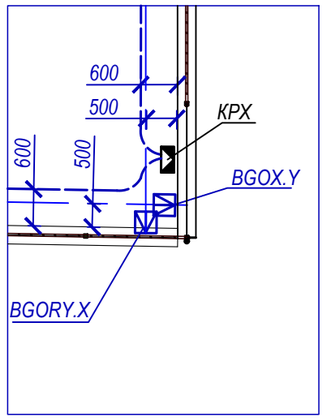

mun №7
M 1:100

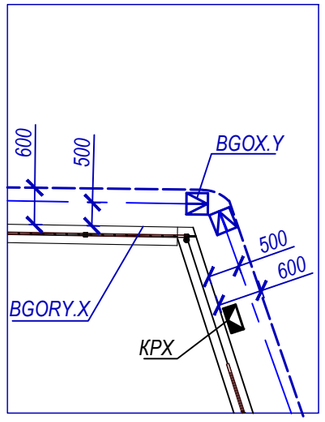

mun №8
M 1:100

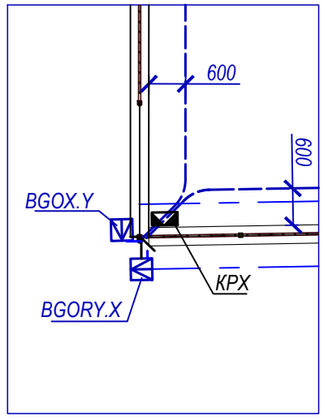

mun №9
M 1:100

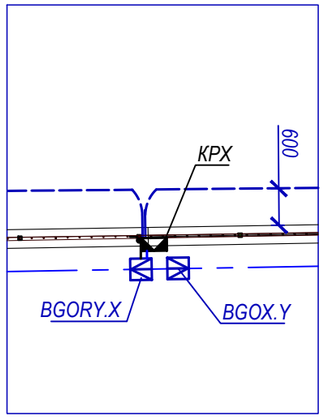

mun №10
M 1:100

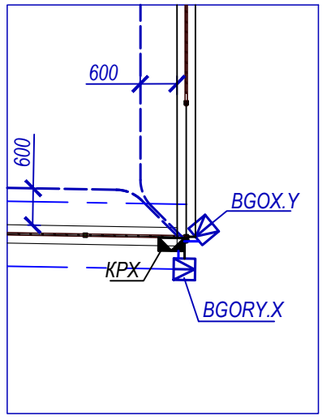

mun №11
M 1:100

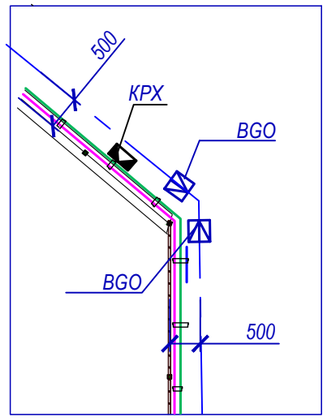

Изм.	Кол.уч	Лист	№ док	Подпись	Дата
ГИП		Кузьмин			
Разраб.		Гладунов			
Проверил		Кузьмин			

07/04-239-ИОС5.5.1

Капитальный ремонт существующего ограждения территорий ГМУ "Санаторий "Белоруссия" по адресам: РК, г. Ялта, пгт. Кореиз, Мисхорский спуск, д.2, д.5, Мисхорский парк, д.27. Оснащение периметра объектов ИТСО (инженерно-техническими средствами охраны).

Система охранной сигнализации.
Система видеонаблюдения.
Система охранного освещения.

Стадия	Лист	Листов
П	2	

Способы монтажа оборудования

ООО "Энергоальянс-Крым"

Взамен инв. N

Подпись и дата

Инв. N подл.

Формат А3

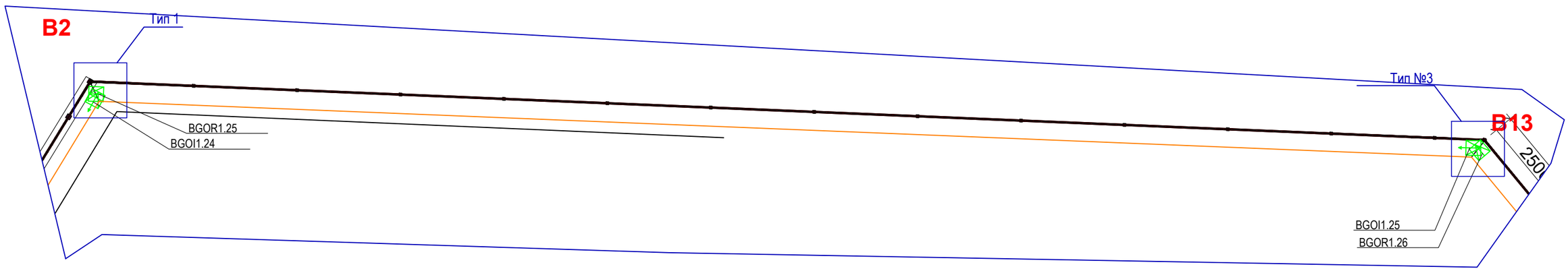

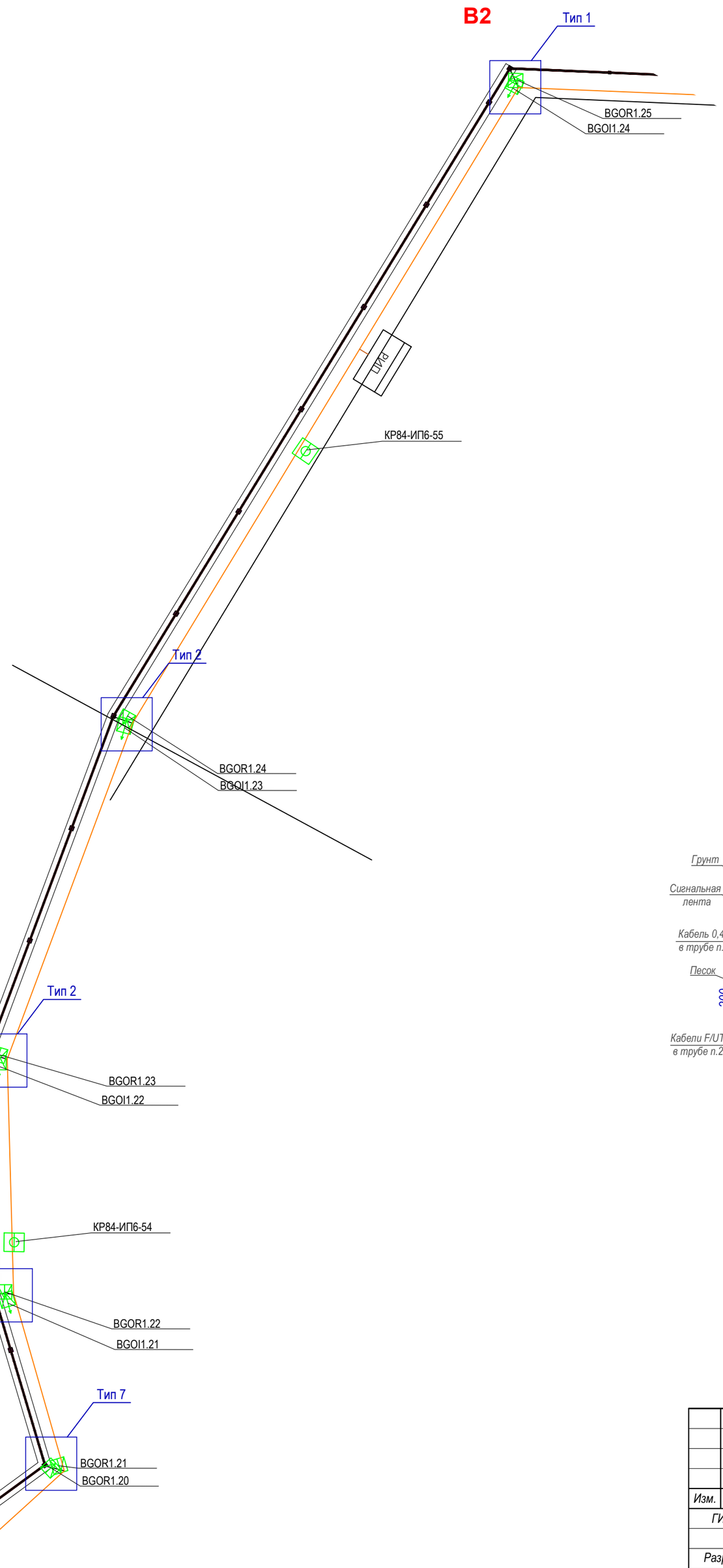

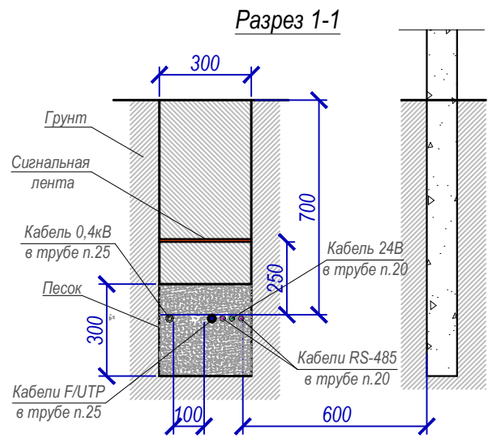

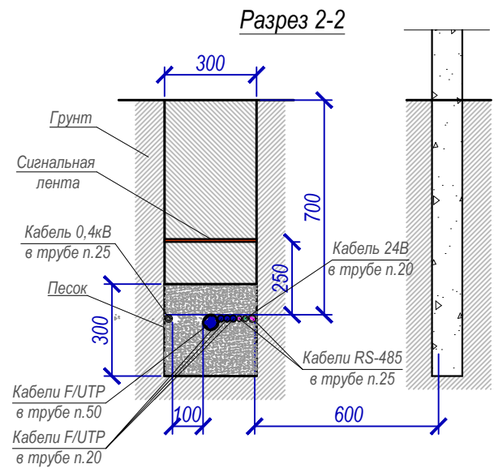

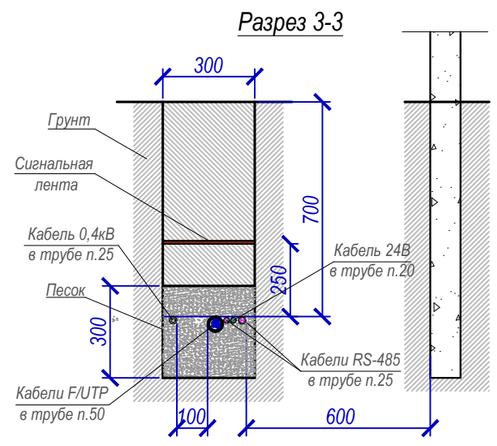

						07/04-239-ИОС5.5.1		
						Капитальный ремонт существующего ограждения территорий ГМУ "Санаторий "Белоруссия" по адресам: РК, г. Ялта, пгт. Кореиз, Мисхорский спуск, д.2, д.5, Мисхорский парк, д.27. Оснащение периметра объектов ИТСО (инженерно-техническими средствами охраны).		
Изм.	Кол.уч	Лист	№ док	Подпись	Дата			
ГИП		Кузьмин				Система охранной сигнализации. Система видеонаблюдения. Система охранного освещения.	Стадия	Лист	Листов
							П	3	
Разраб.		Гладунов							
Проверил		Кузьмин				Фрагменты ограждения т. B1-B2,B2-B13. Расположение сетей системы охранной сигнализации.	ООО "Энергоальянс-Крым"		

Взамен инв. N

Подпись и дата

Инв. N подл.

Фрагмент ограждения
т. В12-В13, М 1:200

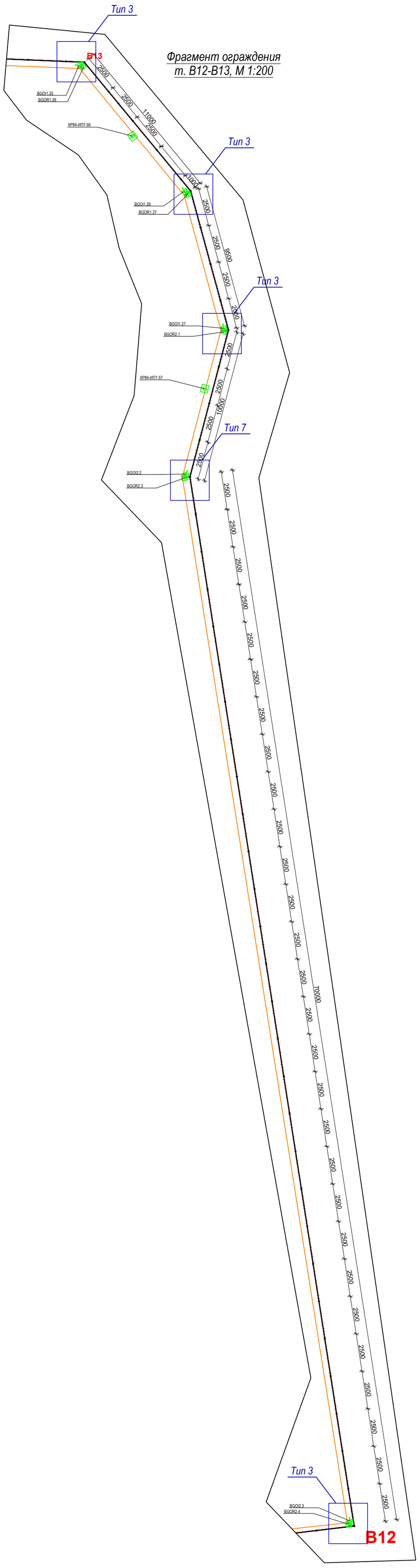

Фрагмент ограждения
т. В11-В12, М 1:200

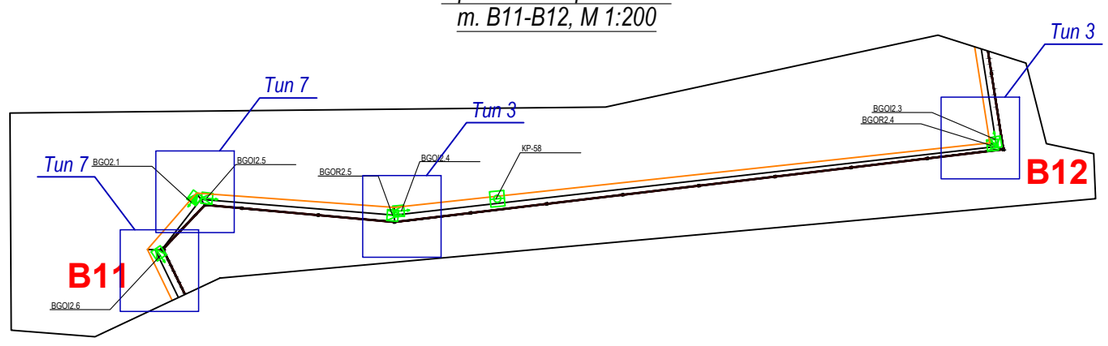

Фрагмент ограждения
т. В10-В11, М 1:200

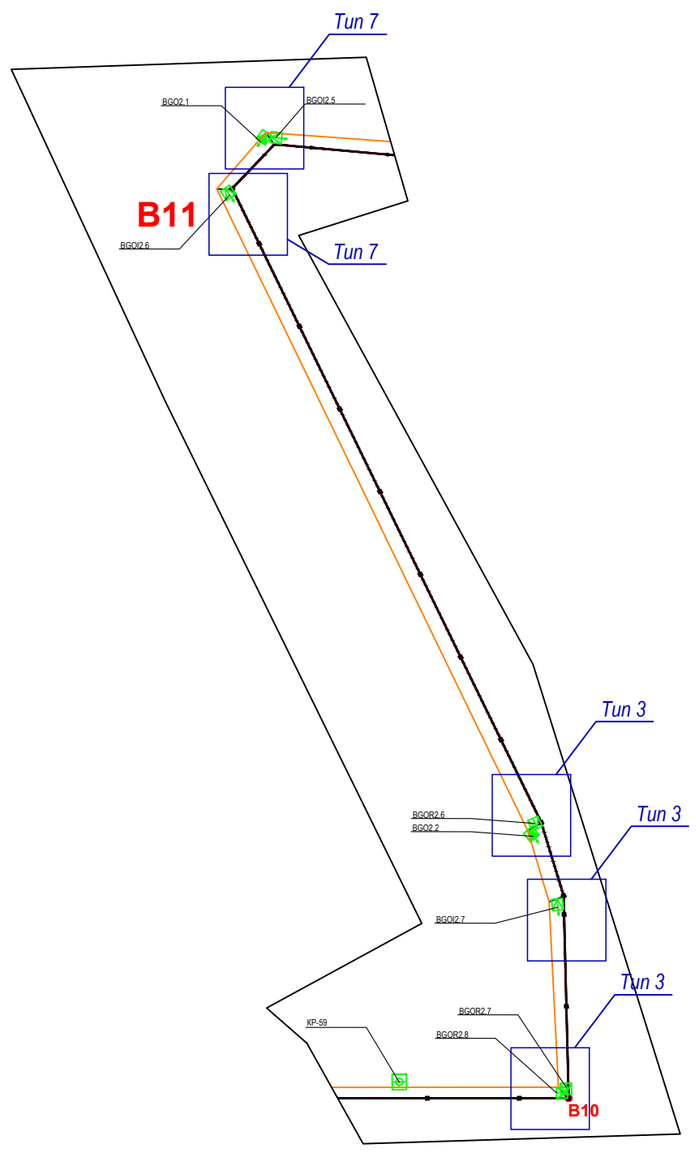

						07/04-239-ИОС5.5.1		
						Капитальный ремонт существующего ограждения территорий ГМУ "Санаторий "Белоруссия" по адресам: РК, г. Ялта, пгт. Кореиз, Мисхорский спуск, д.2, д.5, Мисхорский парк, д.27. Оснащение периметра объектов ИТСО (инженерно-техническими средствами охраны).		
Изм.	Кол.уч	Лист	№ док	Подпись	Дата			
ГИП		Кузьмин				Система охранной сигнализации. Система видеонаблюдения. Система охранного освещения.	Стадия	Лист	Листов
							П	4	
Разраб.		Гладунов							
Проверил		Кузьмин				Фрагменты ограждения т.В13-В12, В11-В12, В10-В11. Расположение сетей системы охранной сигнализации.	ООО "Энергоальянс-Крым"	

Взамен инв. N

Подпись и дата

Инв. N подл.

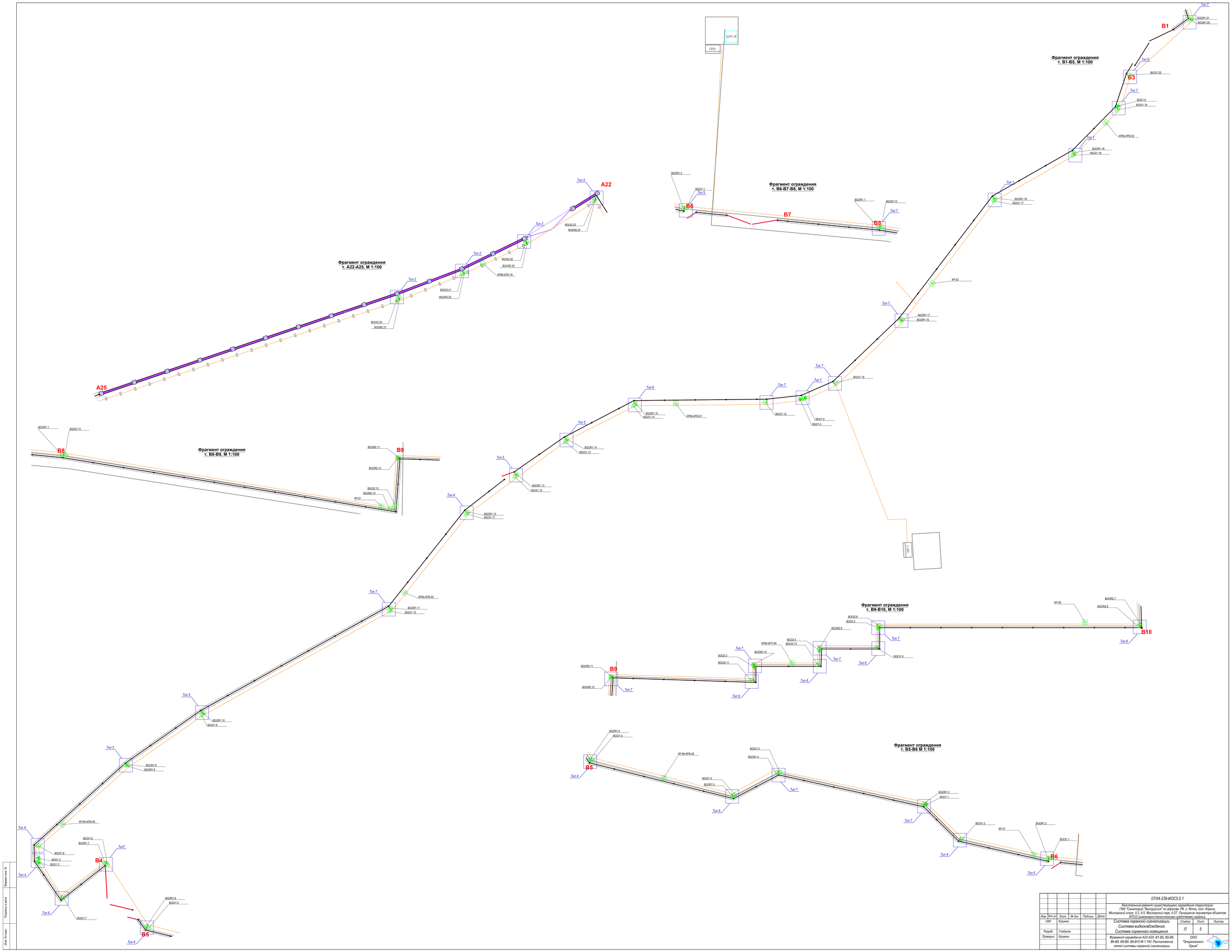
Фрагмент ограждения
т. А22-А25, М 1:100
Фрагмент ограждения
т. В1-В5, М 1:100
Фрагмент ограждения
т. В6-В7-В8, М 1:100
Фрагмент ограждения
т. В8-В9, М 1:100
Фрагмент ограждения
т. В9-В10, М 1:100
Фрагмент ограждения
т. В5-В6 М 1:100
ШПС-16
ШПС
А22
А25
В1
В3
В4
В5
В6
В7
В8
В9
В10
Тип 1
Тип 2
Тип 3
Тип 4
Тип 5
Тип 6
Тип 7
КР-52
КР-59
КР-47
КР-84-ИПТ-40
КР84-ИПЕ-49
КР84-ИПЕ-50
КР84-ИПЕ-51
КР84-ИПЕ-53
КР84-ИПЗ-18
07/04-239-ИОС5.5.1
Капитальный ремонт существующего ограждения территорий ГМУ "Санаторий "Белоусовка" по адресам: РК, г. Ялта, пгт. Кореиз, Мисхорский спуск, 0.2, 0.5, Мисхорский парк, 0.27. Охранная периметра объектов ИТСО (инженерно-техническими средствами охраны).
Система охранной сигнализации.
Система видеонаблюдения.
Система охранного освещения.
Фрагмент ограждения А22-А25, В1-В5, В5-В6, В6-В8, В8-В9, В9-В10 М 1:100. Расположение сетей системы охранной сигнализации.
Изм. | Кол.уч. | Лист | № док | Подпись | Дата
Разраб. Глабунов
Проверил Кузьмин
Стадия | Лист | Листов
П | 5
ООО "Энергосальтис-Крым"
Инв. N подл. | Подпись и дата | Взамен инв. N

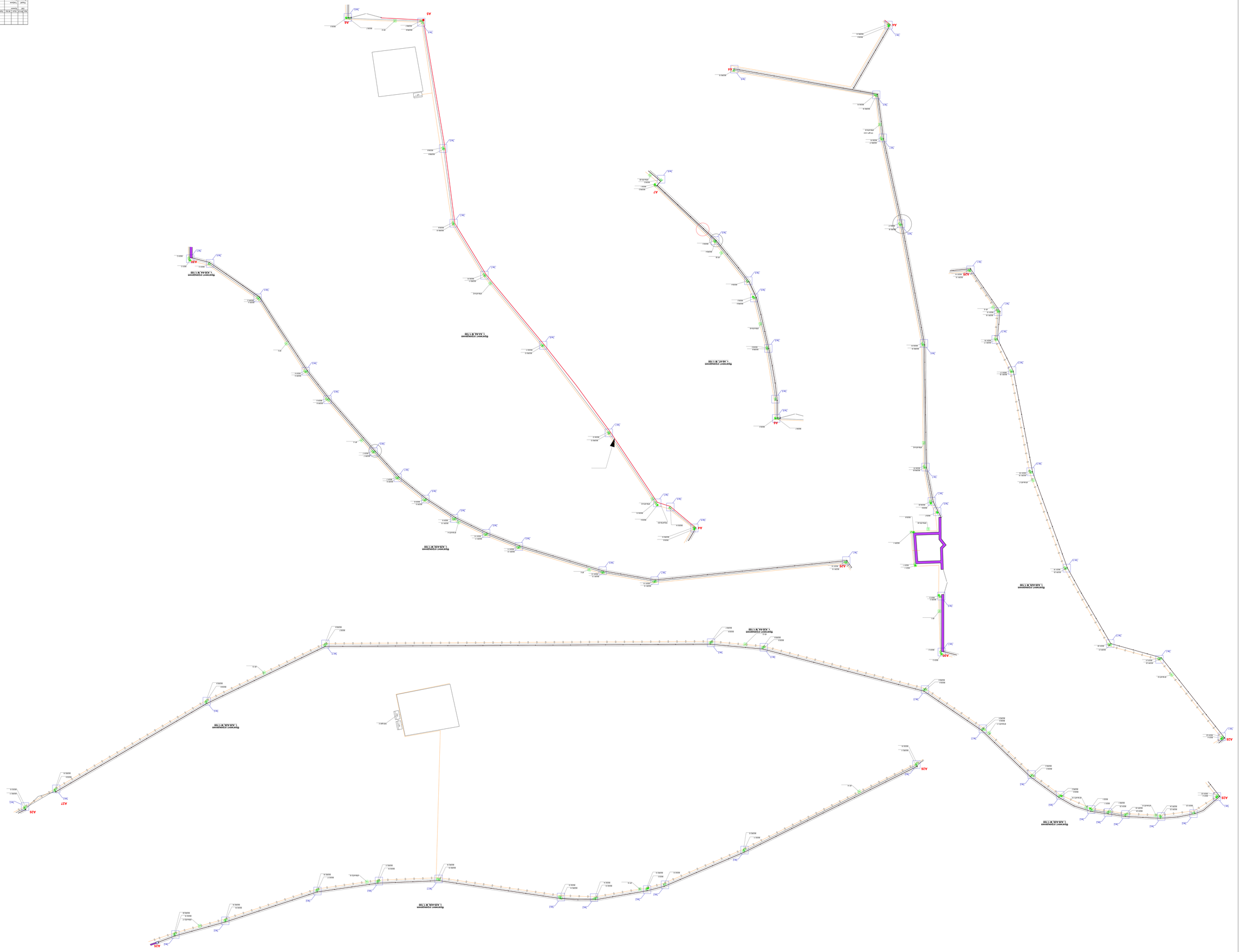

2106JB0015-1

Rhybudd! Ymgynghorwch ag Adran Ymchwilio Ffyrdd cyn torri'r ffordd. Warning! Consult Highway Investigation Section before breaking the road.

Cynllun Cynllunio Ymlaen llaw
Advance Planning Scheme

Cynllun Adeiladu Ffordd
Highway Construction Scheme

Cynllun Adeiladu Ffordd
Highway Construction Scheme

Cynllun Adeiladu Ffordd
Highway Construction Scheme

Rif. Mater	Dyddiad	Newid	Gan	Gwirio	Cymeradwyo	Disgrifiad
Rif. Mater	Dyddiad	Newid	Gan	Gwirio	Cymeradwyo	Disgrifiad

Ymgynghorwr / Ymgynghorwyr Peirianneg Sifil
Civil Engineering Consultant / Consultants

Cynllun Adeiladu Ffordd
Highway Construction Scheme

Cynllun Adeiladu Ffordd
Highway Construction Scheme

Cynllun Adeiladu Ffordd
Highway Construction Scheme

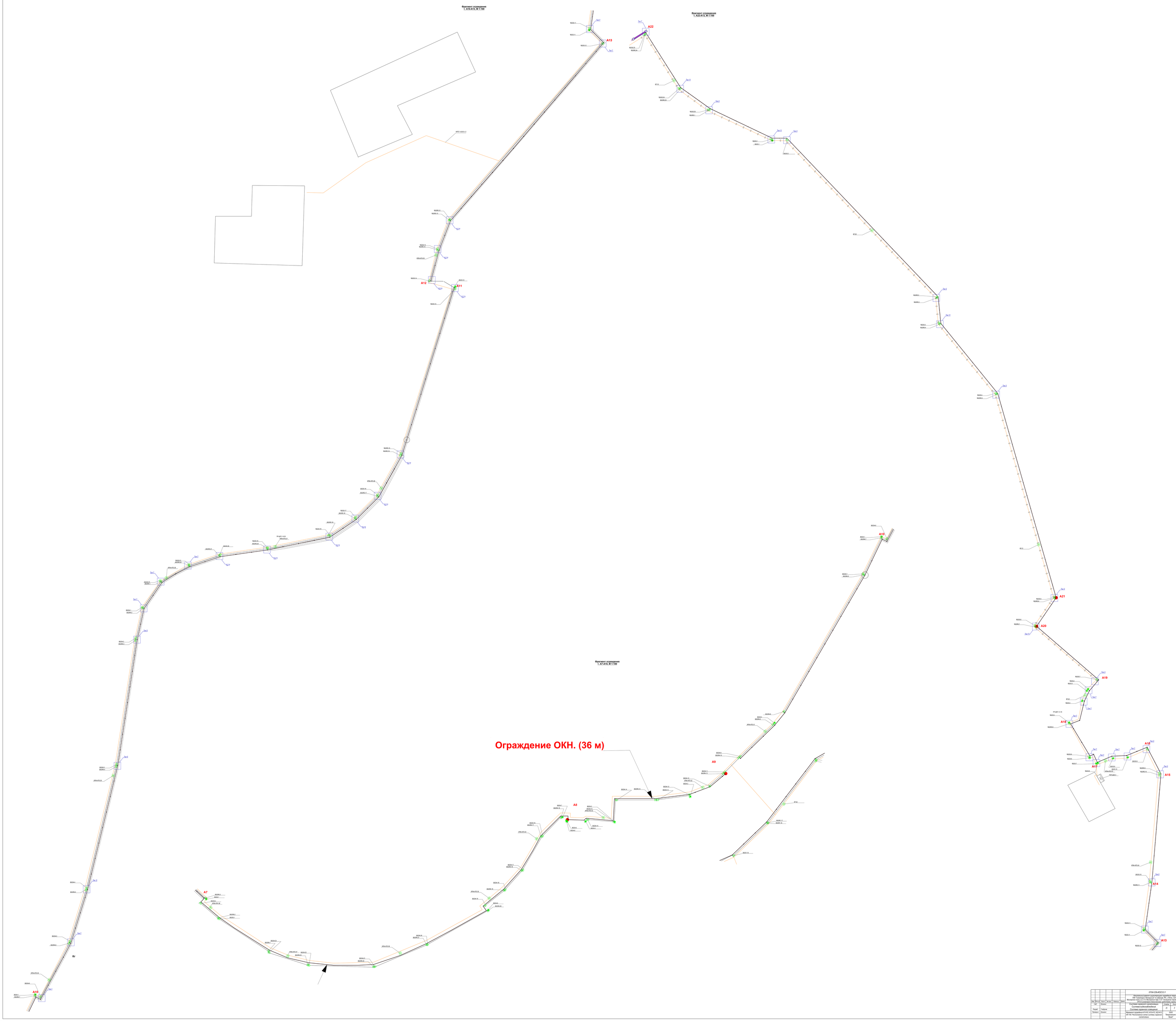

								07/04-229-ИОС5.5-1	
								Многоквартирные жилые здания переменной этажности	
								ГКР "Университет Ломоносов" на участке 76 с. Ямы, мкр. Ямы,	
								Ленинский район, г. Воронеж, Воронежская область	
Изм.	Кол.уч.	Лист	№ док.	Подпись	Дата			Стадия	Лист	Листов
ГИП		Кулаков				Система водоснабжения. Система водоотведения		П	1	
Разраб.		Глебочев						ООО "Экоресурс-Кладр"		
Проверил		Кулаков								
						Фрагмент ограждения 07/04-229-ИОС5.5-1				
						М1:100. Многоквартирные жилые здания переменной этажности				

Изм.	Кол.уч.	Лист	№ док.	Подпись	Дата	07/04-239-ИОС5.5.1
ГИП		Кузьмин				Капитальный ремонт существующего ограждения территории ГМУ "Санаторий "Белоруссия" по адресам: РК, г. Ялта, пгт. Кореиз, Мисхорский спуск, 0.2, 0.5, Мисхорский парк, 0.27. Ограждение периметра объектов ИТСО (инженерно-техническими средствами охраны).
Разраб.		Гладунов				Система охранной сигнализации. Система видеонаблюдения. Система охранного освещения.
Проверил		Кузьмин				Принципиальная схема охранной сигнализации

Стадия	Лист	Листов
П	8	

ООО "Энергоальянс-Крым"

Формат А1

Взамен инв. №

Подпись и дата

Инв. № подл.

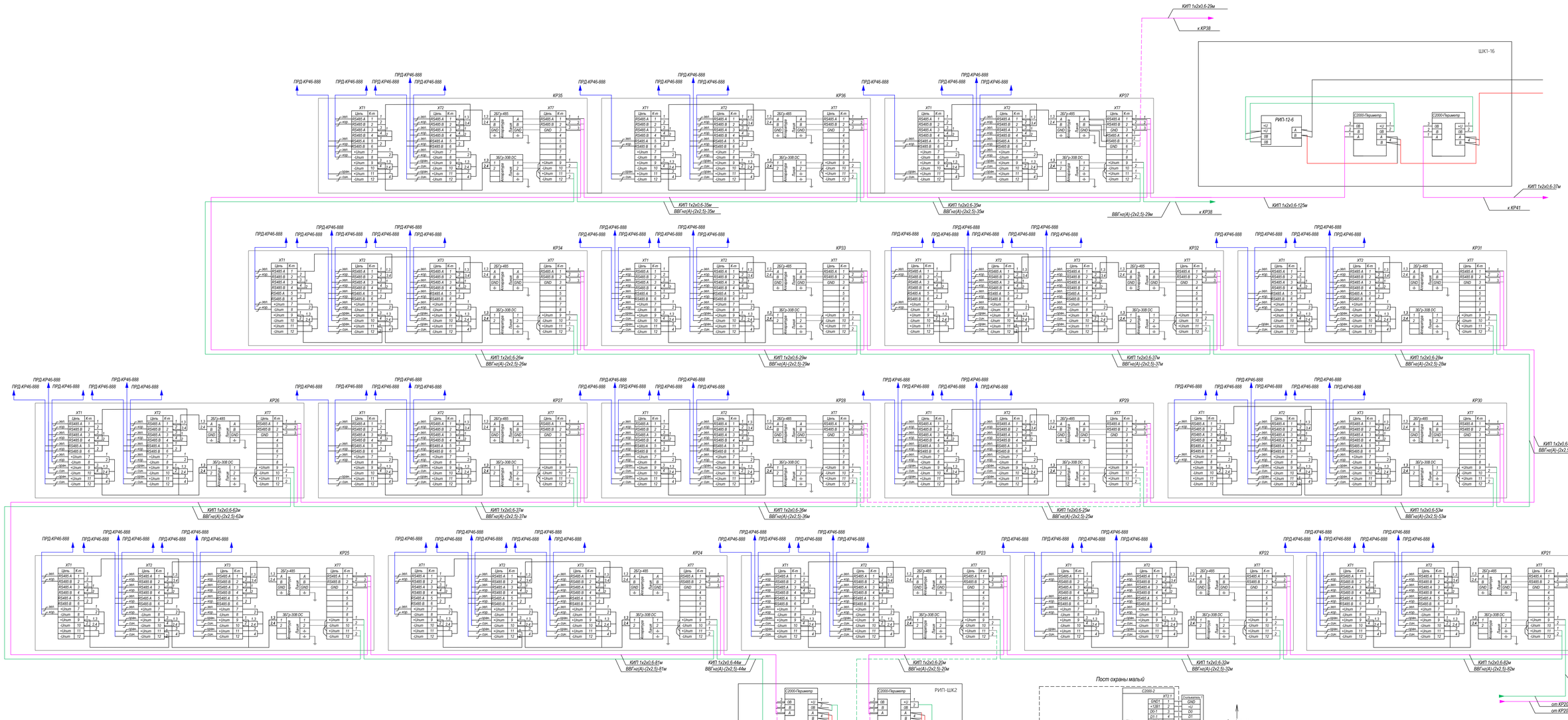

Изм.	Кол.уч.	Лист	№ док.	Подпись	Дата
ГИП		Кузьмин			
Разраб.		Гладунов			
Проверил		Кузьмин			

07/04-239-ИОС5.5.1

Капитальный ремонт существующего ограждения территории ГМУ "Санаторий "Белоруссия" по адресам: РК, г. Ялта, пгт. Кореиз, Мисхорский спуск, 0.2, 0.5, Мисхорский парк, 0.27. Оснащение периметра объектов ИТСО (инженерно-техническими средствами охраны).

Система охранной сигнализации.
Система видеонаблюдения.
Система охранного освещения.

Принципиальная схема охранной сигнализации

Стадия	Лист	Листов
П	9	

ООО "Энергосальнс-Крым"

Взамен инв. N

Подпись и дата

Инв. N подл.

Формат А1

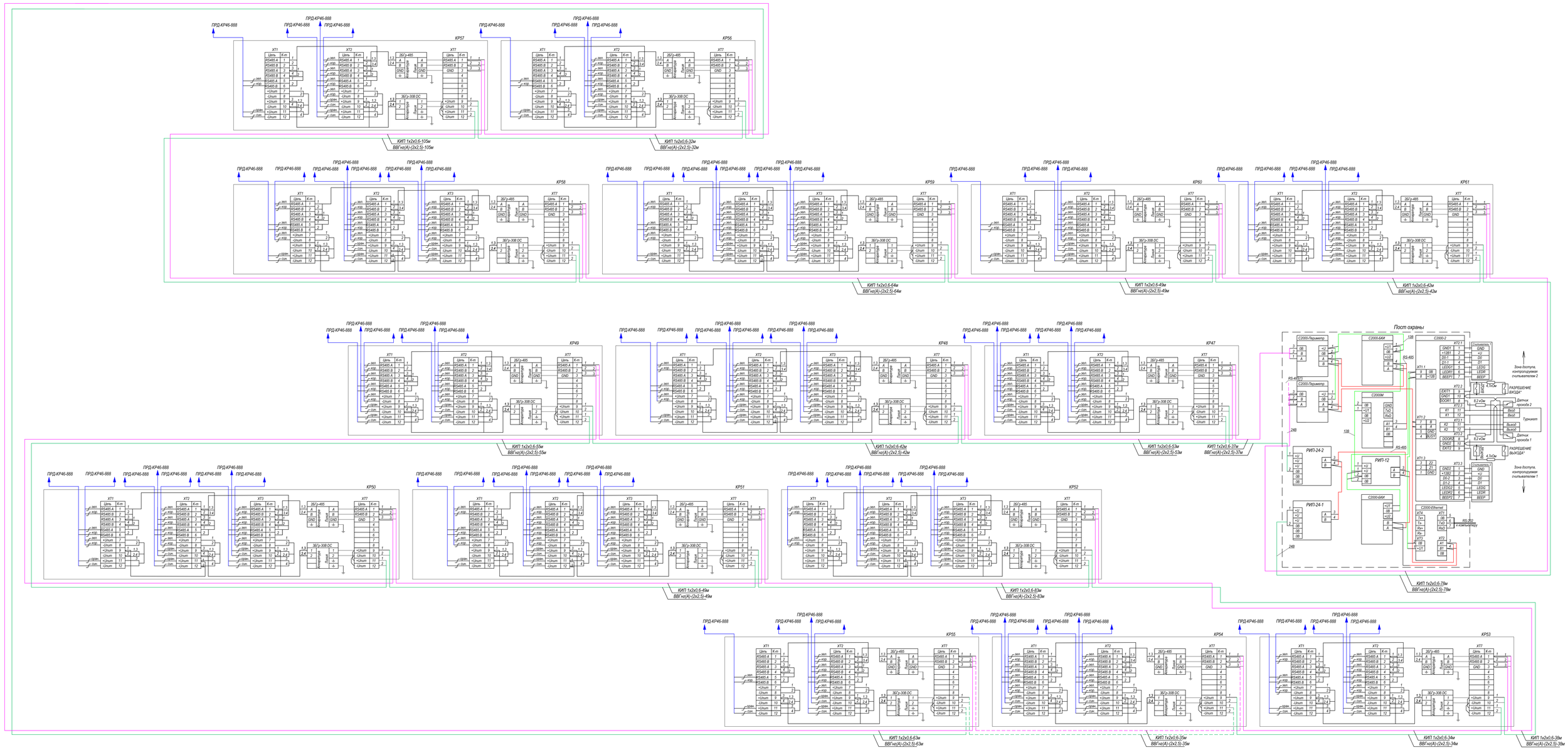

Изм.	Кол.уч.	Лист	№ док.	Подпись	Дата
ГИП		Кузьмин			
Разраб.		Гладунов			
Проверил		Кузьмин			

07/04-239-ИОС5.5.1

Капитальный ремонт существующего ограждения территории ГМУ "Санаторий "Белоруссия" по адресам: РК, г. Ялта, пгт. Кореиз, Мисхорский спуск, д.2, д.5, Мисхорский парк, д.27. Оснащение периметра объектов ИТСО (инженерно-техническими средствами охраны).

Система охранной сигнализации.
Система видеонаблюдения.
Система охранного освещения.

Принципиальная схема охранной сигнализации

Стадия	Лист	Листов
П	10	

ООО "Энергосальнко-Крым"

Формат А1

Взамен инв. N

Подпись и дата

Инв. N подл.

Маркировка кабеля	Кабельная трасса		Тип линии связи	Марка кабеля	Количество кабелей и число жил, сечение	Длинна, м	Примечание
	Начало	Конец					
1	2	3	4	5	6	7	8
RS1	PU1	BI1	Интерфейсная RS-485	КИПЭВнг(А)-LS	1х2х0,5	1	
RS2	BI1	ARK2	Интерфейсная RS-485	КИПЭВнг(А)-LS	1х2х0,5	0,5	
RS3	ARK2	ARK1	Интерфейсная RS-485	КИПЭВнг(А)-LS	1х2х0,5	0,5	
RS4	ARK1	ARK3	Интерфейсная RS-485	КИПЭВнг(А)-LS	1х2х0,5	0,5	
RS5	ARK3	MS1	Интерфейсная RS-485	КИПЭВнг(А)-LS	1х2х0,5	0,5	
RS6	MS1	UG1	Интерфейсная RS-485	КИПЭВнг(А)-LS	1х2х0,5	0,5	
RS7	UG1	UG2	Интерфейсная RS-485	КИПЭВнг(А)-LS	1х2х0,5	0,5	
RS8	UG1	UG2	Интерфейсная RS-485	КИП	1х2х0,6	0,5	
RS9	UG2	UG3	Интерфейсная RS-485	КИП	1х2х0,6	0,5	
RS10	UG3	ARK4	Интерфейсная RS-485	КИП	1х2х0,6	0,5	
P1.1	UG1	PU1	Питание 12 В	КИПЭВнг(А)-LS	1х2х0,5	0,5	
P1.2	PU1	BI1	Питание 12 В	КИПЭВнг(А)-LS	1х2х0,5	0,5	
P1.3	BI1	ARK2	Питание 12 В	КИПЭВнг(А)-LS	1х2х0,5	0,5	
P1.4	ARK2	ARK1	Питание 12 В	КИПЭВнг(А)-LS	1х2х0,5	0,5	
P1.5	ARK1	ARK3	Питание 12 В	КИПЭВнг(А)-LS	1х2х0,5	0,5	
P1.6	ARK3	MS1	Питание 12 В	КИПЭВнг(А)-LS	1х2х0,5	0,5	
P3.1	UG3	PU2	Питание 12 В	КИПЭВнг(А)-LS	1х2х0,5	0,5	
P3.2	PU2	ARK4	Питание 12 В	КИПЭВнг(А)-LS	1х2х0,5	0,5	
P3.3	ARK4	SC1	Питание 12 В	КИПЭВнг(А)-LS	1х2х0,5	0,5	
RS1.1	ARK1	KP1(XT7)	Интерфейсная RS-485(1)	КИП	1х2х0,6	31	
RS1.2	KP1(XT7)	KP2(XT7)	Интерфейсная RS-485(1)	КИП	1х2х0,6	40	
RS1.3	KP2(XT7)	KP3(XT7)	Интерфейсная RS-485(1)	КИП	1х2х0,6	35	
RS1.4	KP3(XT7)	KP4(XT7)	Интерфейсная RS-485(1)	КИП	1х2х0,6	35	
RS1.5	KP4(XT7)	KP5(XT7)	Интерфейсная RS-485(1)	КИП	1х2х0,6	62	
RS1.6	KP5(XT7)	KP6(XT7)	Интерфейсная RS-485(1)	КИП	1х2х0,6	43	

Согласовано

Взам. инв. №

Подп. и дата

Инв. № подл.

изм.	колич..	лист	№ докум	подпись	дата
Разраб.		Гладунов			
Проверил		Кузьмин			
Н. контр.					
ГИП					

07/04-239-ИОС5.5.1

Капитальный ремонт существующего ограждения территорий ГМУ "Санаторий "Белоруссия" по адресам: РК, г. Ялта, пгт. Кореиз, Мисхорский спуск, д.2, д.5, Мисхорский парк, д.27. Оснащение периметра объектов ИТСО (инженерно-техническими средствами охраны).

Система охранной сигнализации.
Система видеонаблюдения.
Система охранного освещения.

Стадия	Лист	Листов
П	11	

Система охранной сигнализации.
Кабельный журнал

ООО "Энергоальянс-Крым"

Копировал

Формат А3

Маркировка кабеля	Кабельная трасса		Тип линии связи	Марка кабеля	Количество кабелей и число жил, сечение	Длинна, м	Примечание
	Начало	Конец					
1	2	3	4	5	6	7	8
RS1.7	KP6(XT7)	KP7(XT7)	Интерфейсная RS-485(1)	КИП	1x2x0,6	42	
RS1.8	KP7(XT7)	KP8(XT7)	Интерфейсная RS-485(1)	КИП	1x2x0,6	46	
RS1.9	KP8(XT7)	KP9(XT7)	Интерфейсная RS-485(1)	КИП	1x2x0,6	25	
RS1.10	KP9(XT7)	KP10(XT7)	Интерфейсная RS-485(1)	КИП	1x2x0,6	34	
RS1.11	KP10(XT7)	KP11(XT7)	Интерфейсная RS-485(1)	КИП	1x2x0,6	43	
RS1.12	KP11(XT7)	KP12(XT7)	Интерфейсная RS-485(1)	КИП	1x2x0,6	58	
RS1.13	KP12(XT7)	KP13(XT7)	Интерфейсная RS-485(1)	КИП	1x2x0,6	98	
RS1.14	KP13(XT7)	KP14(XT7)	Интерфейсная RS-485(1)	КИП	1x2x0,6	74	
RS1.15	KP14(XT7)	KP15(XT7)	Интерфейсная RS-485(1)	КИП	1x2x0,6	55	
RS1.16	KP15(XT7)	ARK2	Интерфейсная RS-485(1)	КИП	1x2x0,6	87	
RS1.17	ARK3	KP16(XT7)	Интерфейсная RS-485(1)	КИП	1x2x0,6	127	
RS1.18	KP16(XT7)	KP17(XT7)	Интерфейсная RS-485(1)	КИП	1x2x0,6	42	
RS1.19	KP17(XT7)	KP18(XT7)	Интерфейсная RS-485(1)	КИП	1x2x0,6	25	
RS1.20	KP18(XT7)	KP19(XT7)	Интерфейсная RS-485(1)	КИП	1x2x0,6	62	
RS1.21	KP19(XT7)	KP20(XT7)	Интерфейсная RS-485(1)	КИП	1x2x0,6	35	
RS1.22	KP20(XT7)	KP21(XT7)	Интерфейсная RS-485(1)	КИП	1x2x0,6	59	
RS1.23	KP21(XT7)	KP22(XT7)	Интерфейсная RS-485(1)	КИП	1x2x0,6	82	
RS1.24	KP22(XT7)	KP23(XT7)	Интерфейсная RS-485(1)	КИП	1x2x0,6	32	
RS1.25	KP23(XT7)	ARK4	Интерфейсная RS-485(1)	КИП	1x2x0,6	20	
RS1.26	ARK5	KP24(XT7)	Интерфейсная RS-485(1)	КИП	1x2x0,6	44	
RS1.27	KP24(XT7)	KP25(XT7)	Интерфейсная RS-485(1)	КИП	1x2x0,6	81	
RS1.28	KP25(XT7)	KP26(XT7)	Интерфейсная RS-485(1)	КИП	1x2x0,6	62	
RS1.29	KP26(XT7)	KP27(XT7)	Интерфейсная RS-485(1)	КИП	1x2x0,6	37	
RS1.30	KP27(XT7)	KP28(XT7)	Интерфейсная RS-485(1)	КИП	1x2x0,6	36	
RS1.31	KP28(XT7)	KP29(XT7)	Интерфейсная RS-485(1)	КИП	1x2x0,6	25	
RS1.32	KP29(XT7)	KP30(XT7)	Интерфейсная RS-485(1)	КИП	1x2x0,6	53	
RS1.33	KP30(XT7)	KP31(XT7)	Интерфейсная RS-485(1)	КИП	1x2x0,6	64	
RS1.34	KP31(XT7)	KP32(XT7)	Интерфейсная RS-485(1)	КИП	1x2x0,6	28	
RS1.35	KP32(XT7)	KP33(XT7)	Интерфейсная RS-485(1)	КИП	1x2x0,6	37	
RS1.36	KP33(XT7)	KP34(XT7)	Интерфейсная RS-485(1)	КИП	1x2x0,6	29	
RS1.37	KP34(XT7)	KP35(XT7)	Интерфейсная RS-485(1)	КИП	1x2x0,6	26	

Взам. инв. №

Подп. и дата

Инв. № подл.

Маркировка кабеля	Кабельная трасса		Тип линии связи	Марка кабеля	Количество кабелей и число жил, сечение	Длинна, м	Примечание
	Начало	Конец					
1	2	3	4	5	6	7	8
RS1.38	КР35(ХТ7)	КР36(ХТ7)	Интерфейсная RS-485(1)	КИП	1х2х0,6	35	
RS1.39	КР36(ХТ7)	КР37(ХТ7)	Интерфейсная RS-485(1)	КИП	1х2х0,6	35	
RS1.40	КР37(ХТ7)	ARK6	Интерфейсная RS-485(1)	КИП	1х2х0,6	125	
RS1.41	КР37(ХТ7)	КР38(ХТ7)	Интерфейсная RS-485(1)	КИП	1х2х0,6	29	
RS1.42	КР38(ХТ7)	КР39(ХТ7)	Интерфейсная RS-485(1)	КИП	1х2х0,6	36	
RS1.43	КР39(ХТ7)	КР40(ХТ7)	Интерфейсная RS-485(1)	КИП	1х2х0,6	27	
RS1.44	КР40(ХТ7)	КР41(ХТ7)	Интерфейсная RS-485(1)	КИП	1х2х0,6	38	
RS1.45	ARK7	КР41(ХТ7)	Интерфейсная RS-485(1)	КИП	1х2х0,6	38	
RS1.46	КР41(ХТ7)	КР42(ХТ7)	Интерфейсная RS-485(1)	КИП	1х2х0,6	37	
RS1.47	КР42(ХТ7)	КР43(ХТ7)	Интерфейсная RS-485(1)	КИП	1х2х0,6	58	
RS1.48	КР43(ХТ7)	КР44(ХТ7)	Интерфейсная RS-485(1)	КИП	1х2х0,6	85	
RS1.49	КР44(ХТ7)	КР45(ХТ7)	Интерфейсная RS-485(1)	КИП	1х2х0,6	68	
RS1.50	КР45(ХТ7)	КР46(ХТ7)	Интерфейсная RS-485(1)	КИП	1х2х0,6	28	
RS1.51	КР46(ХТ7)	ARK8	Интерфейсная RS-485(1)	КИП	1х2х0,6	15	
RS1.52	ARK11	КР47(ХТ7)	Интерфейсная RS-485(1)	КИП	1х2х0,6	37	
RS1.53	КР47(ХТ7)	КР48(ХТ7)	Интерфейсная RS-485(1)	КИП	1х2х0,6	53	
RS1.54	КР48(ХТ7)	КР49(ХТ7)	Интерфейсная RS-485(1)	КИП	1х2х0,6	42	
RS1.55	КР49(ХТ7)	КР50(ХТ7)	Интерфейсная RS-485(1)	КИП	1х2х0,6	55	
RS1.56	КР50(ХТ7)	КР51(ХТ7)	Интерфейсная RS-485(1)	КИП	1х2х0,6	49	
RS1.57	КР51(ХТ7)	КР52(ХТ7)	Интерфейсная RS-485(1)	КИП	1х2х0,6	83	
RS1.58	КР52(ХТ7)	КР53(ХТ7)	Интерфейсная RS-485(1)	КИП	1х2х0,6	38	
RS1.59	КР53(ХТ7)	КР54(ХТ7)	Интерфейсная RS-485(1)	КИП	1х2х0,6	34	
RS1.60	КР54(ХТ7)	КР55(ХТ7)	Интерфейсная RS-485(1)	КИП	1х2х0,6	35	
RS1.61	КР55(ХТ7)	КР56(ХТ7)	Интерфейсная RS-485(1)	КИП	1х2х0,6	63	
RS1.62	КР56(ХТ7)	КР57(ХТ7)	Интерфейсная RS-485(1)	КИП	1х2х0,6	32	
RS1.63	КР57(ХТ7)	КР58(ХТ7)	Интерфейсная RS-485(1)	КИП	1х2х0,6	105	
RS1.64	КР58(ХТ7)	КР59(ХТ7)	Интерфейсная RS-485(1)	КИП	1х2х0,6	64	
RS1.65	КР59(ХТ7)	КР60(ХТ7)	Интерфейсная RS-485(1)	КИП	1х2х0,6	49	
RS1.66	КР60(ХТ7)	КР61(ХТ7)	Интерфейсная RS-485(1)	КИП	1х2х0,6	42	
RS1.67	КР61(ХТ7)	ARK12	Интерфейсная RS-485(1)	КИП	1х2х0,6	78	
P2/1	UG1	КР1(ХТ7)	Питание 24В	ВВнг(А)-LS	2х2,5	31	

Взам. инв. №

Подп. и дата

Инв. № подл.

Маркировка кабеля	Кабельная трасса		Тип линии связи	Марка кабеля	Количество кабелей и число жил, сечение	Длинна, м	Примечание
	Начало	Конец					
1	2	3	4	5	6	7	8
P2/2	KP1(XT7)	KP2(XT7)	Питание 24В	ВВнг(А)-LS	2х2,5	40	
P2/3	KP2(XT7)	KP3(XT7)	Питание 24В	ВВнг(А)-LS	2х2,5	35	
P2/4	KP3(XT7)	KP4(XT7)	Питание 24В	ВВнг(А)-LS	2х2,5	35	
P2/5	KP4(XT7)	KP5(XT7)	Питание 24В	ВВнг(А)-LS	2х2,5	62	
P2/6	KP5(XT7)	KP6(XT7)	Питание 24В	ВВнг(А)-LS	2х2,5	43	
P2/7	KP6(XT7)	KP7(XT7)	Питание 24В	ВВнг(А)-LS	2х2,5	42	
P2/8	KP7(XT7)	KP8(XT7)	Питание 24В	ВВнг(А)-LS	2х2,5	46	
P2/9	KP8(XT7)	KP9(XT7)	Питание 24В	ВВнг(А)-LS	2х2,5	25	
P2/10	KP9(XT7)	KP10(XT7)	Питание 24В	ВВнг(А)-LS	2х2,5	34	
P2/11	KP10(XT7)	KP11(XT7)	Питание 24В	ВВнг(А)-LS	2х2,5	43	
P2/12	KP11(XT7)	KP12(XT7)	Питание 24В	ВВнг(А)-LS	2х2,5	58	
P2/13	KP12(XT7)	KP13(XT7)	Питание 24В	ВВнг(А)-LS	2х2,5	98	
P2/14	KP13(XT7)	KP14(XT7)	Питание 24В	ВВнг(А)-LS	2х2,5	74	
P2/15	KP14(XT7)	KP15(XT7)	Питание 24В	ВВнг(А)-LS	2х2,5	55	
P2/16	KP15(XT7)	UG2	Питание 24В	ВВнг(А)-LS	2х2,5	87	
P2/17	UG2	KP16(XT7)	Питание 24В	ВВнг(А)-LS	2х2,5	127	
P2/18	KP16(XT7)	KP17(XT7)	Питание 24В	ВВнг(А)-LS	2х2,5	42	
P2/19	KP17(XT7)	KP18(XT7)	Питание 24В	ВВнг(А)-LS	2х2,5	25	
P2/20	KP18(XT7)	KP19(XT7)	Питание 24В	ВВнг(А)-LS	2х2,5	62	
P2/21	KP19(XT7)	KP20(XT7)	Питание 24В	ВВнг(А)-LS	2х2,5	35	
P2/22	KP20(XT7)	KP21(XT7)	Питание 24В	ВВнг(А)-LS	2х2,5	59	
P2/23	KP21(XT7)	KP22(XT7)	Питание 24В	ВВнг(А)-LS	2х2,5	82	
P2/24	KP22(XT7)	UG3	Питание 24В	ВВнг(А)-LS	2х2,5	32	
P2/25	UG4	KP24(XT7)	Питание 24В	ВВнг(А)-LS	2х2,5	20	
P2/26	KP24(XT7)	KP25(XT7)	Питание 24В	ВВнг(А)-LS	2х2,5	44	
P2/27	KP25(XT7)	KP26(XT7)	Питание 24В	ВВнг(А)-LS	2х2,5	81	
P2/28	KP26(XT7)	KP27(XT7)	Питание 24В	ВВнг(А)-LS	2х2,5	62	
P2/29	KP27(XT7)	KP28(XT7)	Питание 24В	ВВнг(А)-LS	2х2,5	37	
P2/30	KP28(XT7)	KP29(XT7)	Питание 24В	ВВнг(А)-LS	2х2,5	36	
P2/31	KP29(XT7)	KP30(XT7)	Питание 24В	ВВнг(А)-LS	2х2,5	25	
P2/32	KP30(XT7)	KP31(XT7)	Питание 24В	ВВнг(А)-LS	2х2,5	53	

Взам. инв. №

Подп. и дата

Инв. № подл.

Маркировка кабеля	Кабельная трасса		Тип линии связи	Марка кабеля	Количество кабелей и число жил, сечение	Длинна, м	Примечание
	Начало	Конец					
1	2	3	4	5	6	7	8
P2/33	KP31(XT7)	KP32(XT7)	Питание 24В	ВВнг(А)-LS	2х2,5	64	
P2/34	KP32(XT7)	KP33(XT7)	Питание 24В	ВВнг(А)-LS	2х2,5	28	
P2/35	KP33(XT7)	KP34(XT7)	Питание 24В	ВВнг(А)-LS	2х2,5	37	
P2/36	KP34(XT7)	KP35(XT7)	Питание 24В	ВВнг(А)-LS	2х2,5	29	
P2/37	KP35(XT7)	KP36(XT7)	Питание 24В	ВВнг(А)-LS	2х2,5	26	
P2/38	KP36(XT7)	KP37(XT7)	Питание 24В	ВВнг(А)-LS	2х2,5	35	
P2/39	KP37(XT7)	KP38(XT7)	Питание 24В	ВВнг(А)-LS	2х2,5	35	
P2/40	KP38(XT7)	KP39(XT7)	Питание 24В	ВВнг(А)-LS	2х2,5	125	
P2/41	KP39(XT7)	KP40(XT7)	Питание 24В	ВВнг(А)-LS	2х2,5	29	
P2/42	KP40(XT7)	KP41(XT7)	Питание 24В	ВВнг(А)-LS	2х2,5	36	
P2/43	KP41(XT7)	KP42(XT7)	Питание 24В	ВВнг(А)-LS	2х2,5	27	
P2/44	KP42(XT7)	KP43(XT7)	Питание 24В	ВВнг(А)-LS	2х2,5	38	
P2/45	KP43(XT7)	KP44(XT7)	Питание 24В	ВВнг(А)-LS	2х2,5	38	
P2/46	KP44(XT7)	KP45(XT7)	Питание 24В	ВВнг(А)-LS	2х2,5	37	
P2/47	KP45(XT7)	KP46(XT7)	Питание 24В	ВВнг(А)-LS	2х2,5	58	
P2/48	KP46(XT7)	UG5	Питание 24В	ВВнг(А)-LS	2х2,5	85	
P2/49	UG6	KP47(XT7)	Питание 24В	ВВнг(А)-LS	2х2,5	68	
P2/50	KP47(XT7)	KP48(XT7)	Питание 24В	ВВнг(А)-LS	2х2,5	28	
P2/51	KP48(XT7)	KP49(XT7)	Питание 24В	ВВнг(А)-LS	2х2,5	15	
P2/52	KP49(XT7)	KP50(XT7)	Питание 24В	ВВнг(А)-LS	2х2,5	55	
P2/53	KP50(XT7)	KP51(XT7)	Питание 24В	ВВнг(А)-LS	2х2,5	49	
P2/54	KP51(XT7)	KP52(XT7)	Питание 24В	ВВнг(А)-LS	2х2,5	83	
P2/55	KP52(XT7)	KP53(XT7)	Питание 24В	ВВнг(А)-LS	2х2,5	38	
P2/56	KP53(XT7)	KP54(XT7)	Питание 24В	ВВнг(А)-LS	2х2,5	34	
P2/57	KP54(XT7)	KP55(XT7)	Питание 24В	ВВнг(А)-LS	2х2,5	35	
P2/58	KP55(XT7)	KP56(XT7)	Питание 24В	ВВнг(А)-LS	2х2,5	63	
P2/59	KP56(XT7)	KP57(XT7)	Питание 24В	ВВнг(А)-LS	2х2,5	32	
P2/60	KP57(XT7)	KP58(XT7)	Питание 24В	ВВнг(А)-LS	2х2,5	105	
P2/61	KP58(XT7)	KP59(XT7)	Питание 24В	ВВнг(А)-LS	2х2,5	64	
P2/62	KP59(XT7)	KP60(XT7)	Питание 24В	ВВнг(А)-LS	2х2,5	49	
P2/63	KP60(XT7)	KP61(XT7)	Питание 24В	ВВнг(А)-LS	2х2,5	42	

Взам. инв. №

Подп. и дата

Инв. № подл.

Маркировка кабеля	Кабельная трасса		Тип линии связи	Марка кабеля	Количество кабелей и число жил, сечение	Длинна, м	Примечание
	Начало	Конец					
1	2	3	4	5	6	7	8
P2/64	KP61(XT7)	UG7	Питание 24В	ВВнг(А)-LS	2х2,5	78	
RS1.67	UG1	UG2	Интерфейсная RS-485	КИП	1х2х0,6	600	
RS1.68	UG2	UG3	Интерфейсная RS-485	КИП	1х2х0,6	340	
RS1.69	UG4	ARK6	Интерфейсная RS-485	КИП	1х2х0,6	540	
RS1.70	ARK7	UG5	Интерфейсная RS-485	КИП	1х2х0,6	240	

Взам. инв. №

Подп. и дата

Инв. № подл.

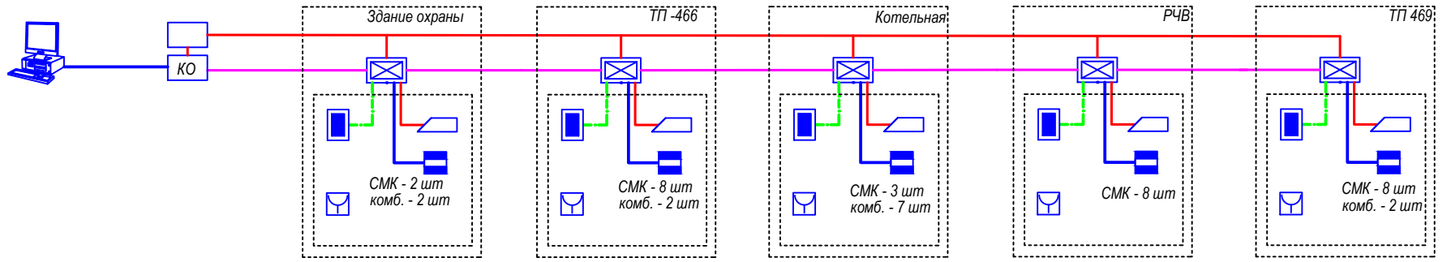

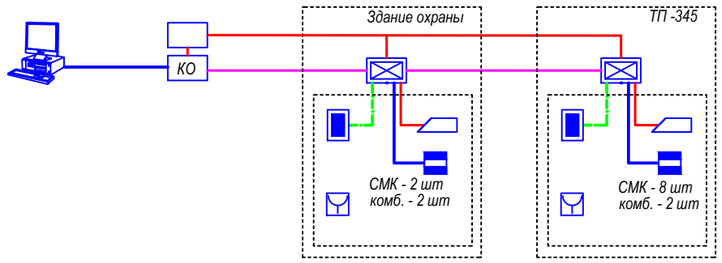

Условные графические обозначе

- контроллер доступа;
- резервированыйный источник питания;
- считыватель бесконтактный;
- электромагнитный замок;
- извещатель охранный магнитоконтактны
- устройство разблокировки двери;
- кабель КПСВЭВнг-LS 1х2х0,5 (сигнальный кабель);
- кабель КПСВЭВнг-LS 1х2х0,75 (линия связи RS-485);
- кабель КПСВЭВнг-LS 4х2х0,5 (линия интерфейса считыват
- кабель КПСВВнг-LS 1х2х0,5 (линия электропитания 12В);

Взамен инв. N	
Подпись и дата	
Инв. N подл.	

Изм.	Кол.уч	Лист	№ док	Подпись	Дата
ГИП		Кузьмин			
Разраб.		Гладунов			
Проверил		Кузьмин			

07/04-239-ИОС5.5.1

Капитальный ремонт существующего ограждения территорий ГМУ "Санаторий "Белоруссия" по адресам: РК, г. Ялта, пгт. Кореиз, Мисхорский спуск, д.2, д.5, Мисхорский парк, д.27. Оснащение периметра объектов ИТСО (инженерно-техническими средствами охраны).

Система охранной сигнализации.
Система видеонаблюдения.
Система охранного освещения.

Стадия	Лист	Листов
П	17	

Структурная схема СКУД

ООО "Энергоальянс-Крым"

Формат А3

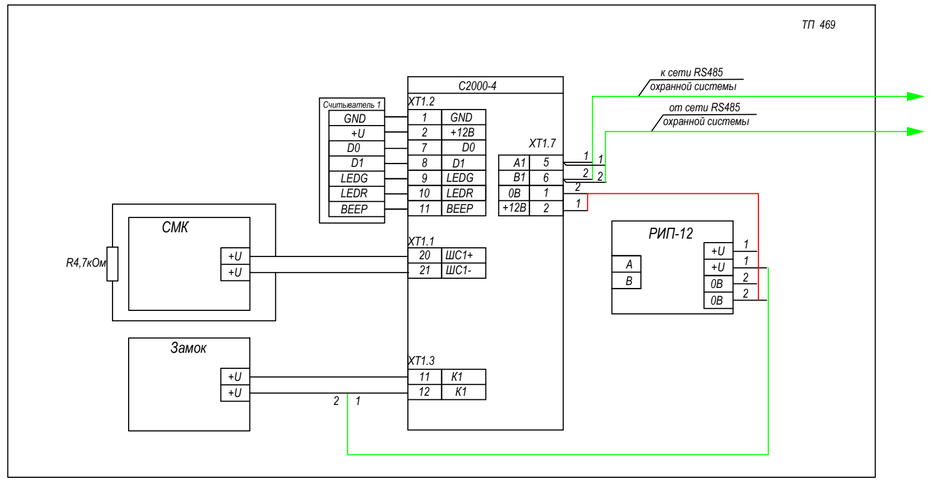

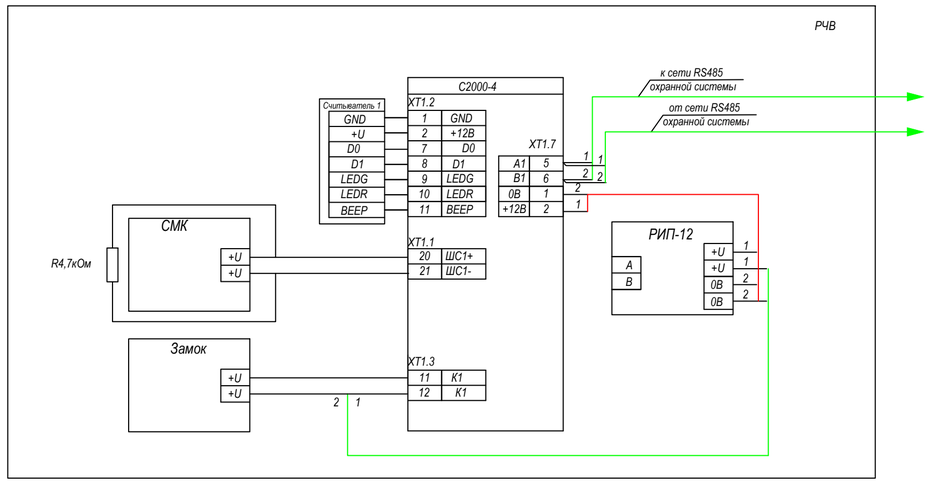

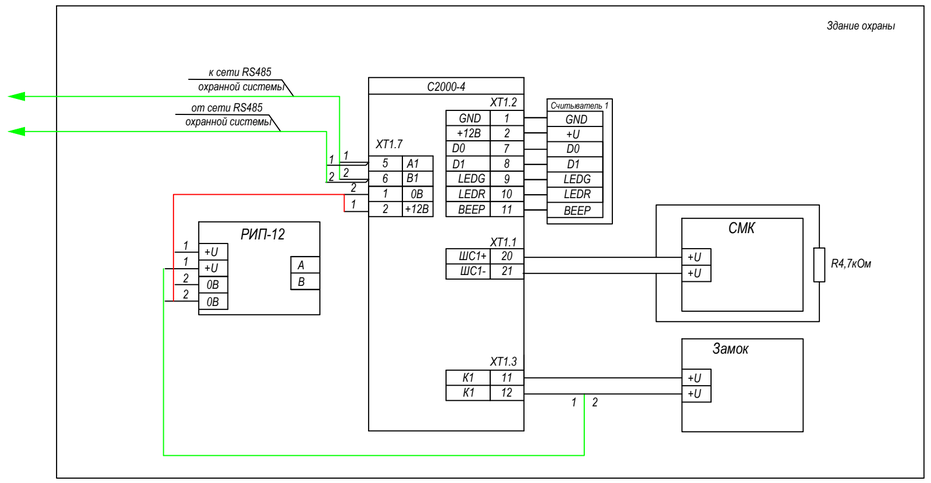

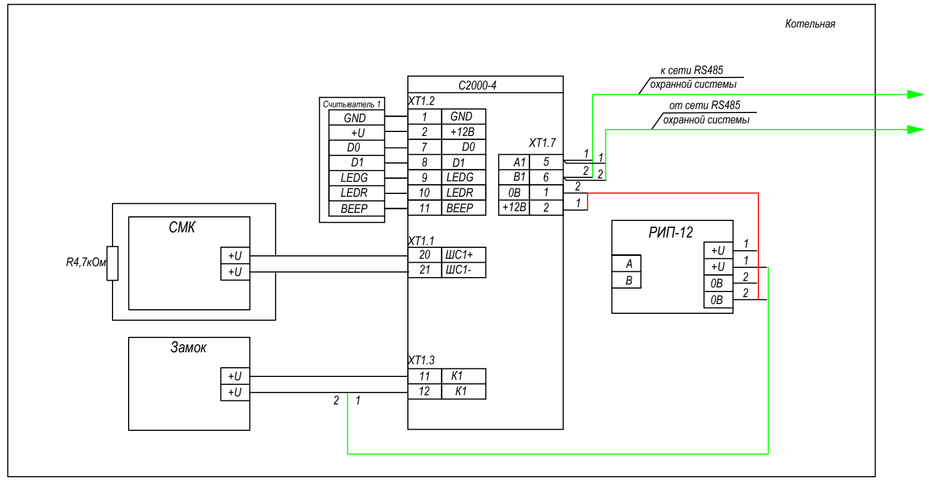

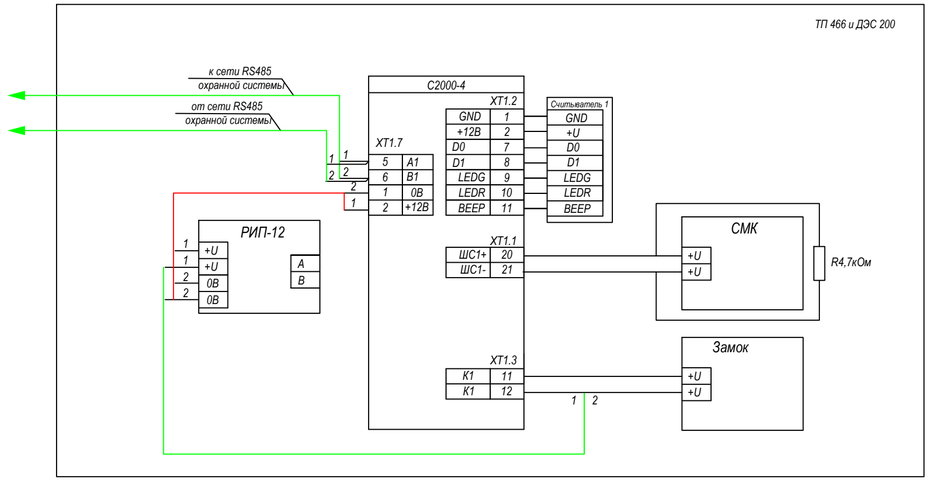

Изм.	Кол.уч	Лист	№ док	Подпись	Дата	07/04-239-ИОС5.5.1
ГИП		Кузьмин				Капитальный ремонт существующего ограждения территорий ГМУ "Санаторий "Белоруссия" по адресам: РК, г. Ялта, пгт. Кореиз, Мисхорский спуск, д.2, д.5, Мисхорский парк, д.27. Оснащение периметра объектов ИТСО (инженерно-техническими средствами охраны).
Разраб.		Гладунов				Система охранной сигнализации. Система видеонаблюдения. Система охранного освещения.
Проверил		Кузьмин				Схема принципиальная подключения контоллеров СКУД

Стадия	Лист	Листов
П	18	

ООО "Энергоальянс-Крым"

Взамен инв. N

Подпись и дата

Инв. N подл.

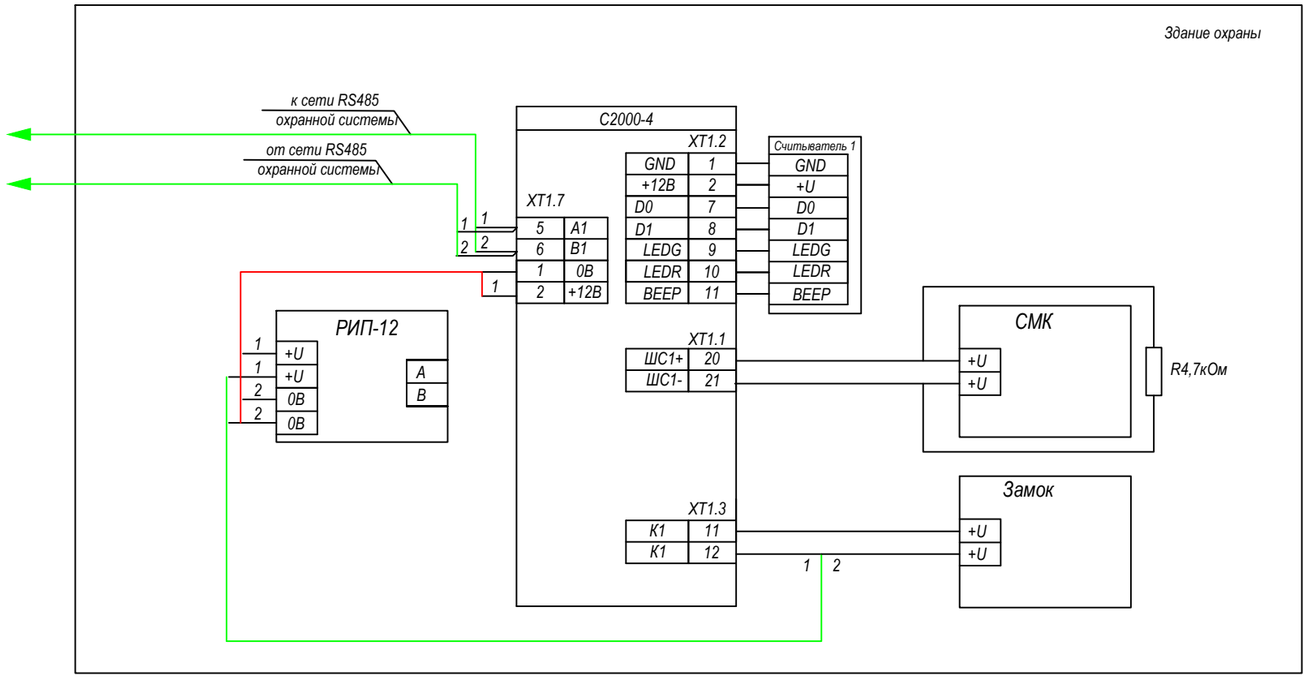

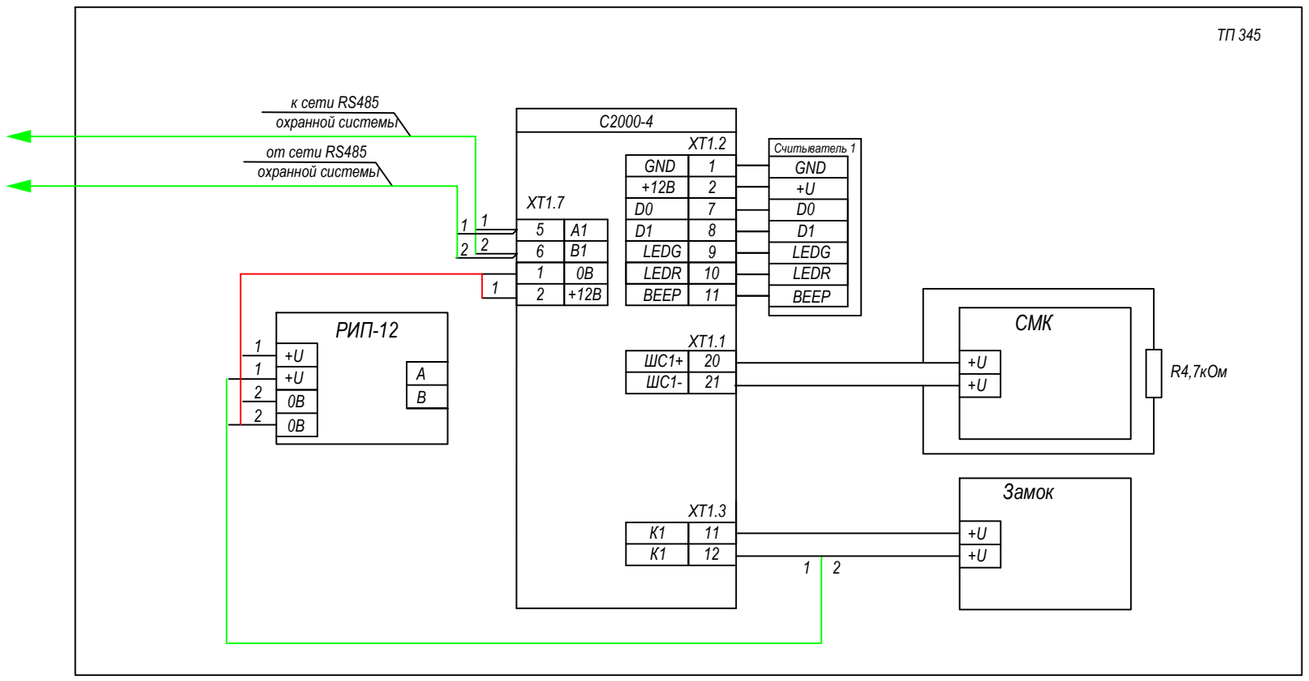

Изм.	Кол.уч	Лист	№ док	Подпись	Дата
ГИП		Кузьмин			
Разраб.		Гладунов			
Проверил		Кузьмин			

07/04-239-ИОС5.5.1

Капитальный ремонт существующего ограждения территорий ГМУ "Санаторий "Белоруссия" по адресам: РК, г. Ялта, пгт. Кореиз, Мисхорский спуск, д.2, д.5, Мисхорский парк, д.27. Оснащение периметра объектов ИТСО (инженерно-техническими средствами охраны).

Система охранной сигнализации.
Система видеонаблюдения.
Система охранного освещения.

Стадия	Лист	Листов
П	19	

Территория столовой
Межблочная схема СКУД

ООО "Энергоальянс-Крым"

Взамен инв. N

Подпись и дата

Инв. N подл.

Формат А3

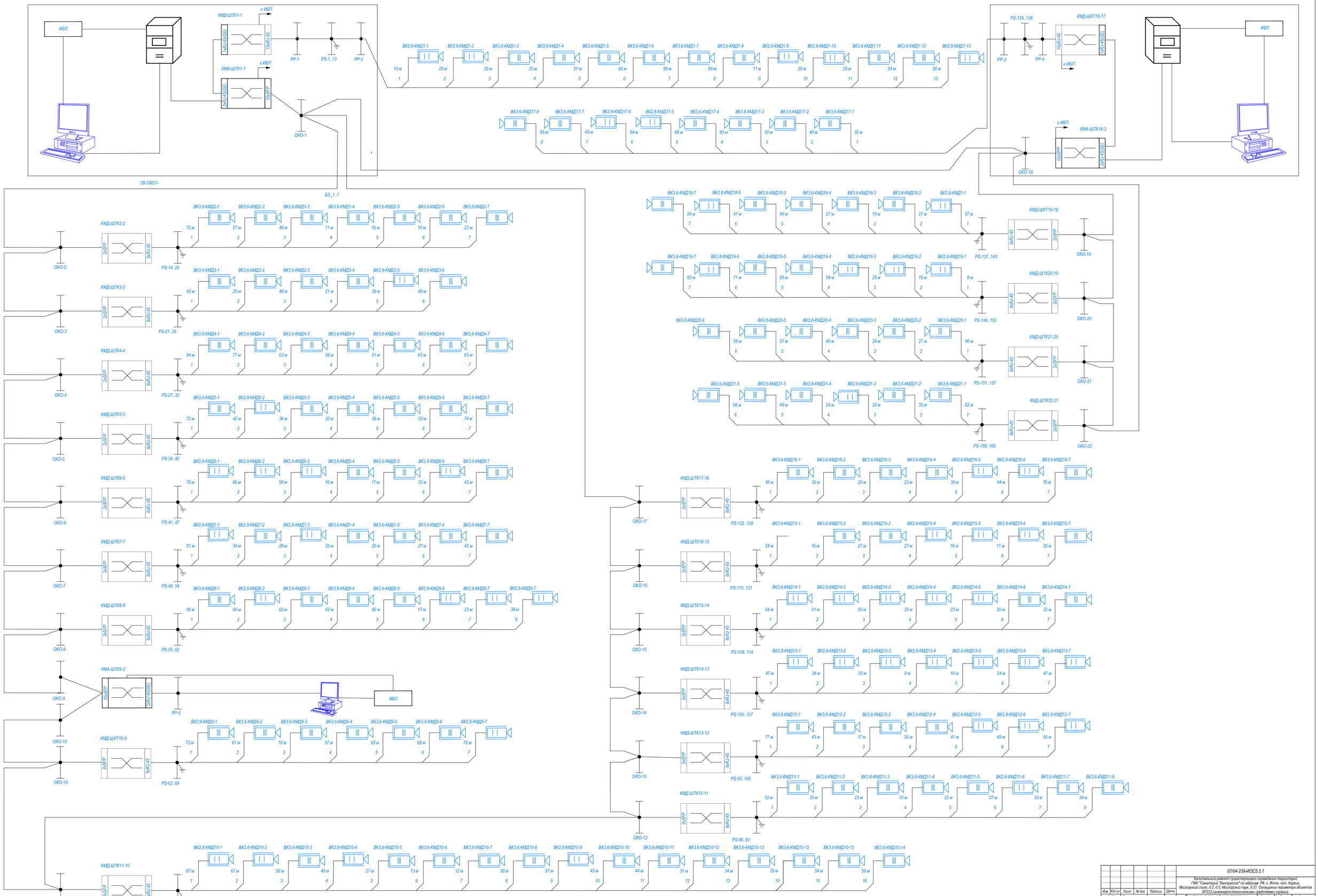

Изм.	Кол.уч.	Лист	№ док.	Подпись	Дата	07/04-239-ИОС5.5.1		
						Капитальный ремонт существующего сооружения территорий ГМУ "Санаторий "Белоруссия" по адресам: РК, г. Ялта, пгт. Кореиз, Мисхорский спуск, 0.2, 0.5, Мисхорский парк, 0.27. Оснащение периметра объектов ИТСО (инженерно-техническими средствами охраны).		
ГИП		Кузьмин				Система охранной сигнализации. Система видеонаблюдения. Система охранного освещения.	Стадия	Лист	Листов
Разраб.		Гладунов					П	20	
Проверил		Кузьмин				Структурная схема системы видеонаблюдения.	ООО "Энергоальянс-Крым"		

Взамен инв. N

Подпись и дата

Инв. N подл.

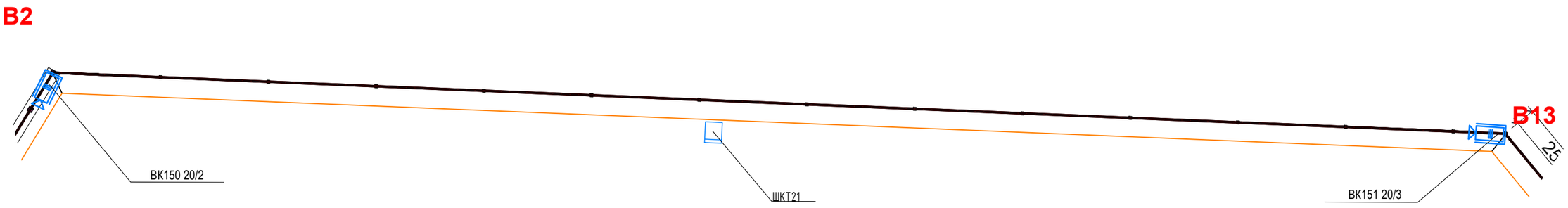

Разрез 1-1

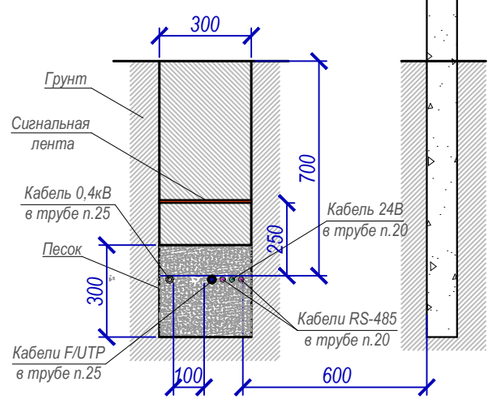

Разрез 2-2

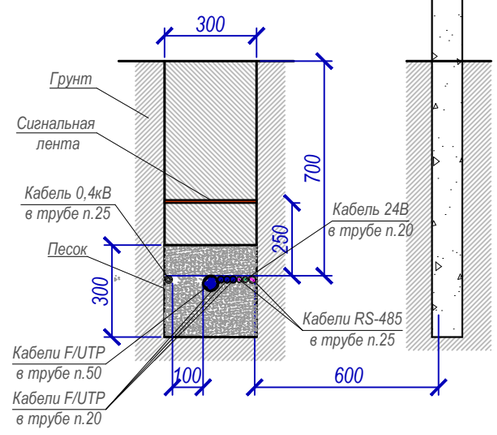

Разрез 3-3

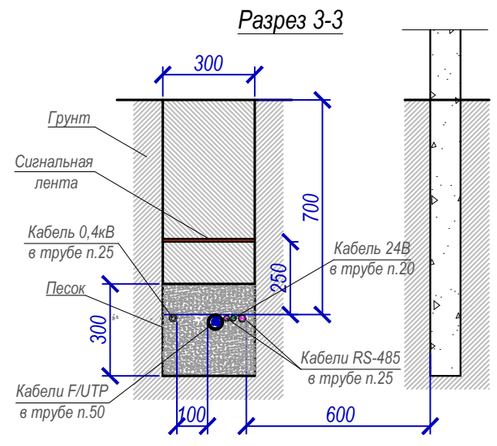

						07/04-239-ИОС5.5.1		
						Капитальный ремонт существующего ограждения территорий ГМУ "Санаторий "Белоруссия" по адресам: РК, г. Ялта, пгт. Кореиз, Мисхорский спуск, д.2, д.5, Мисхорский парк, д.27. Оснащение периметра объектов ИТСО (инженерно-техническими средствами охраны).		
Изм.	Кол.уч	Лист	№ док	Подпись	Дата			
ГИП		Кузьмин				Система охранной сигнализации. Система видеонаблюдения. Система охранного освещения.	Стадия	Лист	Листов
							П	21	
Разраб.		Гладунов							
Проверил		Кузьмин				Фрагменты ограждения т. B1-B2,B2-B13. Расположение сетей системы видеонаблюдения.	ООО "Энергоальянс-Крым"		

Взамен инв. N

Подпись и дата

Инв. N подл.

Фрагмент ограждения
т. В13-В12, М 1:200

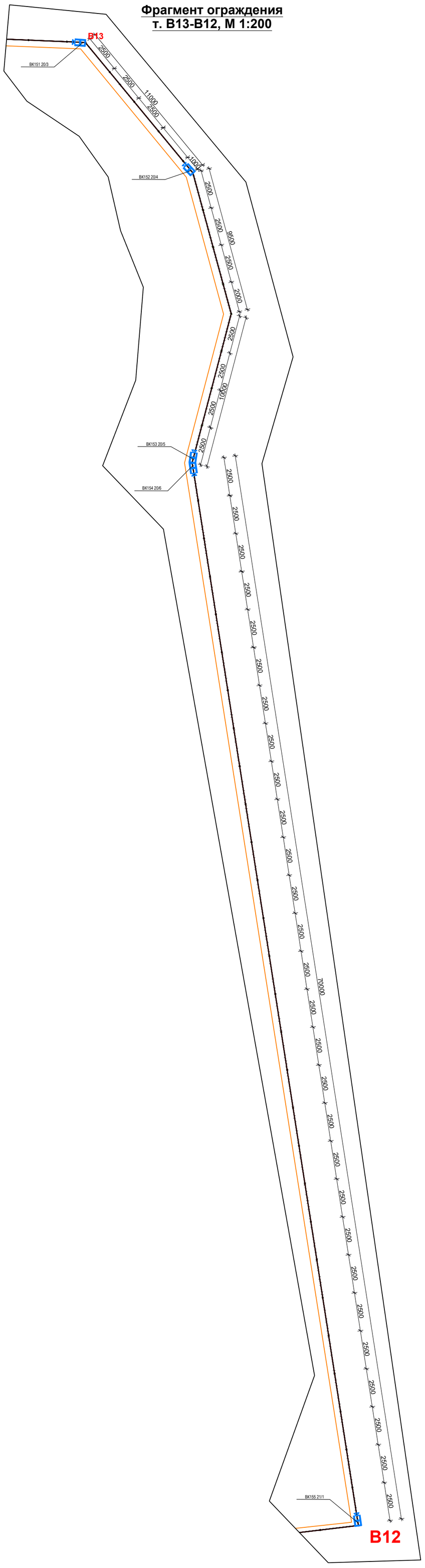
В13
ВК151 20/3
2500
2500
11000
2500
ВК152 20/4
1000
2500
2500
9500
2500
2000
2500
2500
10000
2500
ВК153 20/5
ВК154 20/6
2500
2500
2500

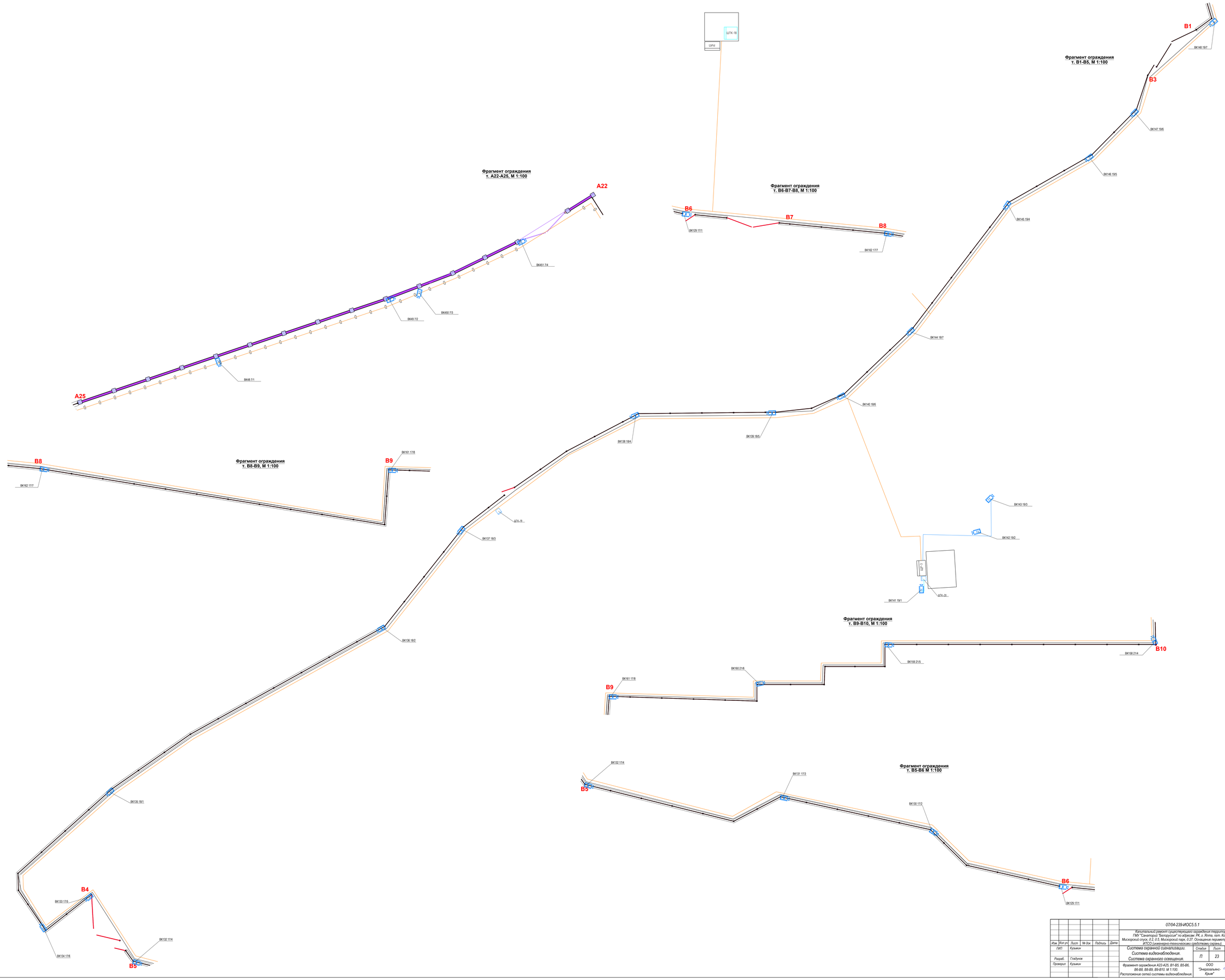

Изм.	Кол.уч.	Лист	№ док.	Подпись	Дата	07/04-239-ИОС5.5.1
						Капитальный ремонт существующего ограждения территории ГМУ "Санаторий "Белоруссия" по адресам: РК, г. Ялта, пгт. Кореиз, Мисхорский отрог, д.2, б.5, Мисхорский парк, д.27. Охранные периметры объектов ИТСО (инженерно-техническим средствами охраны.)
Гип	Кузьмин					Система охранной сигнализации. Система видеонаблюдения. Система охранного освещения.
Разраб.	Глядунов					Фрагмент ограждения А22-А25, В1-В5, В5-В6, В6-В8, В8-В9, В9-В10. М 1:100; Расположение сетей системы видеонаблюдения.
Проверил	Кузьмин					

Стадия	Лист	Листов
П	23	

ООО "Энергосальнис-Крым"

Взамен инв. №

Подпись и дата

Инв. № подл.

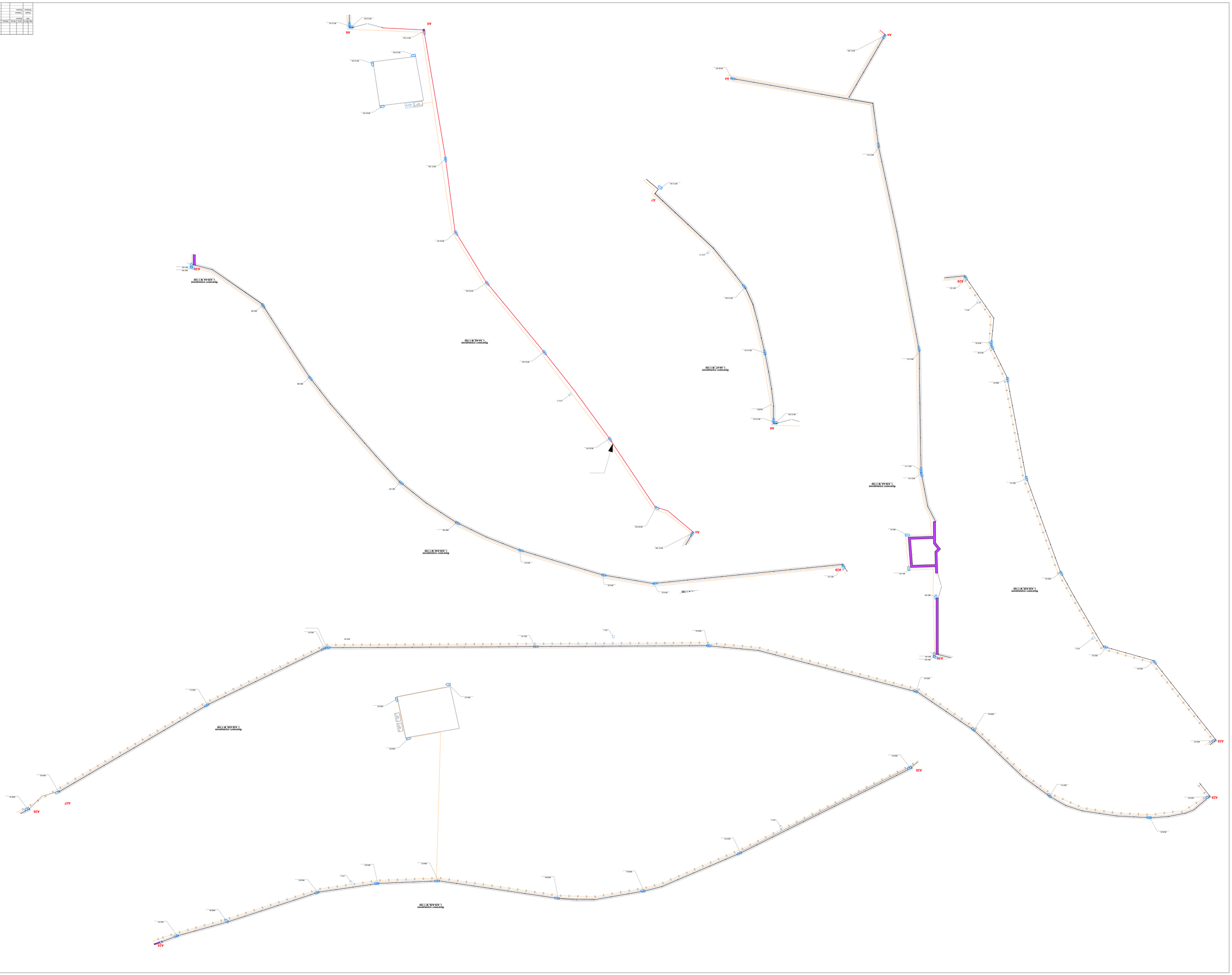
Dysponent ciągnikowy
1:A25-A26 W 1:100
Dysponent ciągnikowy
1:A1-A4 W 1:100
Dysponent ciągnikowy
1:A5-A6 W 1:100
Dysponent ciągnikowy
1:A7-A8 W 1:100
Dysponent ciągnikowy
1:A9-A10 W 1:100
Dysponent ciągnikowy
1:A20-A21 W 1:100
Dysponent ciągnikowy
1:A22-A24 W 1:100
A1
A2
A3
A4
A5
A6
A7
A8
A9
A10
A20
A21
A22
A23
A24
A25
A26
A27
A28
A29
A30
A31
A32
A33
A34
A35
A36
A37
A38
A39
A40
A41
A42
A43
A44
A45
A46
A47
A48
A49
A50
A51
A52
A53
A54
A55
A56
A57
A58
A59

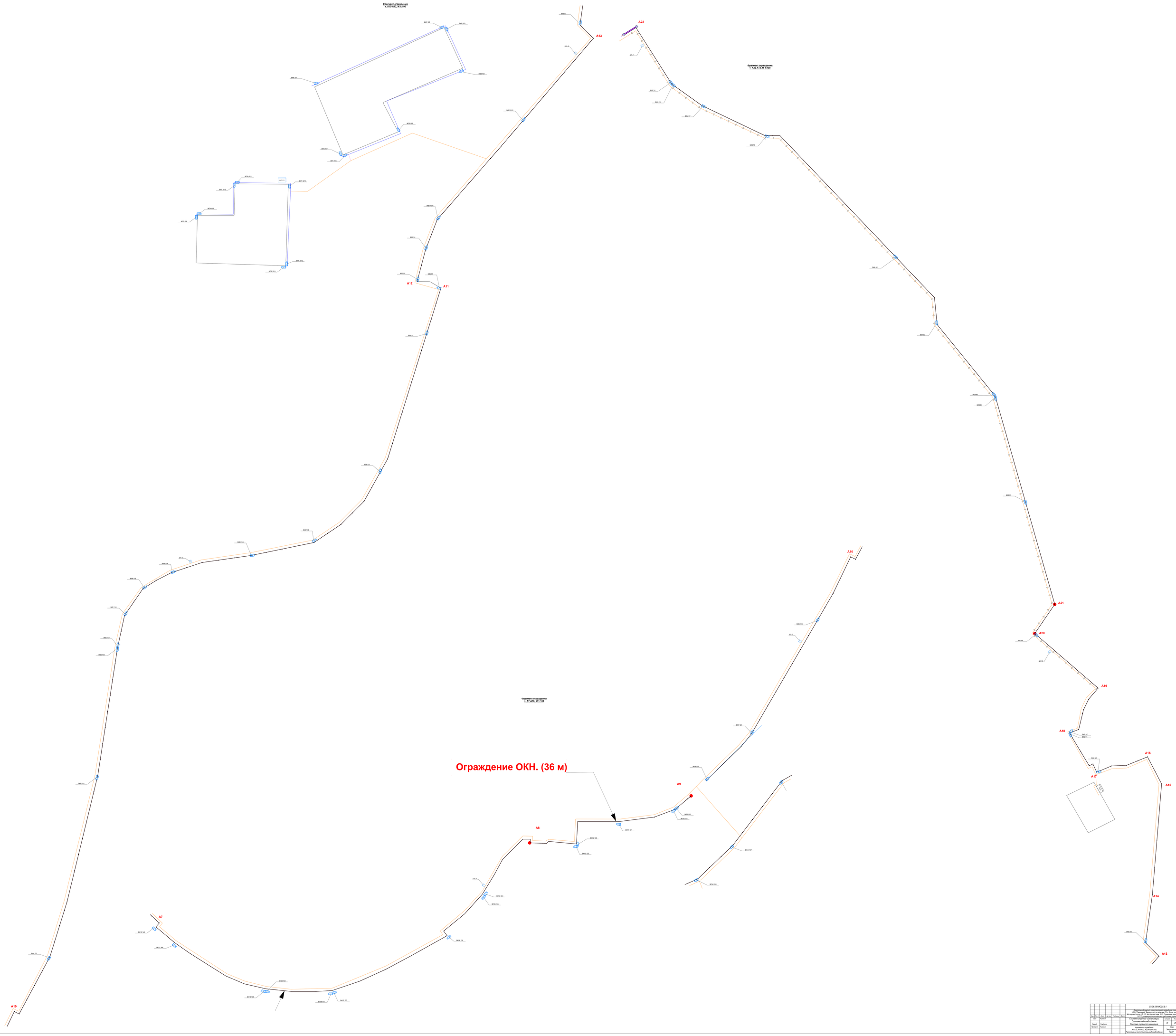

						07/04-239-И/СС5.5.1			
Изм.	Кол.уч.	Лист	№ док.	Подпись	Дата	Квартальный парк (территория парковки подземного паркинга) Жилой дом 2.2.2.6 Жилой дом 2.2.2.7 Жилой дом 2.2.2.8 Жилой дом 2.2.2.9 Жилой дом 2.2.2.10 Жилой дом 2.2.2.11 Объединенная парковка (территория парковки подземного паркинга)			
ГИП		Гнибрин				Система водоснабжения. Система горячего снабжения	Стадия	Лист	Листов
Разраб.		Гнибрин					Р	25	
Проверил		Кулаев				Фрагмент ограждения А7-А10, А10-А13, А22-А13 М 1:100 Расположение колодцев системы водоснабжения	ООО "Экоразвитие-Юг"		
Н.контр.		Кулаев							

ШТК

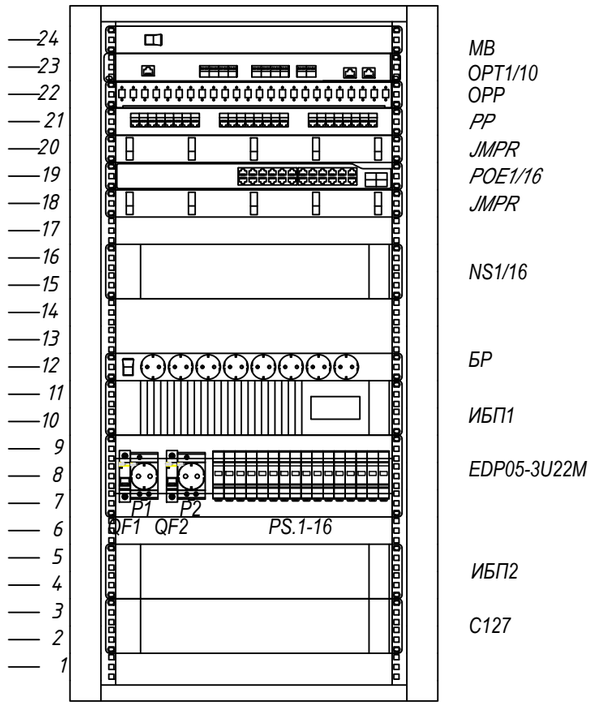

БШ

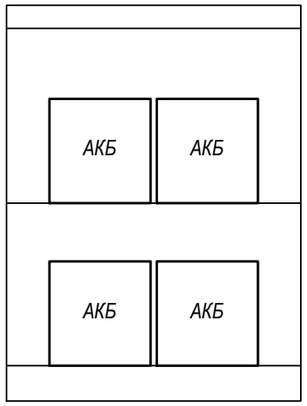

Поз.	Обозначение	Наименование	Кол.	Приме-чание
ШТК1		LINEA N Шкаф сетевой 19" 24U 600x600мм стеклянная	1	
		передняя дверь задняя металлическая черный		
MB		19" Модуль вентиляторный 1U с цифровым термостатом 2 вентилятора черный	1	
PP		Патч-панель кат.5E UTP 1U 24 порта	1	
JMPR		Кабельный органайзер 1U 2 боковых горизонт. и 4 вертик. кольца, черный	2	
POE 1/16		Коммутатор на 16-портов PoE NS-SW-16F3G-P	1	
NS 1/16		IP-видеорегистратор TRASSIR NeuroStation Compact RE 128кан.	1	
ИБП1		ИБП Eltena Monolith V3000RTLT	1	
БР		Блок розеток 19", 16А, 8 розеток, шнур 2м, выключатель	1	
EDP		Панель электрораспределительная 3U с DIN-рейкой	1	
QF1		Автоматический выключатель ВА47-29 1Р 16А хар. С	1	
QF2		Автоматический выключатель ВА47-29 1Р 6А хар. С	1	
Px		Розетка на Din-рейку, с заземляющим контактом РАр 10-3-ОПс	2	
PS.1-13		Устройство грозозащиты NST NS-LP-1GP/2D	13	
		Шина PE "земля" в корпусном изоляторе на DIN-рейку ШНИ-6x9-12-К-З	1	
		Шина N "ноль" в корпусном изоляторе на DIN-рейку ШНИ-6x9-12-К-С	1	
		Комплект проводов заземления 50 см - 6шт; 80 см - 3шт	1	
C127		Сервер ОПС127 исп.01	1	
ИБП2		ИБП BOLID UPS-1000	1	для C127
БШ		Батарейный шкаф BFT4A (480x645x462)	1	для ИБП1
АКБ		Необслуживаемые герметичные аккумуляторы 12ML45 12В 45А*ч	4	для ИБП1
OPP		Кросс оптический в стойку 19" Кор-24-У 8LC/UPS SM		
OPT 1/10		Управляемый L2 коммутатор DGS-1210-12TS/ME		

Изм.	Кол.уч	Лист	№ док	Подпись	Дата
ГИП		Кузьмин			
Разраб.		Гладунов			
Проверил		Кузьмин			

2024/07/04-239-ИОС5.5.1

Капитальный ремонт существующего ограждения территорий ГМУ "Санаторий "Белоруссия" по адресам: РК, г. Ялта, пгт. Кореиз, Мисхорский спуск, д.2, д.5, Мисхорский парк, д.27. Оснащение периметра объектов ИТСО (инженерно-техническими средствами охраны).

Система охранной сигнализации.
Система видеонаблюдения.
Система охранного освещения.

Стадия	Лист	Листов
П	26	

Основная территория
Схема размещения оборудования в телекоммуникационном шкафу ШТК

ООО "Энергоальянс-Крым"

Формат А-3

ШТК

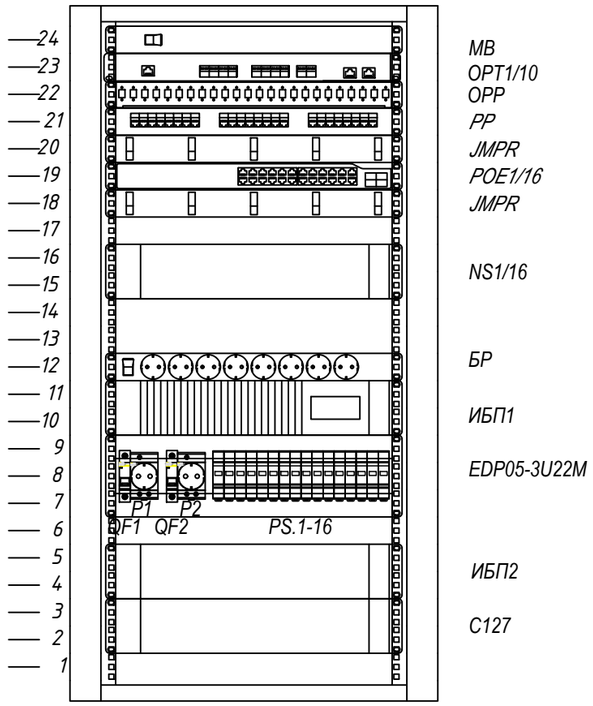

БШ

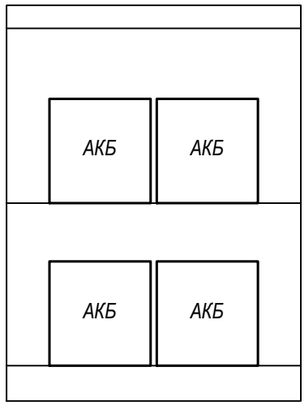

Поз.	Обозначение	Наименование	Кол.	Приме-чание
ШТК1		LINEA N Шкаф сетевой 19" 24U 600x600мм стеклянная	1	
		передняя дверь задняя металлическая черный		
MB		19" Модуль вентиляторный 1U с цифровым термостатом 2 вентилятора черный	1	
PP		Патч-панель кат.5E UTP 1U 24 порта	1	
JMPR		Кабельный органайзер 1U 2 боковых горизонт. и 4 вертик. кольца, черный	2	
POE 1/16		Коммутатор на 16-портов PoE NS-SW-16F3G-P	1	
NS 1/16		IP-видеорегистратор TRASSIR NeuroStation Compact RE 128кан.	1	
ИБП1		ИБП Eltena Monolith V3000RTLT	1	
БР		Блок розеток 19", 16А, 8 розеток, шнур 2м, выключатель	1	
EDP		Панель электрораспределительная 3U с DIN-рейкой	1	
QF1		Автоматический выключатель ВА47-29 1Р 16А хар. С	1	
QF2		Автоматический выключатель ВА47-29 1Р 6А хар. С	1	
Px		Розетка на Din-рейку, с заземляющим контактом РАр 10-3-ОПс	2	
PS.1-13		Устройство грозозащиты NST NS-LP-1GP/2D	13	
		Шина PE "земля" в корпусном изоляторе на DIN-рейку ШНИ-6x9-12-К-З	1	
		Шина N "ноль" в корпусном изоляторе на DIN-рейку ШНИ-6x9-12-К-С	1	
		Комплект проводов заземления 50 см - 6шт; 80 см - 3шт	1	
C127		Сервер ОПС127 исп.01	1	
ИБП2		ИБП BOLID UPS-1000	1	для C127
БШ		Батарейный шкаф BFT4A (480x645x462)	1	для ИБП1
АКБ		Необслуживаемые герметичные аккумуляторы 12ML45 12В 45А*ч	4	для ИБП1
OPP		Кросс оптический в стойку 19" Кор-24-У 8LC/UPS SM		
OPT 1/10		Управляемый L2 коммутатор DGS-1210-12TS/ME		

Изм.	Кол.уч	Лист	№ док	Подпись	Дата
ГИП		Кузьмин			
Разраб.		Гладунов			
Проверил		Кузьмин			

2024/07/04-239-ИОС5.5.1

Капитальный ремонт существующего ограждения территорий ГМУ "Санаторий "Белоруссия" по адресам: РК, г. Ялта, пгт. Кореиз, Мисхорский спуск, д.2, д.5, Мисхорский парк, д.27. Оснащение периметра объектов ИТСО (инженерно-техническими средствами охраны).

Система охранной сигнализации.
Система видеонаблюдения.
Система охранного освещения.

Стадия	Лист	Листов
П	27	

Территория столовой
Схема размещения оборудования в телекоммуникационном шкафу ШТК

ООО "Энергоальянс-Крым"

Формат А-3

Маркировка кабеля	Кабельная трасса		Тип линии связи	Марка кабеля	Количество кабелей и число жил, сечение	Длинна, м	Примечание
	Начало	Конец					
1	2	3	4	5	6	7	8
P1/01	POE1/16порт 01	ПП1 1/24 порт 01	Интерфейсная Ethernet	Патч-корд UTP кат. 5е	4х2х0,52	0,5	
P1/02	POE1/16порт 02	ПП1 1/24 порт 02	Интерфейсная Ethernet	Патч-корд UTP кат. 5е	4х2х0,52	0,5	
P1/03	POE1/16порт 03	ПП1 1/24 порт 03	Интерфейсная Ethernet	Патч-корд UTP кат. 5е	4х2х0,52	0,5	
P1/04	POE1/16порт 04	ПП1 1/24 порт 04	Интерфейсная Ethernet	Патч-корд UTP кат. 5е	4х2х0,52	0,5	
P1/05	POE1/16порт 05	ПП1 1/24 порт 05	Интерфейсная Ethernet	Патч-корд UTP кат. 5е	4х2х0,52	0,5	
P1/06	POE1/16порт 06	ПП1 1/24 порт 06	Интерфейсная Ethernet	Патч-корд UTP кат. 5е	4х2х0,52	0,5	
P1/07	POE1/16порт 07	ПП1 1/24 порт 07	Интерфейсная Ethernet	Патч-корд UTP кат. 5е	4х2х0,52	0,5	
P1/08	POE1/16порт 08	ПП1 1/24 порт 08	Интерфейсная Ethernet	Патч-корд UTP кат. 5е	4х2х0,52	0,5	
P1/09	POE1/16порт 09	ПП1 1/24 порт 09	Интерфейсная Ethernet	Патч-корд UTP кат. 5е	4х2х0,52	0,5	
P1/10	POE1/16порт 10	ПП1 1/24 порт 10	Интерфейсная Ethernet	Патч-корд UTP кат. 5е	4х2х0,52	0,5	
P1/11	POE1/16порт 11	ПП1 1/24 порт 11	Интерфейсная Ethernet	Патч-корд UTP кат. 5е	4х2х0,52	0,5	
P1/12	POE1/16порт 12	ПП1 1/24 порт 12	Интерфейсная Ethernet	Патч-корд UTP кат. 5е	4х2х0,52	0,5	
P1/13	POE1/16порт 13	ПП1 1/24 порт 13	Интерфейсная Ethernet	Патч-корд UTP кат. 5е	4х2х0,52	0,5	
P1/27	POE2/8порт 1	PS.14	Интерфейсная Ethernet	Патч-корд UTP кат. 5е	4х2х0,52	0,5	
P1/28	POE2/8порт 2	PS.15	Интерфейсная Ethernet	Патч-корд UTP кат. 5е	4х2х0,52	0,5	
P1/29	POE2/8порт 3	PS.16	Интерфейсная Ethernet	Патч-корд UTP кат. 5е	4х2х0,52	0,5	
P1/30	POE2/8порт 4	PS.17	Интерфейсная Ethernet	Патч-корд UTP кат. 5е	4х2х0,52	0,5	
P1/31	POE2/8порт 5	PS.18	Интерфейсная Ethernet	Патч-корд UTP кат. 5е	4х2х0,52	0,5	
P1/32	POE2/8порт 6	PS.19	Интерфейсная Ethernet	Патч-корд UTP кат. 5е	4х2х0,52	0,5	
P1/33	POE2/8порт 7	PS.20	Интерфейсная Ethernet	Патч-корд UTP кат. 5е	4х2х0,52	0,5	
P1/34	POE3/8порт 1	PS.21	Интерфейсная Ethernet	Патч-корд UTP кат. 5е	4х2х0,52	0,5	
P1/35	POE3/8порт 2	PS.22	Интерфейсная Ethernet	Патч-корд UTP кат. 5е	4х2х0,52	0,5	
P1/36	POE3/8порт 3	PS.23	Интерфейсная Ethernet	Патч-корд UTP кат. 5е	4х2х0,52	0,5	
P1/37	POE3/8порт 4	PS.24	Интерфейсная Ethernet	Патч-корд UTP кат. 5е	4х2х0,52	0,5	
P1/38	POE3/8порт 5	PS.25	Интерфейсная Ethernet	Патч-корд UTP кат. 5е	4х2х0,52	0,5	

Согласовано

Взам. инв. №

Подп. и дата

Инв. № подл.

изм.	колич..	лист	№ докум	подпись	дата
Разраб.		Гладунов			
Проверил		Кузьмин			
Н. контр.					
ГИП					

07/04-239-ИОС5.5.1

Капитальный ремонт существующего ограждения территорий ГМУ "Санаторий "Белоруссия" по адресам: РК, г. Ялта, пгт. Кореиз, Мисхорский спуск, д.2, д.5, Мисхорский парк, д.27. Оснащение периметра объектов ИТСО (инженерно-техническими средствами охраны).

Система охранной сигнализации.
Система видеонаблюдения.
Система охранного освещения.

Стадия	Лист	Листов
П	28	

Система видеонаблюдения.
Кабельный журнал

ООО "Энергоальянс-Крым"

Копировал

Формат А3

Маркировка кабеля	Кабельная трасса		Тип линии связи	Марка кабеля	Количество кабелей и число жил, сечение	Длинна, м	Примечание
	Начало	Конец					
1	2	3	4	5	6	7	8
P1/39	POE3/8порт 6	PS.26	Интерфейсная Ethernet	Патч-корд UTP кат. 5е	4х2х0,52	0,5	
P1/40	POE4/8порт 1	PS.27	Интерфейсная Ethernet	Патч-корд UTP кат. 5е	4х2х0,52	0,5	
P1/41	POE4/8порт 2	PS.28	Интерфейсная Ethernet	Патч-корд UTP кат. 5е	4х2х0,52	0,5	
P1/42	POE4/8порт 3	PS.29	Интерфейсная Ethernet	Патч-корд UTP кат. 5е	4х2х0,52	0,5	
P1/43	POE4/8порт 4	PS.30	Интерфейсная Ethernet	Патч-корд UTP кат. 5е	4х2х0,52	0,5	
P1/44	POE4/8порт 5	PS.31	Интерфейсная Ethernet	Патч-корд UTP кат. 5е	4х2х0,52	0,5	
P1/45	POE4/8порт 6	PS.32	Интерфейсная Ethernet	Патч-корд UTP кат. 5е	4х2х0,52	0,5	
P1/46	POE4/8порт 7	PS.33	Интерфейсная Ethernet	Патч-корд UTP кат. 5е	4х2х0,52	0,5	
P1/47	POE5/8порт 1	PS.34	Интерфейсная Ethernet	Патч-корд UTP кат. 5е	4х2х0,52	0,5	
P1/48	POE5/8порт 2	PS.35	Интерфейсная Ethernet	Патч-корд UTP кат. 5е	4х2х0,52	0,5	
P1/49	POE5/8порт 3	PS.36	Интерфейсная Ethernet	Патч-корд UTP кат. 5е	4х2х0,52	0,5	
P1/50	POE5/8порт 4	PS.37	Интерфейсная Ethernet	Патч-корд UTP кат. 5е	4х2х0,52	0,5	
P1/51	POE5/8порт 5	PS.38	Интерфейсная Ethernet	Патч-корд UTP кат. 5е	4х2х0,52	0,5	
P1/52	POE5/8порт 6	PS.39	Интерфейсная Ethernet	Патч-корд UTP кат. 5е	4х2х0,52	0,5	
P1/53	POE5/8порт 7	PS.40	Интерфейсная Ethernet	Патч-корд UTP кат. 5е	4х2х0,52	0,5	
P1/54	POE6/8порт 1	PS.41	Интерфейсная Ethernet	Патч-корд UTP кат. 5е	4х2х0,52	0,5	
P1/55	POE6/8порт 2	PS.42	Интерфейсная Ethernet	Патч-корд UTP кат. 5е	4х2х0,52	0,5	
P1/56	POE6/8порт 3	PS.43	Интерфейсная Ethernet	Патч-корд UTP кат. 5е	4х2х0,52	0,5	
P1/57	POE6/8порт 4	PS.44	Интерфейсная Ethernet	Патч-корд UTP кат. 5е	4х2х0,52	0,5	
P1/58	POE6/8порт 5	PS.45	Интерфейсная Ethernet	Патч-корд UTP кат. 5е	4х2х0,52	0,5	
P1/59	POE6/8порт 6	PS.46	Интерфейсная Ethernet	Патч-корд UTP кат. 5е	4х2х0,52	0,5	
P1/60	POE6/8порт 7	PS.47	Интерфейсная Ethernet	Патч-корд UTP кат. 5е	4х2х0,52	0,5	
P1/61	POE7/8порт 1	PS.48	Интерфейсная Ethernet	Патч-корд UTP кат. 5е	4х2х0,52	0,5	
P1/62	POE7/8порт 2	PS.49	Интерфейсная Ethernet	Патч-корд UTP кат. 5е	4х2х0,52	0,5	
P1/63	POE7/8порт 3	PS.50	Интерфейсная Ethernet	Патч-корд UTP кат. 5е	4х2х0,52	0,5	
P1/64	POE7/8порт 4	PS.51	Интерфейсная Ethernet	Патч-корд UTP кат. 5е	4х2х0,52	0,5	
P1/65	POE7/8порт 5	PS.52	Интерфейсная Ethernet	Патч-корд UTP кат. 5е	4х2х0,52	0,5	
P1/66	POE7/8порт 6	PS.53	Интерфейсная Ethernet	Патч-корд UTP кат. 5е	4х2х0,52	0,5	
P1/67	POE7/8порт 7	PS.54	Интерфейсная Ethernet	Патч-корд UTP кат. 5е	4х2х0,52	0,5	
P1/68	POE8/8порт 1	PS.55	Интерфейсная Ethernet	Патч-корд UTP кат. 5е	4х2х0,52	0,5	
P1/69	POE8/8порт 2	PS.56	Интерфейсная Ethernet	Патч-корд UTP кат. 5е	4х2х0,52	0,5	

Взам. инв. №

Подп. и дата

Инв. № подл.

Маркировка кабеля	Кабельная трасса		Тип линии связи	Марка кабеля	Количество кабелей и число жил, сечение	Длинна, м	Примечание
	Начало	Конец					
1	2	3	4	5	6	7	8
P1/70	POE8/8порт 3	PS.57	Интерфейсная Ethernet	Патч-корд UTP кат. 5е	4х2х0,52	0,5	
P1/71	POE8/8порт 4	PS.58	Интерфейсная Ethernet	Патч-корд UTP кат. 5е	4х2х0,52	0,5	
P1/72	POE8/8порт 5	PS.59	Интерфейсная Ethernet	Патч-корд UTP кат. 5е	4х2х0,52	0,5	
P1/73	POE8/8порт 6	PS.60	Интерфейсная Ethernet	Патч-корд UTP кат. 5е	4х2х0,52	0,5	
P1/74	POE8/8порт 7	PS.61	Интерфейсная Ethernet	Патч-корд UTP кат. 5е	4х2х0,52	0,5	
P1/75	POE8/8порт 8	PS.62	Интерфейсная Ethernet	Патч-корд UTP кат. 5е	4х2х0,52	0,5	
P1/76	POE9/8порт 1	PS.63	Интерфейсная Ethernet	Патч-корд UTP кат. 5е	4х2х0,52	0,5	
P1/77	POE9/8порт 2	PS.64	Интерфейсная Ethernet	Патч-корд UTP кат. 5е	4х2х0,52	0,5	
P1/78	POE9/8порт 3	PS.65	Интерфейсная Ethernet	Патч-корд UTP кат. 5е	4х2х0,52	0,5	
P1/79	POE9/8порт 4	PS.66	Интерфейсная Ethernet	Патч-корд UTP кат. 5е	4х2х0,52	0,5	
P1/80	POE9/8порт 5	PS.67	Интерфейсная Ethernet	Патч-корд UTP кат. 5е	4х2х0,52	0,5	
P1/81	POE9/8порт 6	PS.68	Интерфейсная Ethernet	Патч-корд UTP кат. 5е	4х2х0,52	0,5	
P1/82	POE9/8порт 7	PS.69	Интерфейсная Ethernet	Патч-корд UTP кат. 5е	4х2х0,52	0,5	
P1/83	POE10/16порт 1	PS.70	Интерфейсная Ethernet	Патч-корд UTP кат. 5е	4х2х0,52	0,5	
P1/84	POE10/16порт 2	PS.71	Интерфейсная Ethernet	Патч-корд UTP кат. 5е	4х2х0,52	0,5	
P1/85	POE10/16порт 3	PS.72	Интерфейсная Ethernet	Патч-корд UTP кат. 5е	4х2х0,52	0,5	
P1/86	POE10/16порт 4	PS.73	Интерфейсная Ethernet	Патч-корд UTP кат. 5е	4х2х0,52	0,5	
P1/87	POE10/16порт 5	PS.74	Интерфейсная Ethernet	Патч-корд UTP кат. 5е	4х2х0,52	0,5	
P1/88	POE10/16порт 6	PS.75	Интерфейсная Ethernet	Патч-корд UTP кат. 5е	4х2х0,52	0,5	
P1/89	POE10/16порт 7	PS.76	Интерфейсная Ethernet	Патч-корд UTP кат. 5е	4х2х0,52	0,5	
P1/90	POE10/16порт 8	PS.77	Интерфейсная Ethernet	Патч-корд UTP кат. 5е	4х2х0,52	0,5	
P1/91	POE10/16порт 9	PS.78	Интерфейсная Ethernet	Патч-корд UTP кат. 5е	4х2х0,52	0,5	
P1/92	POE10/16порт 10	PS.79	Интерфейсная Ethernet	Патч-корд UTP кат. 5е	4х2х0,52	0,5	
P1/93	POE10/16порт 11	PS.80	Интерфейсная Ethernet	Патч-корд UTP кат. 5е	4х2х0,52	0,5	
P1/94	POE10/16порт 12	PS.81	Интерфейсная Ethernet	Патч-корд UTP кат. 5е	4х2х0,52	0,5	
P1/95	POE10/16порт 13	PS.82	Интерфейсная Ethernet	Патч-корд UTP кат. 5е	4х2х0,52	0,5	
P1/96	POE10/16порт 14	PS.83	Интерфейсная Ethernet	Патч-корд UTP кат. 5е	4х2х0,52	0,5	
P1/97	POE10/16порт 15	PS.84	Интерфейсная Ethernet	Патч-корд UTP кат. 5е	4х2х0,52	0,5	
P1/98	POE10/16порт 16	PS.85	Интерфейсная Ethernet	Патч-корд UTP кат. 5е	4х2х0,52	0,5	
P1/99	POE11/8порт 1	PS.86	Интерфейсная Ethernet	Патч-корд UTP кат. 5е	4х2х0,52	0,5	
P1/100	POE11/8порт 2	PS.87	Интерфейсная Ethernet	Патч-корд UTP кат. 5е	4х2х0,52	0,5	

Взам. инв. №

Подп. и дата

Инв. № подл.

Маркировка кабеля	Кабельная трасса		Тип линии связи	Марка кабеля	Количество кабелей и число жил, сечение	Длинна, м	Примечание
	Начало	Конец					
1	2	3	4	5	6	7	8
P1/101	POE11/8порт 3	PS.88	Интерфейсная Ethernet	Патч-корд UTP кат. 5е	4х2х0,52	0,5	
P1/102	POE11/8порт 4	PS.89	Интерфейсная Ethernet	Патч-корд UTP кат. 5е	4х2х0,52	0,5	
P1/103	POE11/8порт 5	PS.90	Интерфейсная Ethernet	Патч-корд UTP кат. 5е	4х2х0,52	0,5	
P1/104	POE11/8порт 6	PS.91	Интерфейсная Ethernet	Патч-корд UTP кат. 5е	4х2х0,52	0,5	
P1/105	POE11/8порт 7	PS.92	Интерфейсная Ethernet	Патч-корд UTP кат. 5е	4х2х0,52	0,5	
P1/106	POE11/8порт 8	PS.93	Интерфейсная Ethernet	Патч-корд UTP кат. 5е	4х2х0,52	0,5	
P1/107	POE12/8порт 1	PS.94	Интерфейсная Ethernet	Патч-корд UTP кат. 5е	4х2х0,52	0,5	
P1/108	POE12/8порт 2	PS.95	Интерфейсная Ethernet	Патч-корд UTP кат. 5е	4х2х0,52	0,5	
P1/109	POE12/8порт 3	PS.96	Интерфейсная Ethernet	Патч-корд UTP кат. 5е	4х2х0,52	0,5	
P1/110	POE12/8порт 4	PS.97	Интерфейсная Ethernet	Патч-корд UTP кат. 5е	4х2х0,52	0,5	
P1/111	POE12/8порт 5	PS.98	Интерфейсная Ethernet	Патч-корд UTP кат. 5е	4х2х0,52	0,5	
P1/112	POE12/8порт 6	PS.99	Интерфейсная Ethernet	Патч-корд UTP кат. 5е	4х2х0,52	0,5	
P1/113	POE12/8порт 7	PS.100	Интерфейсная Ethernet	Патч-корд UTP кат. 5е	4х2х0,52	0,5	
P1/114	POE13/8порт 1	PS.101	Интерфейсная Ethernet	Патч-корд UTP кат. 5е	4х2х0,52	0,5	
P1/115	POE13/8порт 2	PS.102	Интерфейсная Ethernet	Патч-корд UTP кат. 5е	4х2х0,52	0,5	
P1/116	POE13/8порт 3	PS.103	Интерфейсная Ethernet	Патч-корд UTP кат. 5е	4х2х0,52	0,5	
P1/117	POE13/8порт 4	PS.104	Интерфейсная Ethernet	Патч-корд UTP кат. 5е	4х2х0,52	0,5	
P1/118	POE13/8порт 5	PS.105	Интерфейсная Ethernet	Патч-корд UTP кат. 5е	4х2х0,52	0,5	
P1/119	POE13/8порт 6	PS.106	Интерфейсная Ethernet	Патч-корд UTP кат. 5е	4х2х0,52	0,5	
P1/120	POE13/8порт 7	PS.107	Интерфейсная Ethernet	Патч-корд UTP кат. 5е	4х2х0,52	0,5	
P1/121	POE14/8порт 1	PS.108	Интерфейсная Ethernet	Патч-корд UTP кат. 5е	4х2х0,52	0,5	
P1/122	POE14/8порт 2	PS.109	Интерфейсная Ethernet	Патч-корд UTP кат. 5е	4х2х0,52	0,5	
P1/123	POE14/8порт 3	PS.110	Интерфейсная Ethernet	Патч-корд UTP кат. 5е	4х2х0,52	0,5	
P1/124	POE14/8порт 4	PS.111	Интерфейсная Ethernet	Патч-корд UTP кат. 5е	4х2х0,52	0,5	
P1/125	POE14/8порт 5	PS.112	Интерфейсная Ethernet	Патч-корд UTP кат. 5е	4х2х0,52	0,5	
P1/126	POE14/8порт 6	PS.113	Интерфейсная Ethernet	Патч-корд UTP кат. 5е	4х2х0,52	0,5	
P1/127	POE14/8порт 7	PS.114	Интерфейсная Ethernet	Патч-корд UTP кат. 5е	4х2х0,52	0,5	
P1/128	POE15/8порт 1	PS.115	Интерфейсная Ethernet	Патч-корд UTP кат. 5е	4х2х0,52	0,5	
P1/129	POE15/8порт 2	PS.116	Интерфейсная Ethernet	Патч-корд UTP кат. 5е	4х2х0,52	0,5	
P1/130	POE15/8порт 3	PS.117	Интерфейсная Ethernet	Патч-корд UTP кат. 5е	4х2х0,52	0,5	
P1/131	POE15/8порт 4	PS.118	Интерфейсная Ethernet	Патч-корд UTP кат. 5е	4х2х0,52	0,5	

Взам. инв. №

Подп. и дата

Инв. № подл.

Маркировка кабеля	Кабельная трасса		Тип линии связи	Марка кабеля	Количество кабелей и число жил, сечение	Длинна, м	Примечание
	Начало	Конец					
1	2	3	4	5	6	7	8
P1/132	POE15/8порт 5	PS.119	Интерфейсная Ethernet	Патч-корд UTP кат. 5е	4х2х0,52	0,5	
P1/133	POE15/8порт 6	PS.120	Интерфейсная Ethernet	Патч-корд UTP кат. 5е	4х2х0,52	0,5	
P1/134	POE15/8порт 7	PS.121	Интерфейсная Ethernet	Патч-корд UTP кат. 5е	4х2х0,52	0,5	
P1/135	POE16/8порт 1	PS.122	Интерфейсная Ethernet	Патч-корд UTP кат. 5е	4х2х0,52	0,5	
P1/136	POE16/8порт 2	PS.123	Интерфейсная Ethernet	Патч-корд UTP кат. 5е	4х2х0,52	0,5	
P1/137	POE16/8порт 3	PS.124	Интерфейсная Ethernet	Патч-корд UTP кат. 5е	4х2х0,52	0,5	
P1/138	POE16/8порт 4	PS.125	Интерфейсная Ethernet	Патч-корд UTP кат. 5е	4х2х0,52	0,5	
P1/139	POE16/8порт 5	PS.126	Интерфейсная Ethernet	Патч-корд UTP кат. 5е	4х2х0,52	0,5	
P1/140	POE16/8порт 6	PS.127	Интерфейсная Ethernet	Патч-корд UTP кат. 5е	4х2х0,52	0,5	
P1/141	POE16/8порт 7	PS.128	Интерфейсная Ethernet	Патч-корд UTP кат. 5е	4х2х0,52	0,5	
P1/142	POE17/16порт 1	PS.129	Интерфейсная Ethernet	Патч-корд UTP кат. 5е	4х2х0,52	0,5	
P1/143	POE17/16порт 2	PS.130	Интерфейсная Ethernet	Патч-корд UTP кат. 5е	4х2х0,52	0,5	
P1/144	POE17/16порт 3	PS.131	Интерфейсная Ethernet	Патч-корд UTP кат. 5е	4х2х0,52	0,5	
P1/145	POE17/16порт 4	PS.132	Интерфейсная Ethernet	Патч-корд UTP кат. 5е	4х2х0,52	0,5	
P1/146	POE17/16порт 5	PS.133	Интерфейсная Ethernet	Патч-корд UTP кат. 5е	4х2х0,52	0,5	
P1/147	POE17/16порт 6	PS.134	Интерфейсная Ethernet	Патч-корд UTP кат. 5е	4х2х0,52	0,5	
P1/148	POE17/16порт 7	PS.161	Интерфейсная Ethernet	Патч-корд UTP кат. 5е	4х2х0,52	0,5	
P1/149	POE17/16порт 8	PS.162	Интерфейсная Ethernet	Патч-корд UTP кат. 5е	4х2х0,52	0,5	
P1/150	POE18/8порт 1	PS.135	Интерфейсная Ethernet	Патч-корд UTP кат. 5е	4х2х0,52	0,5	
P1/151	POE18/8порт 2	PS.136	Интерфейсная Ethernet	Патч-корд UTP кат. 5е	4х2х0,52	0,5	
P1/152	POE18/8порт 3	PS.137	Интерфейсная Ethernet	Патч-корд UTP кат. 5е	4х2х0,52	0,5	
P1/153	POE18/8порт 4	PS.138	Интерфейсная Ethernet	Патч-корд UTP кат. 5е	4х2х0,52	0,5	
P1/154	POE18/8порт 5	PS.139	Интерфейсная Ethernet	Патч-корд UTP кат. 5е	4х2х0,52	0,5	
P1/155	POE18/8порт 6	PS.140	Интерфейсная Ethernet	Патч-корд UTP кат. 5е	4х2х0,52	0,5	
P1/156	POE18/8порт 7	PS.141	Интерфейсная Ethernet	Патч-корд UTP кат. 5е	4х2х0,52	0,5	
P1/157	POE19/8порт 1	PS.142	Интерфейсная Ethernet	Патч-корд UTP кат. 5е	4х2х0,52	0,5	
P1/158	POE19/8порт 2	PS.143	Интерфейсная Ethernet	Патч-корд UTP кат. 5е	4х2х0,52	0,5	
P1/159	POE19/8порт 3	PS.144	Интерфейсная Ethernet	Патч-корд UTP кат. 5е	4х2х0,52	0,5	
P1/160	POE19/8порт 4	PS.145	Интерфейсная Ethernet	Патч-корд UTP кат. 5е	4х2х0,52	0,5	
P1/161	POE19/8порт 5	PS.146	Интерфейсная Ethernet	Патч-корд UTP кат. 5е	4х2х0,52	0,5	
P1/162	POE19/8порт 6	PS.147	Интерфейсная Ethernet	Патч-корд UTP кат. 5е	4х2х0,52	0,5	

Взам. инв. №

Подп. и дата

Инв. № подл.

Маркировка кабеля	Кабельная трасса		Тип линии связи	Марка кабеля	Количество кабелей и число жил, сечение	Длинна, м	Примечание
	Начало	Конец					
1	2	3	4	5	6	7	8
P1/163	POE19/8порт 7	PS.148	Интерфейсная Ethernet	Патч-корд UTP кат. 5е	4х2х0,52	0,5	
P1/164	POE20/8порт 1	PS.149	Интерфейсная Ethernet	Патч-корд UTP кат. 5е	4х2х0,52	0,5	
P1/165	POE20/8порт 2	PS.150	Интерфейсная Ethernet	Патч-корд UTP кат. 5е	4х2х0,52	0,5	
P1/166	POE20/8порт 3	PS.151	Интерфейсная Ethernet	Патч-корд UTP кат. 5е	4х2х0,52	0,5	
P1/167	POE20/8порт 4	PS.152	Интерфейсная Ethernet	Патч-корд UTP кат. 5е	4х2х0,52	0,5	
P1/168	POE20/8порт 5	PS.153	Интерфейсная Ethernet	Патч-корд UTP кат. 5е	4х2х0,52	0,5	
P1/169	POE20/8порт 6	PS.154	Интерфейсная Ethernet	Патч-корд UTP кат. 5е	4х2х0,52	0,5	
P1/170	POE21/8порт 1	PS.155	Интерфейсная Ethernet	Патч-корд UTP кат. 5е	4х2х0,52	0,5	
P1/171	POE21/8порт 2	PS.156	Интерфейсная Ethernet	Патч-корд UTP кат. 5е	4х2х0,52	0,5	
P1/172	POE21/8порт 3	PS.157	Интерфейсная Ethernet	Патч-корд UTP кат. 5е	4х2х0,52	0,5	
P1/173	POE21/8порт 4	PS.158	Интерфейсная Ethernet	Патч-корд UTP кат. 5е	4х2х0,52	0,5	
P1/174	POE21/8порт 5	PS.159	Интерфейсная Ethernet	Патч-корд UTP кат. 5е	4х2х0,52	0,5	
P1/175	POE21/8порт 6	PS.160	Интерфейсная Ethernet	Патч-корд UTP кат. 5е	4х2х0,52	0,5	
S1/1	ПП1 1/24 порт 1	PS.1	Интерфейсная Ethernet	Патч-корд UTP кат. 5е	4х2х0,52	0,5	
S1/2	ПП1 1/24 порт 2	PS.2	Интерфейсная Ethernet	Патч-корд UTP кат. 5е	4х2х0,52	0,5	
S1/3	ПП1 1/24 порт 3	PS.3	Интерфейсная Ethernet	Патч-корд UTP кат. 5е	4х2х0,52	0,5	
S1/4	ПП1 1/24 порт 4	PS.4	Интерфейсная Ethernet	Патч-корд UTP кат. 5е	4х2х0,52	0,5	
S1/5	ПП1 1/24 порт 5	PS.5	Интерфейсная Ethernet	Патч-корд UTP кат. 5е	4х2х0,52	0,5	
S1/6	ПП1 1/24 порт 6	PS.6	Интерфейсная Ethernet	Патч-корд UTP кат. 5е	4х2х0,52	0,5	
S1/7	ПП1 1/24 порт 7	PS.7	Интерфейсная Ethernet	Патч-корд UTP кат. 5е	4х2х0,52	0,5	
S1/8	ПП1 1/24 порт 8	PS.8	Интерфейсная Ethernet	Патч-корд UTP кат. 5е	4х2х0,52	0,5	
S1/9	ПП1 1/24 порт 9	PS.9	Интерфейсная Ethernet	Патч-корд UTP кат. 5е	4х2х0,52	0,5	
S1/10	ПП1 1/24 порт 10	PS.10	Интерфейсная Ethernet	Патч-корд UTP кат. 5е	4х2х0,52	0,5	
S1/11	ПП1 1/24 порт 11	PS.11	Интерфейсная Ethernet	Патч-корд UTP кат. 5е	4х2х0,52	0,5	
S1/12	ПП1 1/24 порт 12	PS.12	Интерфейсная Ethernet	Патч-корд UTP кат. 5е	4х2х0,52	0,5	
S1/13	ПП1 1/24 порт 13	PS.13	Интерфейсная Ethernet	Патч-корд UTP кат. 5е	4х2х0,52	0,5	
S1/14	ПП3 1/24 порт 1	PS.129	Интерфейсная Ethernet	Патч-корд UTP кат. 5е	4х2х0,52	0,5	
S1/15	ПП3 1/24 порт 2	PS.130	Интерфейсная Ethernet	Патч-корд UTP кат. 5е	4х2х0,52	0,5	
S1/16	ПП3 1/24 порт 3	PS.131	Интерфейсная Ethernet	Патч-корд UTP кат. 5е	4х2х0,52	0,5	
S1/17	ПП3 1/24 порт 4	PS.132	Интерфейсная Ethernet	Патч-корд UTP кат. 5е	4х2х0,52	0,5	
S1/18	ПП3 1/24 порт 5	PS.133	Интерфейсная Ethernet	Патч-корд UTP кат. 5е	4х2х0,52	0,5	

Взам. инв. №

Подп. и дата

Инв. № подл.

Маркировка кабеля	Кабельная трасса		Тип линии связи	Марка кабеля	Количество кабелей и число жил, сечение	Длинна, м	Примечание
	Начало	Конец					
1	2	3	4	5	6	7	8
S1/19	ПП3 1/24 порт 6	PS.134	Интерфейсная Ethernet	Патч-корд UTP кат. 5е	4х2х0,52	0,5	
S1/20	ПП3 1/24 порт 7	PS.135	Интерфейсная Ethernet	Патч-корд UTP кат. 5е	4х2х0,52	0,5	
S1/21	ПП3 1/24 порт 8	PS.136	Интерфейсная Ethernet	Патч-корд UTP кат. 5е	4х2х0,52	0,5	
S1/22	PS.129	ПП4 1/24 порт 1	Интерфейсная Ethernet	Патч-корд UTP кат. 5е	4х2х0,52	0,5	
S1/23	PS.130	ПП4 1/24 порт 2	Интерфейсная Ethernet	Патч-корд UTP кат. 5е	4х2х0,52	0,5	
S1/24	PS.131	ПП4 1/24 порт 3	Интерфейсная Ethernet	Патч-корд UTP кат. 5е	4х2х0,52	0,5	
S1/25	PS.132	ПП4 1/24 порт 4	Интерфейсная Ethernet	Патч-корд UTP кат. 5е	4х2х0,52	0,5	
S1/26	PS.133	ПП4 1/24 порт 5	Интерфейсная Ethernet	Патч-корд UTP кат. 5е	4х2х0,52	0,5	
S1/27	PS.134	ПП4 1/24 порт 6	Интерфейсная Ethernet	Патч-корд UTP кат. 5е	4х2х0,52	0,5	
S1/28	PS.135	ПП4 1/24 порт 7	Интерфейсная Ethernet	Патч-корд UTP кат. 5е	4х2х0,52	0,5	
S1/29	PS.136	ПП4 1/24 порт 8	Интерфейсная Ethernet	Патч-корд UTP кат. 5е	4х2х0,52	0,5	
S1/30	PS.1	ПП2 1/24 порт 1	Интерфейсная Ethernet	Патч-корд UTP кат. 5е	4х2х0,52	0,5	
S1/31	PS.2	ПП2 1/24 порт 2	Интерфейсная Ethernet	Патч-корд UTP кат. 5е	4х2х0,52	0,5	
S1/32	PS.3	ПП2 1/24 порт 3	Интерфейсная Ethernet	Патч-корд UTP кат. 5е	4х2х0,52	0,5	
S1/33	PS.4	ПП2 1/24 порт 4	Интерфейсная Ethernet	Патч-корд UTP кат. 5е	4х2х0,52	0,5	
S1/34	PS.5	ПП2 1/24 порт 5	Интерфейсная Ethernet	Патч-корд UTP кат. 5е	4х2х0,52	0,5	
S1/35	PS.6	ПП2 1/24 порт 6	Интерфейсная Ethernet	Патч-корд UTP кат. 5е	4х2х0,52	0,5	
S1/36	PS.7	ПП2 1/24 порт 7	Интерфейсная Ethernet	Патч-корд UTP кат. 5е	4х2х0,52	0,5	
S1/37	PS.8	ПП2 1/24 порт 8	Интерфейсная Ethernet	Патч-корд UTP кат. 5е	4х2х0,52	0,5	
S1/38	PS.9	ПП2 1/24 порт 9	Интерфейсная Ethernet	Патч-корд UTP кат. 5е	4х2х0,52	0,5	
S1/39	PS.10	ПП2 1/24 порт 10	Интерфейсная Ethernet	Патч-корд UTP кат. 5е	4х2х0,52	0,5	
S1/40	PS.11	ПП2 1/24 порт 11	Интерфейсная Ethernet	Патч-корд UTP кат. 5е	4х2х0,52	0,5	
S1/41	PS.12	ПП2 1/24 порт 12	Интерфейсная Ethernet	Патч-корд UTP кат. 5е	4х2х0,52	0,5	
S1/42	PS.13	ПП2 1/24 порт 13	Интерфейсная Ethernet	Патч-корд UTP кат. 5е	4х2х0,52	0,5	
S1/43	PS.129	ПП4 1/24 порт 1	Интерфейсная Ethernet	Патч-корд UTP кат. 5е	4х2х0,52	0,5	
S1/44	PS.130	ПП4 1/24 порт 2	Интерфейсная Ethernet	Патч-корд UTP кат. 5е	4х2х0,52	0,5	
S1/45	PS.131	ПП4 1/24 порт 3	Интерфейсная Ethernet	Патч-корд UTP кат. 5е	4х2х0,52	0,5	
S1/46	PS.132	ПП4 1/24 порт 4	Интерфейсная Ethernet	Патч-корд UTP кат. 5е	4х2х0,52	0,5	
S1/47	PS.133	ПП4 1/24 порт 5	Интерфейсная Ethernet	Патч-корд UTP кат. 5е	4х2х0,52	0,5	
S1/48	PS.134	ПП4 1/24 порт 6	Интерфейсная Ethernet	Патч-корд UTP кат. 5е	4х2х0,52	0,5	
S1/49	PS.135	ПП4 1/24 порт 7	Интерфейсная Ethernet	Патч-корд UTP кат. 5е	4х2х0,52	0,5	

Маркировка кабеля	Кабельная трасса		Тип линии связи	Марка кабеля	Количество кабелей и число жил, сечение	Длинна, м	Примечание
	Начало	Конец					
1	2	3	4	5	6	7	8
S1/50	PS.136	ПП4 1/24 порт 8	Интерфейсная Ethernet	Патч-корд UTP кат. 5е	4х2х0,52	0,5	
C1/01	ПП2 1/24 порт 1	ВК1 1/01	Интерфейсная Ethernet	F/UTP Cat5e PVC/PE	4х2х0,52	10	
C1/02	ПП2 1/24 порт 2	ВК2 1/02	Интерфейсная Ethernet	F/UTP Cat5e PVC/PE	4х2х0,52	25	
C1/03	ПП2 1/24 порт 3	ВК3 1/03	Интерфейсная Ethernet	F/UTP Cat5e PVC/PE	4х2х0,52	35	
C1/04	ПП2 1/24 порт 4	ВК4 1/04	Интерфейсная Ethernet	F/UTP Cat5e PVC/PE	4х2х0,52	35	
C1/05	ПП2 1/24 порт 5	ВК5 1/05	Интерфейсная Ethernet	F/UTP Cat5e PVC/PE	4х2х0,52	51	
C1/06	ПП2 1/24 порт 6	ВК6 1/06	Интерфейсная Ethernet	F/UTP Cat5e PVC/PE	4х2х0,52	66	
C1/07	ПП2 1/24 порт 7	ВК7 1/07	Интерфейсная Ethernet	F/UTP Cat5e PVC/PE	4х2х0,52	89	
C1/08	ПП2 1/24 порт 8	ВК8 1/08	Интерфейсная Ethernet	F/UTP Cat5e PVC/PE	4х2х0,52	99	
C1/09	ПП2 1/24 порт 9	ВК9 1/09	Интерфейсная Ethernet	F/UTP Cat5e PVC/PE	4х2х0,52	11	
C1/10	ПП2 1/24 порт 10	ВК10 1/10	Интерфейсная Ethernet	F/UTP Cat5e PVC/PE	4х2х0,52	29	
C1/11	ПП2 1/24 порт 11	ВК11 1/11	Интерфейсная Ethernet	F/UTP Cat5e PVC/PE	4х2х0,52	29	
C1/12	ПП2 1/24 порт 12	ВК12 1/12	Интерфейсная Ethernet	F/UTP Cat5e PVC/PE	4х2х0,52	54	
C1/13	ПП2 1/24 порт 13	ВК13 1/13	Интерфейсная Ethernet	F/UTP Cat5e PVC/PE	4х2х0,52	90	
C1/14	PS.14	ВК14 2/1	Интерфейсная Ethernet	F/UTP Cat5e PVC/PE	4х2х0,52	72	
C1/15	PS.15	ВК15 2/2	Интерфейсная Ethernet	F/UTP Cat5e PVC/PE	4х2х0,52	57	
C1/16	PS.16	ВК16 2/3	Интерфейсная Ethernet	F/UTP Cat5e PVC/PE	4х2х0,52	48	
C1/17	PS.17	ВК17 2/4	Интерфейсная Ethernet	F/UTP Cat5e PVC/PE	4х2х0,52	11	
C1/18	PS.18	ВК18 2/5	Интерфейсная Ethernet	F/UTP Cat5e PVC/PE	4х2х0,52	16	
C1/19	PS.19	ВК19 2/6	Интерфейсная Ethernet	F/UTP Cat5e PVC/PE	4х2х0,52	16	
C1/20	PS.20	ВК20 2/7	Интерфейсная Ethernet	F/UTP Cat5e PVC/PE	4х2х0,52	23	
C1/21	PS.21	ВК21 3/1	Интерфейсная Ethernet	F/UTP Cat5e PVC/PE	4х2х0,52	42	
C1/22	PS.22	ВК22 3/2	Интерфейсная Ethernet	F/UTP Cat5e PVC/PE	4х2х0,52	20	
C1/23	PS.23	ВК23 3/3	Интерфейсная Ethernet	F/UTP Cat5e PVC/PE	4х2х0,52	48	
C1/24	PS.24	ВК24 3/4	Интерфейсная Ethernet	F/UTP Cat5e PVC/PE	4х2х0,52	21	
C1/25	PS.25	ВК25 3/5	Интерфейсная Ethernet	F/UTP Cat5e PVC/PE	4х2х0,52	39	
C1/26	PS.26	ВК26 3/6	Интерфейсная Ethernet	F/UTP Cat5e PVC/PE	4х2х0,52	49	
C1/27	PS.27	ВК27 4/1	Интерфейсная Ethernet	F/UTP Cat5e PVC/PE	4х2х0,52	94	
C1/28	PS.28	ВК28 4/2	Интерфейсная Ethernet	F/UTP Cat5e PVC/PE	4х2х0,52	77	
C1/29	PS.29	ВК29 4/3	Интерфейсная Ethernet	F/UTP Cat5e PVC/PE	4х2х0,52	63	
C1/30	PS.30	ВК30 4/4	Интерфейсная Ethernet	F/UTP Cat5e PVC/PE	4х2х0,52	26	

Взам. инв. №

Подп. и дата

Инв. № подл.

Маркировка кабеля	Кабельная трасса		Тип линии связи	Марка кабеля	Количество кабелей и число жил, сечение	Длинна, м	Примечание
	Начало	Конец					
1	2	3	4	5	6	7	8
C1/31	PS.31	BK31 4/5	Интерфейсная Ethernet	F/UTP Cat5e PVC/PE	4x2x0,52	21	
C1/32	PS.32	BK32 4/6	Интерфейсная Ethernet	F/UTP Cat5e PVC/PE	4x2x0,52	63	
C1/33	PS.33	BK33 4/7	Интерфейсная Ethernet	F/UTP Cat5e PVC/PE	4x2x0,52	63	
C1/34	PS.34	BK34 5/1	Интерфейсная Ethernet	F/UTP Cat5e PVC/PE	4x2x0,52	72	
C1/35	PS.35	BK35 5/2	Интерфейсная Ethernet	F/UTP Cat5e PVC/PE	4x2x0,52	42	
C1/36	PS.36	BK36 5/3	Интерфейсная Ethernet	F/UTP Cat5e PVC/PE	4x2x0,52	36	
C1/37	PS.37	BK37 5/4	Интерфейсная Ethernet	F/UTP Cat5e PVC/PE	4x2x0,52	20	
C1/38	PS.38	BK38 5/5	Интерфейсная Ethernet	F/UTP Cat5e PVC/PE	4x2x0,52	38	
C1/39	PS.39	BK39 5/6	Интерфейсная Ethernet	F/UTP Cat5e PVC/PE	4x2x0,52	53	
C1/40	PS.40	BK40 5/7	Интерфейсная Ethernet	F/UTP Cat5e PVC/PE	4x2x0,52	74	
C1/41	PS.41	BK41 6/1	Интерфейсная Ethernet	F/UTP Cat5e PVC/PE	4x2x0,52	78	
C1/42	PS.42	BK42 6/2	Интерфейсная Ethernet	F/UTP Cat5e PVC/PE	4x2x0,52	66	
C1/43	PS.43	BK43 6/3	Интерфейсная Ethernet	F/UTP Cat5e PVC/PE	4x2x0,52	59	
C1/44	PS.44	BK44 6/4	Интерфейсная Ethernet	F/UTP Cat5e PVC/PE	4x2x0,52	16	
C1/45	PS.45	BK45 6/5	Интерфейсная Ethernet	F/UTP Cat5e PVC/PE	4x2x0,52	17	
C1/46	PS.46	BK46 6/6	Интерфейсная Ethernet	F/UTP Cat5e PVC/PE	4x2x0,52	33	
C1/47	PS.47	BK47 6/7	Интерфейсная Ethernet	F/UTP Cat5e PVC/PE	4x2x0,52	43	
C1/48	PS.48	BK48 7/1	Интерфейсная Ethernet	F/UTP Cat5e PVC/PE	4x2x0,52	51	
C1/49	PS.49	BK49 7/2	Интерфейсная Ethernet	F/UTP Cat5e PVC/PE	4x2x0,52	34	
C1/50	PS.50	BK50 7/3	Интерфейсная Ethernet	F/UTP Cat5e PVC/PE	4x2x0,52	29	
C1/51	PS.51	BK51 7/4	Интерфейсная Ethernet	F/UTP Cat5e PVC/PE	4x2x0,52	20	
C1/52	PS.52	BK52 7/5	Интерфейсная Ethernet	F/UTP Cat5e PVC/PE	4x2x0,52	20	
C1/53	PS.53	BK53 7/6	Интерфейсная Ethernet	F/UTP Cat5e PVC/PE	4x2x0,52	27	
C1/54	PS.54	BK54 7/7	Интерфейсная Ethernet	F/UTP Cat5e PVC/PE	4x2x0,52	42	
C1/55	PS.55	BK55 7/8	Интерфейсная Ethernet	F/UTP Cat5e PVC/PE	4x2x0,52	95	
C1/56	PS.56	BK56 8/1	Интерфейсная Ethernet	F/UTP Cat5e PVC/PE	4x2x0,52	80	
C1/57	PS.57	BK57 8/2	Интерфейсная Ethernet	F/UTP Cat5e PVC/PE	4x2x0,52	62	
C1/58	PS.58	BK58 8/3	Интерфейсная Ethernet	F/UTP Cat5e PVC/PE	4x2x0,52	62	
C1/59	PS.59	BK59 8/4	Интерфейсная Ethernet	F/UTP Cat5e PVC/PE	4x2x0,52	42	
C1/60	PS.60	BK60 8/5	Интерфейсная Ethernet	F/UTP Cat5e PVC/PE	4x2x0,52	17	
C1/61	PS.61	BK61 8/6	Интерфейсная Ethernet	F/UTP Cat5e PVC/PE	4x2x0,52	23	

Взам. инв. №

Подп. и дата

Инв. № подл.

Маркировка кабеля	Кабельная трасса		Тип линии связи	Марка кабеля	Количество кабелей и число жил, сечение	Длинна, м	Примечание
	Начало	Конец					
1	2	3	4	5	6	7	8
C1/62	PS.62	BK62 8/7	Интерфейсная Ethernet	F/UTP Cat5e PVC/PE	4x2x0,52	38	
C1/63	PS.63	BK63 9/1	Интерфейсная Ethernet	F/UTP Cat5e PVC/PE	4x2x0,52	72	
C1/64	PS.64	BK64 9/2	Интерфейсная Ethernet	F/UTP Cat5e PVC/PE	4x2x0,52	61	
C1/65	PS.65	BK65 9/3	Интерфейсная Ethernet	F/UTP Cat5e PVC/PE	4x2x0,52	18	
C1/66	PS.66	BK66 10/1	Интерфейсная Ethernet	F/UTP Cat5e PVC/PE	4x2x0,52	87	
C1/67	PS.67	BK67 10/2	Интерфейсная Ethernet	F/UTP Cat5e PVC/PE	4x2x0,52	61	
C1/68	PS.68	BK68 10/3	Интерфейсная Ethernet	F/UTP Cat5e PVC/PE	4x2x0,52	59	
C1/69	PS.69	BK69 10/4	Интерфейсная Ethernet	F/UTP Cat5e PVC/PE	4x2x0,52	49	
C1/70	PS.70	BK70 10/5	Интерфейсная Ethernet	F/UTP Cat5e PVC/PE	4x2x0,52	27	
C1/71	PS.71	BK71 10/6	Интерфейсная Ethernet	F/UTP Cat5e PVC/PE	4x2x0,52	13	
C1/72	PS.72	BK72 10/7	Интерфейсная Ethernet	F/UTP Cat5e PVC/PE	4x2x0,52	12	
C1/73	PS.73	BK73 10/8	Интерфейсная Ethernet	F/UTP Cat5e PVC/PE	4x2x0,52	58	
C1/74	PS.74	BK74 10/9	Интерфейсная Ethernet	F/UTP Cat5e PVC/PE	4x2x0,52	87	
C1/75	PS.75	BK75 10/10	Интерфейсная Ethernet	F/UTP Cat5e PVC/PE	4x2x0,52	45	
C1/76	PS.76	BK76 10/11	Интерфейсная Ethernet	F/UTP Cat5e PVC/PE	4x2x0,52	44	
C1/77	PS.77	BK77 10/12	Интерфейсная Ethernet	F/UTP Cat5e PVC/PE	4x2x0,52	31	
C1/78	PS.78	BK78 10/13	Интерфейсная Ethernet	F/UTP Cat5e PVC/PE	4x2x0,52	34	
C1/79	PS.79	BK79 10/14	Интерфейсная Ethernet	F/UTP Cat5e PVC/PE	4x2x0,52	35	
C1/80	PS.80	BK80 10/15	Интерфейсная Ethernet	F/UTP Cat5e PVC/PE	4x2x0,52	54	
C1/81	PS.81	BK81 10/16	Интерфейсная Ethernet	F/UTP Cat5e PVC/PE	4x2x0,52	59	
C1/82	PS.82	BK82 9/4	Интерфейсная Ethernet	F/UTP Cat5e PVC/PE	4x2x0,52	57	
C1/83	PS.83	BK83 9/5	Интерфейсная Ethernet	F/UTP Cat5e PVC/PE	4x2x0,52	63	
C1/84	PS.84	BK84 9/6	Интерфейсная Ethernet	F/UTP Cat5e PVC/PE	4x2x0,52	68	
C1/85	PS.85	BK85 9/7	Интерфейсная Ethernet	F/UTP Cat5e PVC/PE	4x2x0,52	76	
C1/86	PS.86	BK86 11/1	Интерфейсная Ethernet	F/UTP Cat5e PVC/PE	4x2x0,52	52	
C1/87	PS.87	BK87 11/2	Интерфейсная Ethernet	F/UTP Cat5e PVC/PE	4x2x0,52	35	
C1/88	PS.88	BK88 11/3	Интерфейсная Ethernet	F/UTP Cat5e PVC/PE	4x2x0,52	23	
C1/89	PS.89	BK89 11/4	Интерфейсная Ethernet	F/UTP Cat5e PVC/PE	4x2x0,52	15	
C1/90	PS.90	BK90 11/5	Интерфейсная Ethernet	F/UTP Cat5e PVC/PE	4x2x0,52	22	
C1/91	PS.91	BK91 11/6	Интерфейсная Ethernet	F/UTP Cat5e PVC/PE	4x2x0,52	27	
C1/92	PS.92	BK92 11/7	Интерфейсная Ethernet	F/UTP Cat5e PVC/PE	4x2x0,52	33	

Маркировка кабеля	Кабельная трасса		Тип линии связи	Марка кабеля	Количество кабелей и число жил, сечение	Длинна, м	Примечание
	Начало	Конец					
1	2	3	4	5	6	7	8
C1/93	PS.93	BK93 11/8	Интерфейсная Ethernet	F/UTP Cat5e PVC/PE	4x2x0,52	34	
C1/94	PS.94	BK94 12/1	Интерфейсная Ethernet	F/UTP Cat5e PVC/PE	4x2x0,52	77	
C1/95	PS.95	BK95 12/2	Интерфейсная Ethernet	F/UTP Cat5e PVC/PE	4x2x0,52	43	
C1/96	PS.96	BK96 12/3	Интерфейсная Ethernet	F/UTP Cat5e PVC/PE	4x2x0,52	17	
C1/97	PS.97	BK97 12/4	Интерфейсная Ethernet	F/UTP Cat5e PVC/PE	4x2x0,52	30	
C1/98	PS.98	BK98 12/5	Интерфейсная Ethernet	F/UTP Cat5e PVC/PE	4x2x0,52	41	
C1/99	PS.99	BK99 12/6	Интерфейсная Ethernet	F/UTP Cat5e PVC/PE	4x2x0,52	49	
C1/100	PS.100	BK100 12/7	Интерфейсная Ethernet	F/UTP Cat5e PVC/PE	4x2x0,52	50	
C1/101	PS.101	BK101 13/1	Интерфейсная Ethernet	F/UTP Cat5e PVC/PE	4x2x0,52	47	
C1/102	PS.102	BK102 13/2	Интерфейсная Ethernet	F/UTP Cat5e PVC/PE	4x2x0,52	34	
C1/103	PS.103	BK103 13/3	Интерфейсная Ethernet	F/UTP Cat5e PVC/PE	4x2x0,52	33	
C1/104	PS.104	BK104 13/4	Интерфейсная Ethernet	F/UTP Cat5e PVC/PE	4x2x0,52	9	
C1/105	PS.105	BK105 13/5	Интерфейсная Ethernet	F/UTP Cat5e PVC/PE	4x2x0,52	10	
C1/106	PS.106	BK106 13/6	Интерфейсная Ethernet	F/UTP Cat5e PVC/PE	4x2x0,52	24	
C1/107	PS.107	BK107 13/7	Интерфейсная Ethernet	F/UTP Cat5e PVC/PE	4x2x0,52	47	
C1/108	PS.108	BK108 14/1	Интерфейсная Ethernet	F/UTP Cat5e PVC/PE	4x2x0,52	64	
C1/109	PS.109	BK109 14/2	Интерфейсная Ethernet	F/UTP Cat5e PVC/PE	4x2x0,52	51	
C1/110	PS.110	BK110 14/3	Интерфейсная Ethernet	F/UTP Cat5e PVC/PE	4x2x0,52	50	
C1/111	PS.111	BK111 14/4	Интерфейсная Ethernet	F/UTP Cat5e PVC/PE	4x2x0,52	32	
C1/112	PS.112	BK112 14/5	Интерфейсная Ethernet	F/UTP Cat5e PVC/PE	4x2x0,52	23	
C1/113	PS.113	BK113 14/6	Интерфейсная Ethernet	F/UTP Cat5e PVC/PE	4x2x0,52	20	
C1/114	PS.114	BK114 14/7	Интерфейсная Ethernet	F/UTP Cat5e PVC/PE	4x2x0,52	32	
C1/115	PS.115	BK115 15/1	Интерфейсная Ethernet	F/UTP Cat5e PVC/PE	4x2x0,52	24	
C1/116	PS.116	BK116 15/2	Интерфейсная Ethernet	F/UTP Cat5e PVC/PE	4x2x0,52	16	
C1/117	PS.117	BK117 15/3	Интерфейсная Ethernet	F/UTP Cat5e PVC/PE	4x2x0,52	27	
C1/118	PS.118	BK118 15/4	Интерфейсная Ethernet	F/UTP Cat5e PVC/PE	4x2x0,52	27	
C1/119	PS.119	BK119 15/5	Интерфейсная Ethernet	F/UTP Cat5e PVC/PE	4x2x0,52	16	
C1/120	PS.120	BK120 15/6	Интерфейсная Ethernet	F/UTP Cat5e PVC/PE	4x2x0,52	11	
C1/121	PS.121	BK121 15/7	Интерфейсная Ethernet	F/UTP Cat5e PVC/PE	4x2x0,52	26	
C1/122	PS.122	BK122 16/1	Интерфейсная Ethernet	F/UTP Cat5e PVC/PE	4x2x0,52	46	
C1/123	PS.123	BK123 16/2	Интерфейсная Ethernet	F/UTP Cat5e PVC/PE	4x2x0,52	36	

Маркировка кабеля	Кабельная трасса		Тип линии связи	Марка кабеля	Количество кабелей и число жил, сечение	Длинна, м	Примечание
	Начало	Конец					
1	2	3	4	5	6	7	8
C1/124	PS.124	BK124 16/3	Интерфейсная Ethernet	F/UTP Cat5e PVC/PE	4x2x0,52	20	
C1/125	PS.125	BK125 16/4	Интерфейсная Ethernet	F/UTP Cat5e PVC/PE	4x2x0,52	22	
C1/126	PS.126	BK126 16/5	Интерфейсная Ethernet	F/UTP Cat5e PVC/PE	4x2x0,52	36	
C1/127	PS.127	BK127 16/6	Интерфейсная Ethernet	F/UTP Cat5e PVC/PE	4x2x0,52	44	
C1/128	PS.128	BK128 16/7	Интерфейсная Ethernet	F/UTP Cat5e PVC/PE	4x2x0,52	76	
C1/129	PS.129	BK129 17/1	Интерфейсная Ethernet	F/UTP Cat5e PVC/PE	4x2x0,53	32	
C1/130	PS.130	BK130 17/2	Интерфейсная Ethernet	F/UTP Cat5e PVC/PE	4x2x0,54	46	
C1/131	PS.131	BK131 17/3	Интерфейсная Ethernet	F/UTP Cat5e PVC/PE	4x2x0,55	50	
C1/132	PS.132	BK132 17/4	Интерфейсная Ethernet	F/UTP Cat5e PVC/PE	4x2x0,56	80	
C1/133	PS.133	BK133 17/5	Интерфейсная Ethernet	F/UTP Cat5e PVC/PE	4x2x0,57	88	
C1/134	PS.134	BK134 17/6	Интерфейсная Ethernet	F/UTP Cat5e PVC/PE	4x2x0,58	94	
C1/135	PS.135	BK135 18/1	Интерфейсная Ethernet	F/UTP Cat5e PVC/PE	4x2x0,61	57	
C1/136	PS.136	BK136 18/2	Интерфейсная Ethernet	F/UTP Cat5e PVC/PE	4x2x0,62	27	
C1/137	PS.137	BK137 18/3	Интерфейсная Ethernet	F/UTP Cat5e PVC/PE	4x2x0,63	15	
C1/138	PS.138	BK138 18/4	Интерфейсная Ethernet	F/UTP Cat5e PVC/PE	4x2x0,64	27	
C1/139	PS.139	BK139 18/5	Интерфейсная Ethernet	F/UTP Cat5e PVC/PE	4x2x0,65	40	
C1/140	PS.140	BK140 18/6	Интерфейсная Ethernet	F/UTP Cat5e PVC/PE	4x2x0,66	47	
C1/141	PS.141	BK141 18/7	Интерфейсная Ethernet	F/UTP Cat5e PVC/PE	4x2x0,67	56	
C1/142	PS.142	BK142 19/1	Интерфейсная Ethernet	F/UTP Cat5e PVC/PE	4x2x0,68	8	
C1/143	PS.143	BK143 19/2	Интерфейсная Ethernet	F/UTP Cat5e PVC/PE	4x2x0,69	16	
C1/144	PS.144	BK144 19/3	Интерфейсная Ethernet	F/UTP Cat5e PVC/PE	4x2x0,70	25	
C1/145	PS.145	BK147 19/4	Интерфейсная Ethernet	F/UTP Cat5e PVC/PE	4x2x0,71	54	
C1/146	PS.146	BK146 19/5	Интерфейсная Ethernet	F/UTP Cat5e PVC/PE	4x2x0,72	65	
C1/147	PS.147	BK147 19/6	Интерфейсная Ethernet	F/UTP Cat5e PVC/PE	4x2x0,73	71	
C1/148	PS.148	BK148 19/7	Интерфейсная Ethernet	F/UTP Cat5e PVC/PE	4x2x0,74	83	
C1/149	PS.149	BK149 20/1	Интерфейсная Ethernet	F/UTP Cat5e PVC/PE	4x2x0,75	46	
C1/150	PS.150	BK150 20/2	Интерфейсная Ethernet	F/UTP Cat5e PVC/PE	4x2x0,76	27	
C1/151	PS.151	BK151 20/3	Интерфейсная Ethernet	F/UTP Cat5e PVC/PE	4x2x0,77	29	
C1/152	PS.152	BK152 20/4	Интерфейсная Ethernet	F/UTP Cat5e PVC/PE	4x2x0,78	40	
C1/153	PS.153	BK153 20/5	Интерфейсная Ethernet	F/UTP Cat5e PVC/PE	4x2x0,79	57	
C1/154	PS.154	BK154 20/6	Интерфейсная Ethernet	F/UTP Cat5e PVC/PE	4x2x0,80	59	

Взам. инв. №

Подп. и дата

Инв. № подл.

Маркировка кабеля	Кабельная трасса		Тип линии связи	Марка кабеля	Количество кабелей и число жил, сечение	Длинна, м	Примечание
	Начало	Конец					
1	2	3	4	5	6	7	8
C1/155	PS.155	BK155 21/1	Интерфейсная Ethernet	F/UTP Cat5e PVC/PE	4x2x0,81	62	
C1/156	PS.156	BK156 21/2	Интерфейсная Ethernet	F/UTP Cat5e PVC/PE	4x2x0,82	35	
C1/157	PS.157	BK157 21/3	Интерфейсная Ethernet	F/UTP Cat5e PVC/PE	4x2x0,83	32	
C1/158	PS.158	BK158 21/4	Интерфейсная Ethernet	F/UTP Cat5e PVC/PE	4x2x0,84	24	
C1/159	PS.159	BK159 21/5	Интерфейсная Ethernet	F/UTP Cat5e PVC/PE	4x2x0,85	49	
C1/160	PS.160	BK160 21/6	Интерфейсная Ethernet	F/UTP Cat5e PVC/PE	4x2x0,86	66	
C1/161	PS.161	BK161 17/8	Интерфейсная Ethernet	F/UTP Cat5e PVC/PE	4x2x0,87	85	
C1/162	PS.162	BK162 17/7	Интерфейсная Ethernet	F/UTP Cat5e PVC/PE	4x2x0,88	45	
OP1/01	ОКО-2.1-8	ОКО-3.1-8	Интерфейсная Ethernet	SM ОСЦ-8А-1,0	8 волокон	182	
OP1/02	ОКО-2.1-8	ОКО-3.1-8		SM ОСЦ-8А-1,0	8 волокон	74	
OP1/03	ОКО-3.1-8	ОКО-4.1-8		SM ОСЦ-8А-1,0	8 волокон	158	
OP1/04	ОКО-4.1-8	ОКО-5.1-8		SM ОСЦ-8А-1,0	8 волокон	148	
OP1/05	ОКО-5.1-8	ОКО-6.1-8		SM ОСЦ-8А-1,0	8 волокон	96	
OP1/06	ОКО-6.1-8	ОКО-7.1-8		SM ОСЦ-8А-1,0	8 волокон	142	
OP1/07	ОКО-7.1-8	ОКО-8.1-8		SM ОСЦ-8А-1,0	8 волокон	163	
OP1/08	ОКО-8.1-8	ОКО-9.1-8		SM ОСЦ-8А-1,0	8 волокон	55	
OP1/09	ОКО-9.1-8	ОКО-10.1-8		SM ОСЦ-8А-1,0	8 волокон	70	
OP1/10	ОКО-10.1-8	ОКО-11.1-8		SM ОСЦ-8А-1,0	8 волокон	84	
OP1/11	ОКО-11.1-8	ОКО-12.1-8		SM ОСЦ-8А-1,0	8 волокон	167	
OP1/12	ОКО-12.1-8	ОКО-13.1-8		SM ОСЦ-8А-1,0	8 волокон	130	
OP1/13	ОКО-13.1-8	ОКО-14.1-8		SM ОСЦ-8А-1,0	8 волокон	100	
OP1/14	ОКО-14.1-8	ОКО-15.1-8		SM ОСЦ-8А-1,0	8 волокон	99	
OP1/15	ОКО-15.1-8	ОКО-16.1-8		SM ОСЦ-8А-1,0	8 волокон	81	
OP1/16	ОКО-16.1-8	ОКО-17.1-8		SM ОСЦ-8А-1,0	8 волокон	75	
OP1/17	ОКО-17.1-8	ОКО-1.9-16		SM ОСЦ-8А-1,0	8 волокон	194	
OP1/18	ОКО-17.1-8	ОКО-1.9-16		SM ОСЦ-8А-1,0	8 волокон	670	

Взам. инв. №

Подп. и дата

Инв. № подл.

Фрагмент ограждения
т. В2-В13, М 1:200

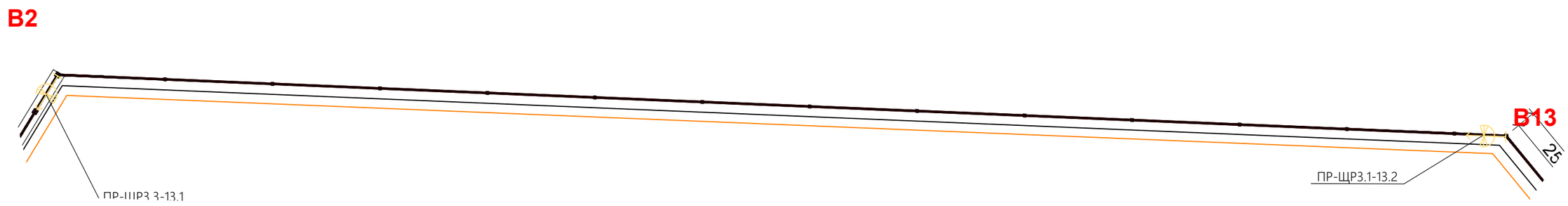

Фрагмент ограждения
т. В1-В2, М 1:200

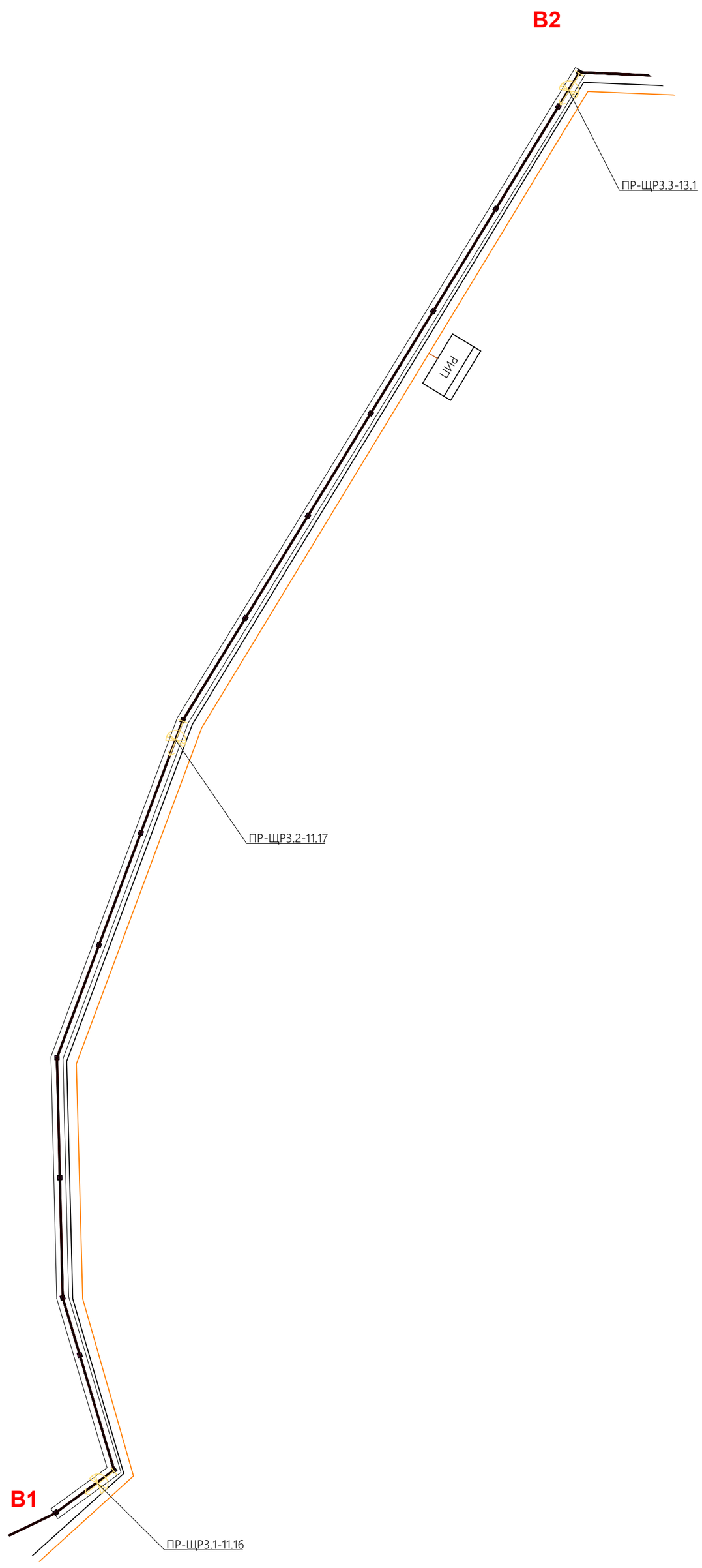

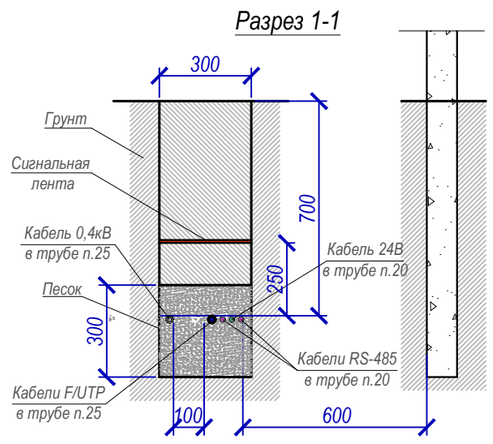

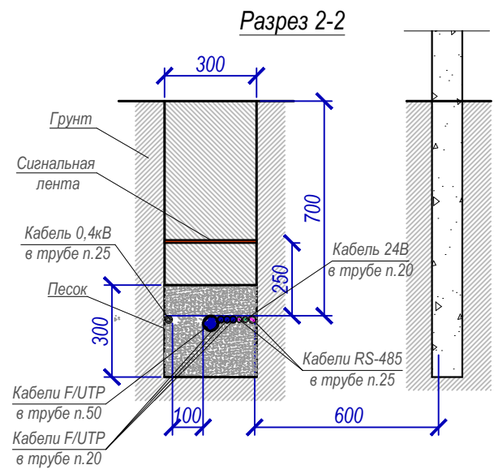

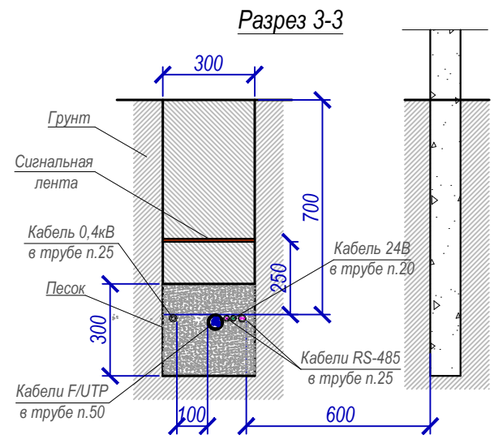

						07/04-239-ИОС5.5.1		
						Капитальный ремонт существующего ограждения территорий ГМУ "Санаторий "Белоруссия" по адресам: РК, г. Ялта, пгт. Кореиз, Мисхорский спуск, д.2, д.5, Мисхорский парк, д.27. Оснащение периметра объектов ИТСО (инженерно-техническими средствами охраны).		
Изм.	Кол.уч	Лист	№ док	Подпись	Дата			
ГИП		Кузьмин				Система охранной сигнализации. Система видеонаблюдения. Система охранного освещения.	Стадия	Лист	Листов
							П	41	
Разраб.		Гладунов				Фрагменты ограждения т. В1-В2,В2-В13. Расположение сетей системы охранного освещения	ООО "Энергоальянс-Крым"		
Проверил		Кузьмин							

Взамен инв. N

Подпись и дата

Инв. N подл.

Фрагмент ограждения
т. В13-В12, М 1:200

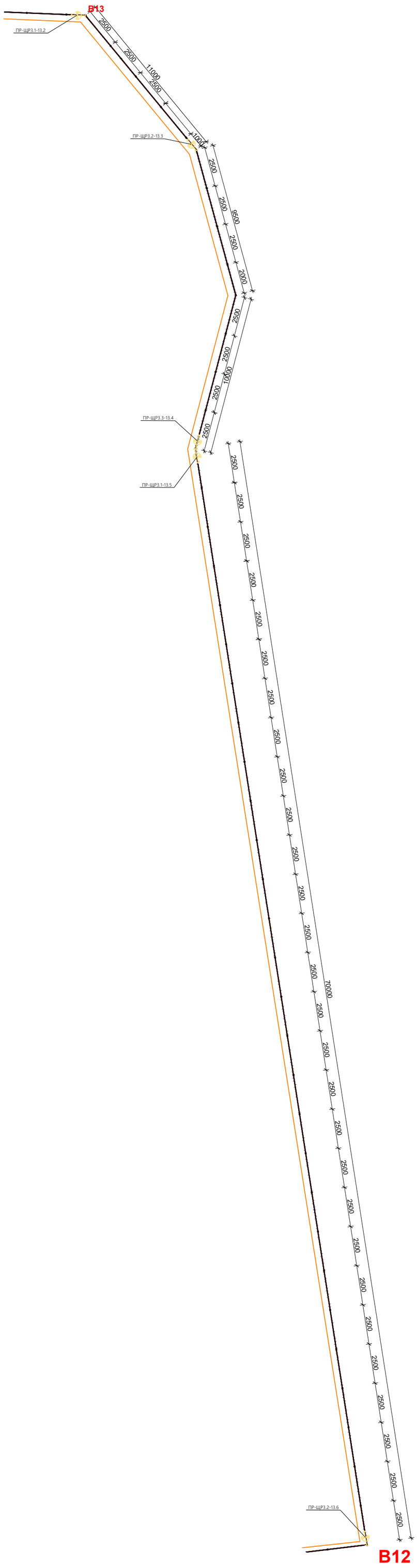
В13
ПР-ЩР3.1-13.2
2500
2500
11000
2500
ПР-ЩР3.2-13.3
1000
2500
2500
9500
2500
2000
2500
2500
10000
2500
ПР-ЩР3.3-13.4
2500
ПР-ЩР3.1-13.5
2500
2500
2500

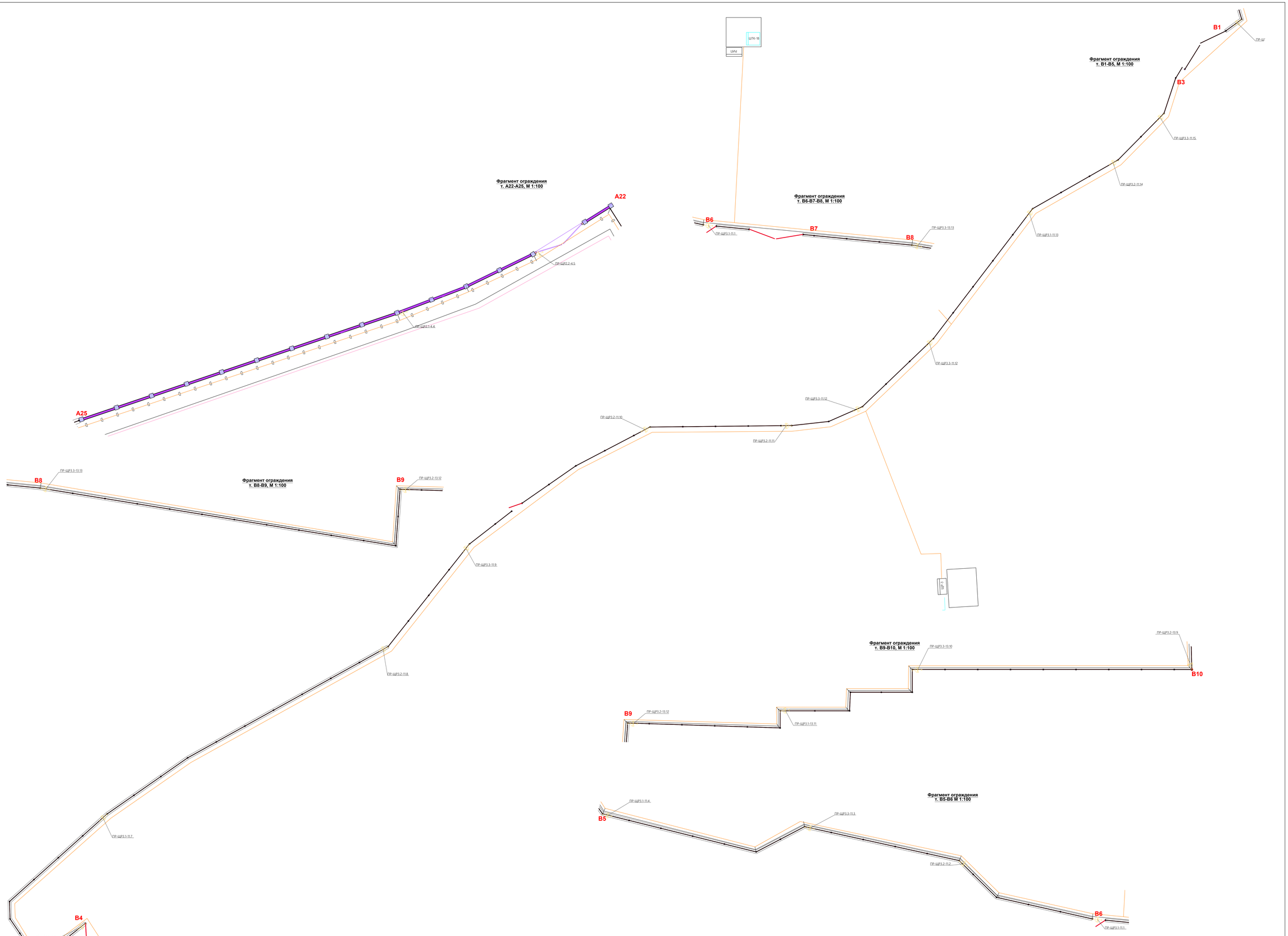

Изм.	Кол.уч.	Лист	№ док.	Подпись	Дата	07/04-239-ИОС5.5.1			
						Капитальный ремонт существующего ограждения территории ГМУ "Санаторий "Белоусовка" по адресам: РК, г. Ялта, пгт. Кореиз, Мисхорский спуск, 0.2, 0.5, Мисхорский парк, 0.27. Оснащение периметра объектов ИТСО (инженерно-техническим собственным охраной).			
ГИП		Кузьмин				Система охранной сигнализации. Система видеонаблюдения. Система охранного освещения.	Стадия	Лист	Листов
Разраб.		Гладунов					П	43	
Проверил		Кузьмин				Фрагменты ограждения А22-А25, В1-В5, В5-В6, В6-В8, В8-В9, В9-В10. М1:100. Расположение сетей системы охранного освещения	ООО "Энергоальянс-Крым"		

Взамен инв. №

Подпись и дата

Инв. № подл.

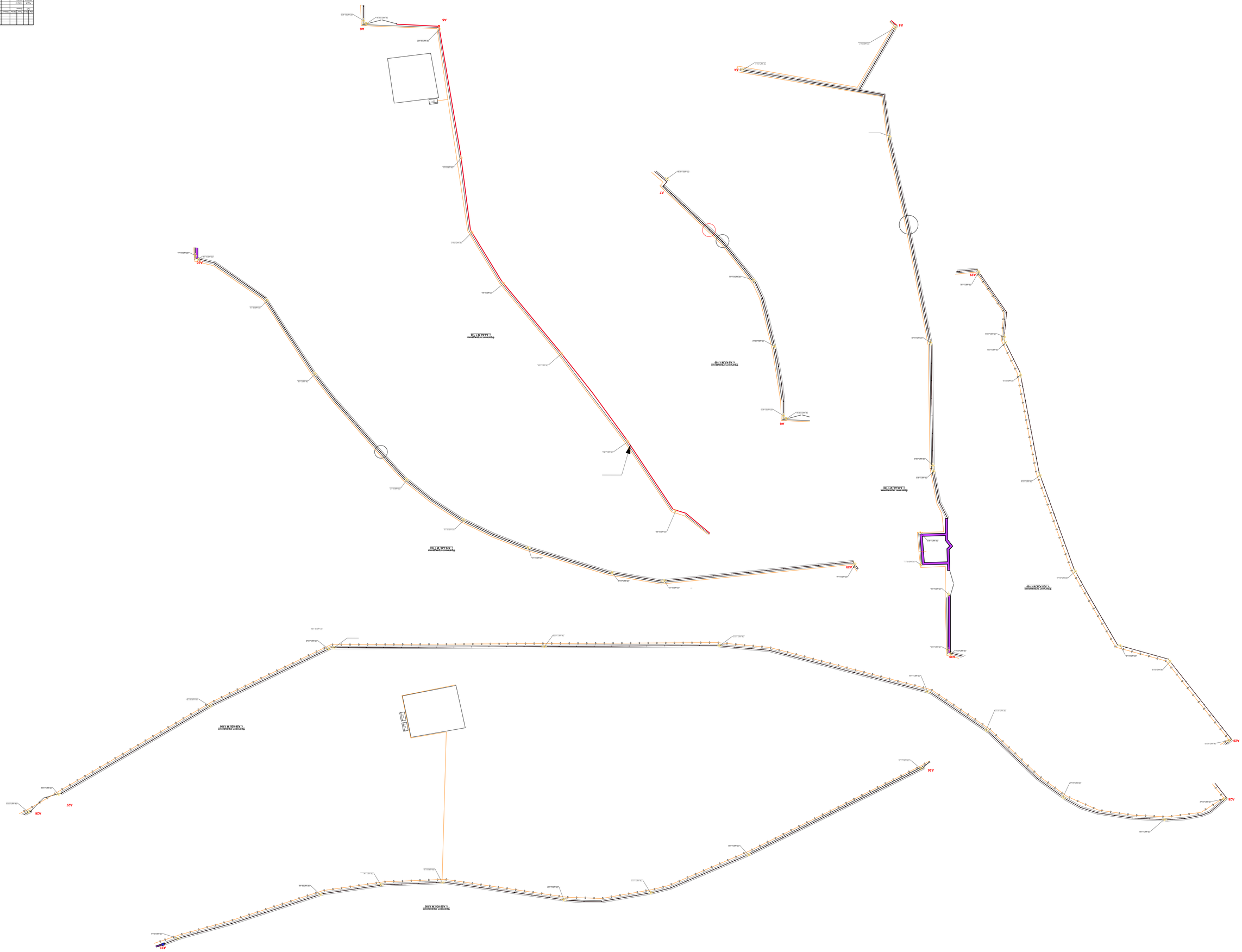

					2016.239.ПОС.1.1	
Изм.	Кол.уч.	Лист	N док.	Подп.	Дата	
ГИП	Ковалев				Организация строительства. Этапы. Этап 1. Строительство 12-15 многоэтажных жилых домов. Жилищный комплекс 21-21 Внешнеэкономическая ул. 21 (Западное промышленное направление)	
Разраб.	Сергеева				Схема водоснабжения	Стадия	Лист	Листов
Проверил	Ковалев				Сетевой график строительства	Р	1	1
Н.контр.	Ковалев				Сводный график строительства			
Утверд.	Ковалев				АО "Атомстройкомплекс Строительная компания"			

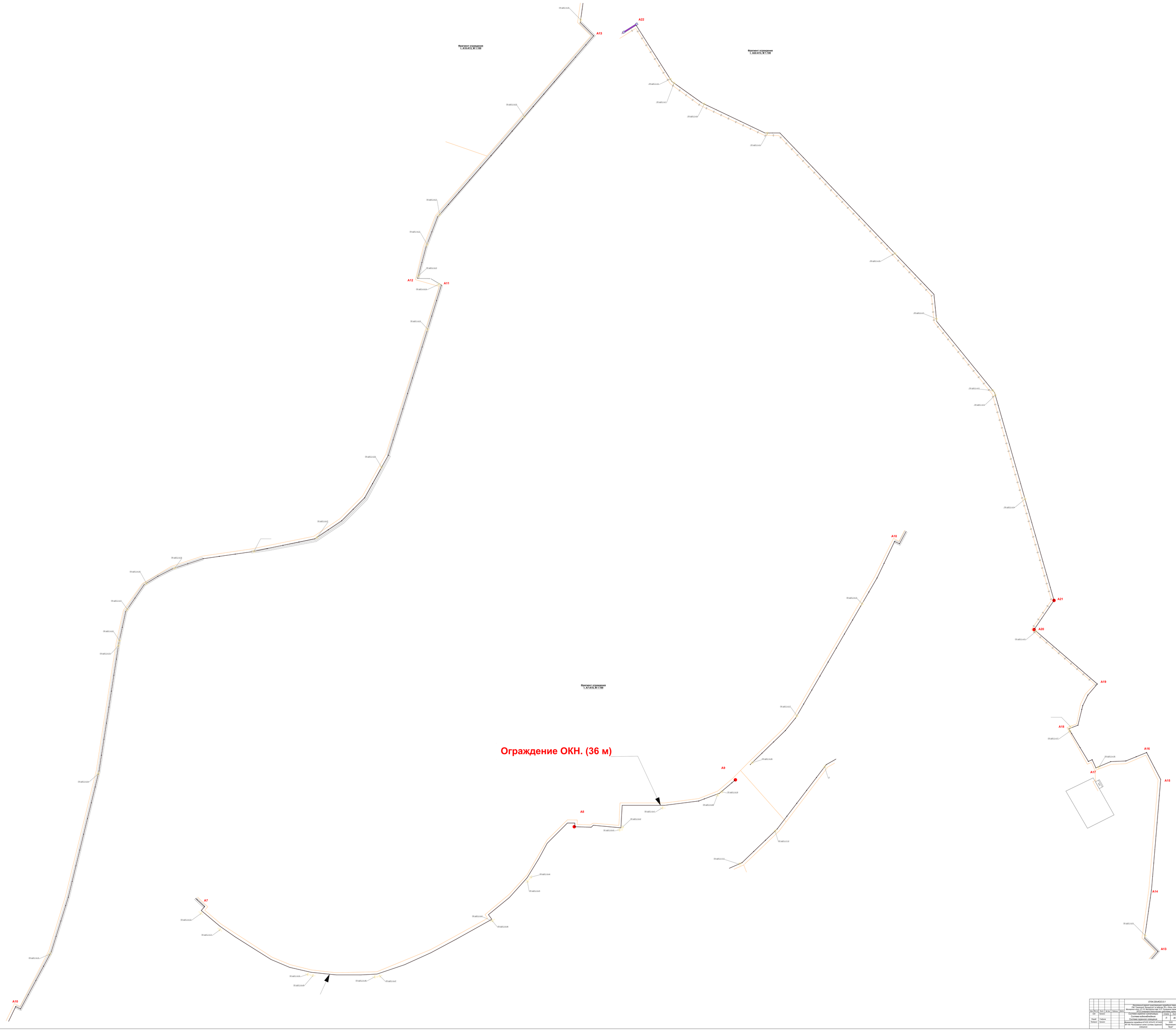

							0704-239-ИОС5.5.1
Изм.	Кол.уч.	Лист	N док.	Подпись	Дата		Капитальный ремонт существующего ограждения территории Ростовского-на-Дону военного гарнизона. Жилой город. Д.2.2.8. Жилищно-гражд. Д.2.7. Складские территории объектов военного назначения. Д.2.9. Объекты производственного назначения. Д.2.10. Объекты инженерной инфраструктуры.
						Стадия	Лист	Листов
						Р	45	
Разраб.	Гнабурин					Система водоснабжения. Система горячего снабжения.		
Проверил	Кулаев					Фрагменты ограждения A1-A10, A13-A12, A11-A10; A22-A13; A7-A10.	ООО "Экоразвитие-Юг"	
						М 1:00. Расположение сетей системы горячего снабжения.		

Изм.	Кол.уч.	Лист	№ док.	Подпись	Дата
ГИП		Кузьмин			
Разраб.		Гладунов			
Проверил		Кузьмин			

07/04-239-ИОС5.5.1

Капитальный ремонт существующего ограждения территории ГМУ "Санаторий "Белоруссия" по адресам: РК, г. Ялта, пгт. Кореиз, Мисхорский спуск, 0.2, 0.5, Мисхорский парк, 0.27. Оснащение периметра объектов ИТСО (инженерно-техническими средствами охраны).

Система охранной сигнализации.
Система видеонаблюдения.
Система охранного освещения.

Принципиальная схема охранного освещения

Стадия	Лист	Листов
П	46	

ООО "Энергосальнс-Крым"

Взамен инв. N

Подпись и дата

Инв. N подл.

Формат А

Изм	Кол.уч	Лист	№ док	Подпись	Дата	07/04-239-ИОС5.5.1
ГИП		Кузмин				Капитальный ремонт существующего ограждения территории ГМУ "Санаторий "Белоруссия" по адресам: РК, г. Ялта, пгт. Кореиз, Мисхорский спуск, 0.2, 0.5, Мисхорский парк, 0.27. Оснащение периметра объектов ИТСО (инженерно-техническими средствами охраны).
Разраб.		Гладунов				Система охранной сигнализации. Система видеонаблюдения. Система охранного освещения.
Проверил		Кузмин				Принципиальная схема охранного освещения

Стадия	Лист	Листов
П	47	

ООО "Энергосальянс-Крым"

Формат А2

Взамен инв. N

Подпись и дата

Инв. N подл.

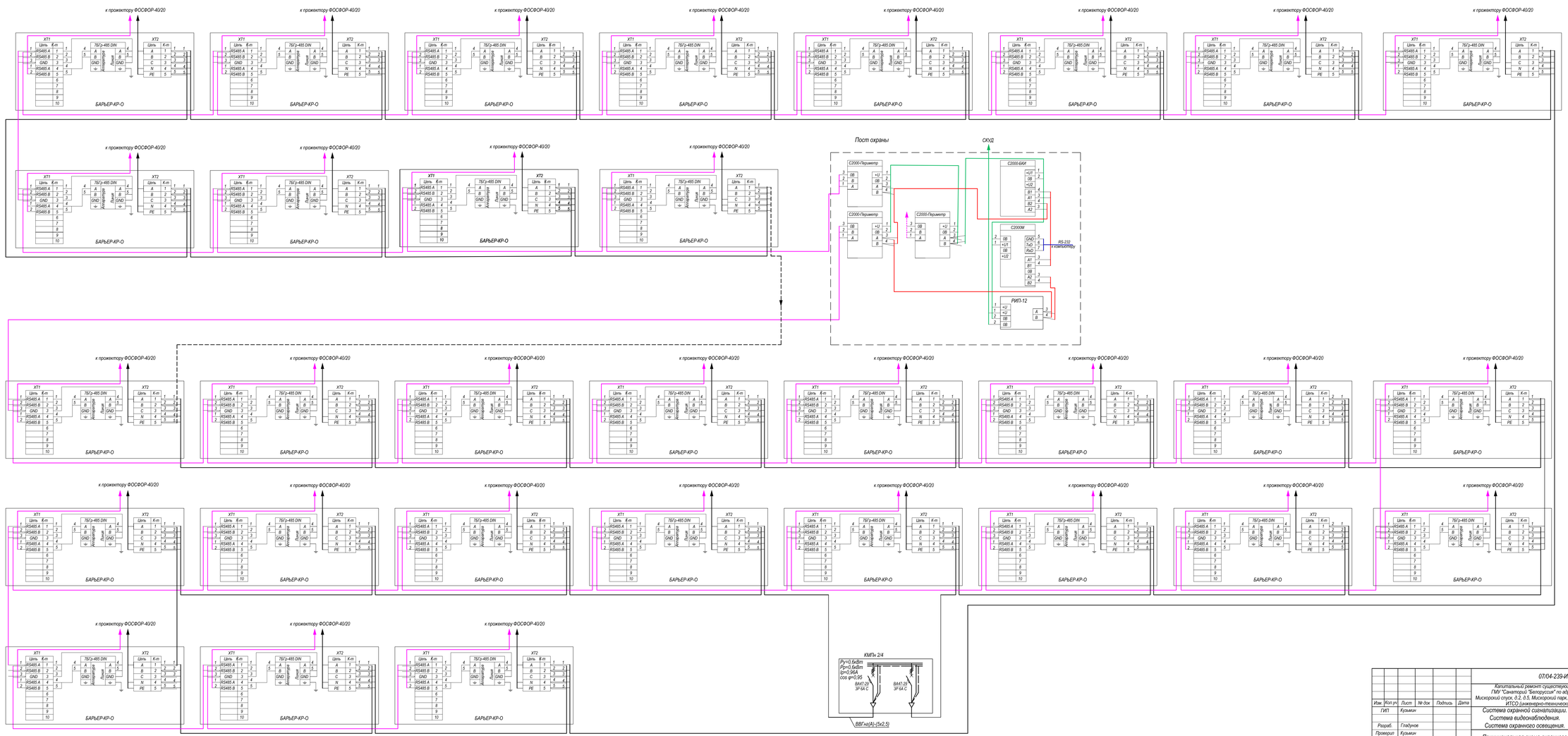

						07/04-239-ИОС5.5.1
Изм.	Кол.уч.	Лист	№ док	Подпись	Дата	Капитальный ремонт существующего ограждения территории ГМУ "Санаторий "Белоруссия" по адресам: РК, г. Ялта, пгт. Кореиз, Мисхорский спуск, 0.2, 0.5, Мисхорский парк, 6.27, Оснащение периметра объектов ИТСО (инженерно-техническими средствами охраны).
ГИП		Кузьмин				Система охранной сигнализации. Система видеонаблюдения. Система охранного освещения.
Разраб.		Гладунов				Принципиальная схема охранного освещения
Проверил		Кузьмин				

Стадия	Лист	Листов
П	48	

ООО "Энергосальнис-Крым"

Формат А2

Взамен инв. №

Подпись и дата

Инв. N подл.

Маркировка кабеля	Кабельная трасса		Тип линии связи	Марка кабеля	Количество кабелей и число жил, сечение	Длинна, м	Примечание
	Начало	Конец					
1	2	3	4	5	6	7	8
RS1.1	ARK9	КР-О-1(ХТ1)	Интерфейсная RS-485(2)	КИП	1х2х0,6	15	
RS1.2	КР-О-2(ХТ1)	КР-О-3(ХТ1)	Интерфейсная RS-485(2)	КИП	1х2х0,6	21	
RS1.3	КР-О-3(ХТ1)	КР-О-4(ХТ1)	Интерфейсная RS-485(2)	КИП	1х2х0,6	21	
RS1.4	КР-О-4(ХТ1)	КР-О-5(ХТ1)	Интерфейсная RS-485(2)	КИП	1х2х0,6	5	
RS1.5	КР-О-5(ХТ1)	КР-О-6(ХТ1)	Интерфейсная RS-485(2)	КИП	1х2х0,6	25	
RS1.6	КР-О-6(ХТ1)	КР-О-7(ХТ1)	Интерфейсная RS-485(2)	КИП	1х2х0,6	26	
RS1.7	КР-О-7(ХТ1)	КР-О-8(ХТ1)	Интерфейсная RS-485(2)	КИП	1х2х0,6	35	
RS1.8	КР-О-8(ХТ1)	КР-О-13(ХТ1)	Интерфейсная RS-485(2)	КИП	1х2х0,6	25	
RS1.9	КР-О-13(ХТ1)	КР-О-14(ХТ1)	Интерфейсная RS-485(2)	КИП	1х2х0,6	24	
RS1.10	КР-О-14(ХТ1)	КР-О-15(ХТ1)	Интерфейсная RS-485(2)	КИП	1х2х0,6	26	
RS1.11	КР-О-15(ХТ1)	КР-О-16(ХТ1)	Интерфейсная RS-485(2)	КИП	1х2х0,6	20	
RS1.12	КР-О-16(ХТ1)	КР-О-17(ХТ1)	Интерфейсная RS-485(2)	КИП	1х2х0,6	44	
RS1.13	КР-О-17(ХТ1)	КР-О-18(ХТ1)	Интерфейсная RS-485(2)	КИП	1х2х0,6	25	
RS1.14	КР-О-18(ХТ1)	КР-О-19(ХТ1)	Интерфейсная RS-485(2)	КИП	1х2х0,6	5	
RS1.15	КР-О-19(ХТ1)	КР-О-20(ХТ1)	Интерфейсная RS-485(2)	КИП	1х2х0,6	18	
RS1.16	КР-О-20(ХТ1)	КР-О-21(ХТ1)	Интерфейсная RS-485(2)	КИП	1х2х0,6	30	
RS1.17	КР-О-21(ХТ1)	КР-О-22(ХТ1)	Интерфейсная RS-485(2)	КИП	1х2х0,6	30	
RS1.18	КР-О-22(ХТ1)	КР-О-23(ХТ1)	Интерфейсная RS-485(2)	КИП	1х2х0,6	26	
RS1.19	КР-О-23(ХТ1)	КР-О-24(ХТ1)	Интерфейсная RS-485(2)	КИП	1х2х0,6	21	
RS1.20	КР-О-24(ХТ1)	КР-О-25(ХТ1)	Интерфейсная RS-485(2)	КИП	1х2х0,6	30	
RS1.21	КР-О-25(ХТ1)	КР-О-26(ХТ1)	Интерфейсная RS-485(2)	КИП	1х2х0,6	26	
RS1.22	КР-О-26(ХТ1)	КР-О-27(ХТ1)	Интерфейсная RS-485(2)	КИП	1х2х0,6	30	
RS1.23	КР-О-27(ХТ1)	КР-О-28(ХТ1)	Интерфейсная RS-485(2)	КИП	1х2х0,6	30	
RS1.24	КР-О-28(ХТ1)	КР-О-29(ХТ1)	Интерфейсная RS-485(2)	КИП	1х2х0,6	24	
RS1.25	КР-О-29(ХТ1)	КР-О-30(ХТ1)	Интерфейсная RS-485(2)	КИП	1х2х0,6	50	

Согласовано

Взам. инв. №

Подп. и дата

Инв. № подл.

изм.	колич..	лист	№ докум	подпись	дата
Разраб.		Гладунов			
Проверил		Кузьмин			
Н. контр.					
ГИП					

07/04-239-ИОС5.5.1

Капитальный ремонт существующего ограждения территорий ГМУ "Санаторий "Белоруссия" по адресам: РК, г. Ялта, пгт. Кореиз, Мисхорский спуск, д.2, д.5, Мисхорский парк, д.27. Оснащение периметра объектов ИТСО (инженерно-техническими средствами охраны).

Система охранной сигнализации. Система видеонаблюдения. Система охранного освещения.

Стадия	Лист	Листов
П	49	

Система охранного освещения. Кабельный журнал

ООО "Энергоальянс-Крым"

Копировал

Формат А3

Маркировка кабеля	Кабельная трасса		Тип линии связи	Марка кабеля	Количество кабелей и число жил, сечение	Длинна, м	Примечание
	Начало	Конец					
1	2	3	4	5	6	7	8
	КР-О-30(ХТ1)	КР-О-31(ХТ1)				43	
RS1.26	КР-О-31(ХТ1)	КР-О-32(ХТ1)	Интерфейсная RS-485(2)	КИП	1х2х0,6	49	
RS1.27	КР-О-32(ХТ1)	КР-О-33(ХТ1)	Интерфейсная RS-485(2)	КИП	1х2х0,6	5	
RS1.28	КР-О-33(ХТ1)	КР-О-34(ХТ1)	Интерфейсная RS-485(2)	КИП	1х2х0,6	36	
RS1.29	КР-О-34(ХТ1)	КР-О-35(ХТ1)	Интерфейсная RS-485(2)	КИП	1х2х0,6	42	
RS1.30	КР-О-35(ХТ1)	КР-О-36(ХТ1)	Интерфейсная RS-485(2)	КИП	1х2х0,6	19	
RS1.31	КР-О-36(ХТ1)	КР-О-37(ХТ1)	Интерфейсная RS-485(2)	КИП	1х2х0,6	46	
RS1.33	КР-О-37(ХТ1)	КР-О-38(ХТ1)	Интерфейсная RS-485(2)	КИП	1х2х0,6	32	
RS1.34	КР-О-38(ХТ1)	КР-О-39(ХТ1)	Интерфейсная RS-485(2)	КИП	1х2х0,6	28	
RS1.36	КР-О-39(ХТ1)	КР-О-40(ХТ1)	Интерфейсная RS-485(2)	КИП	1х2х0,6	35	
RS1.37	КР-О-40(ХТ1)	ARK10	Интерфейсная RS-485(2)	КИП	1х2х0,6	58	
RS1.40	ARK10	КР-О-44(ХТ1)	Интерфейсная RS-485(2)	КИП	1х2х0,6	61	
RS1.41	КР-О-44(ХТ1)	КР-О-45(ХТ1)	Интерфейсная RS-485(2)	КИП	1х2х0,6	23	
RS1.42	КР-О-45(ХТ1)	КР-О-47(ХТ1)	Интерфейсная RS-485(2)	КИП	1х2х0,6	38	
RS1.43	КР-О-46(ХТ1)	КР-О-47(ХТ1)	Интерфейсная RS-485(2)	КИП	1х2х0,6	41	
RS1.44	КР-О-47(ХТ1)	КР-О-49(ХТ1)	Интерфейсная RS-485(2)	КИП	1х2х0,6	47	
RS1.46	КР-О-49(ХТ1)	КР-О-51(ХТ1)	Интерфейсная RS-485(2)	КИП	1х2х0,6	26	
RS1.48	КР-О-51(ХТ1)	КР-О-52(ХТ1)	Интерфейсная RS-485(2)	КИП	1х2х0,6	31	
RS1.49	КР-О-52(ХТ1)	КР-О-53(ХТ1)	Интерфейсная RS-485(2)	КИП	1х2х0,6	5	
RS1.50	КР-О-53(ХТ1)	КР-О-54(ХТ1)	Интерфейсная RS-485(2)	КИП	1х2х0,6	20	
RS1.51	КР-О-54(ХТ1)	КР-О-55(ХТ1)	Интерфейсная RS-485(2)	КИП	1х2х0,6	26	
RS1.52	КР-О-55(ХТ1)	КР-О-56(ХТ1)	Интерфейсная RS-485(2)	КИП	1х2х0,6	46	
RS1.53	КР-О-56(ХТ1)	КР-О-57(ХТ1)	Интерфейсная RS-485(2)	КИП	1х2х0,6	28	
RS1.54	КР-О-57(ХТ1)	КР-О-58(ХТ1)	Интерфейсная RS-485(2)	КИП	1х2х0,6	29	
RS1.55	КР-О-58(ХТ1)	КР-О-59(ХТ1)	Интерфейсная RS-485(2)	КИП	1х2х0,6	5	
RS1.56	КР-О-59(ХТ1)	КР-О-60(ХТ1)	Интерфейсная RS-485(2)	КИП	1х2х0,6	33	
RS1.57	КР-О-60(ХТ1)	КР-О-61(ХТ1)	Интерфейсная RS-485(2)	КИП	1х2х0,6	39	
RS1.58	КР-О-61(ХТ1)	КР-О-62(ХТ1)	Интерфейсная RS-485(2)	КИП	1х2х0,6	37	
RS1.59	КР-О-62(ХТ1)	КР-О-63(ХТ1)	Интерфейсная RS-485(2)	КИП	1х2х0,6	5	
RS1.60	КР-О-63(ХТ1)	КР-О-64(ХТ1)	Интерфейсная RS-485(2)	КИП	1х2х0,6	22	
RS1.61	КР-О-64(ХТ1)	ARK11	Интерфейсная RS-485(2)	КИП	1х2х0,6	20	

Взам. инв. №

Подп. и дата

Инв. № подл.

Маркировка кабеля	Кабельная трасса		Тип линии связи	Марка кабеля	Количество кабелей и число жил, сечение	Длинна, м	Примечание
	Начало	Конец					
1	2	3	4	5	6	7	8
RS1.62	ARK12	КР-О-65(ХТ1)	Интерфейсная RS-485(2)	КИП	1х2х0,6	63	
RS1.63	КР-О-65(ХТ1)	КР-О-80(ХТ1)	Интерфейсная RS-485(2)	КИП	1х2х0,6	36	
RS1.64	КР-О-81(ХТ1)	КР-О-81(ХТ1)	Интерфейсная RS-485(2)	КИП	1х2х0,6	39	
RS1.65	КР-О-81(ХТ1)	КР-О-82(ХТ1)	Интерфейсная RS-485(2)	КИП	1х2х0,6	20	
RS1.66	КР-О-82(ХТ1)	КР-О-83(ХТ1)	Интерфейсная RS-485(2)	КИП	1х2х0,6	20	
RS1.67	КР-О-83(ХТ1)	КР-О-84(ХТ1)	Интерфейсная RS-485(2)	КИП	1х2х0,6	18	
Р2/1	КР-О-84(ХТ1)	КР-О-85(ХТ1)	Интерфейсная RS-485(2)	КИП	1х2х0,6	21	
Р2/2	КР-О-85(ХТ1)	КР-О-86(ХТ1)	Интерфейсная RS-485(2)	КИП	1х2х0,6	39	
Р2/3	КР-О-86(ХТ1)	КР-О-87(ХТ1)	Интерфейсная RS-485(2)	КИП	1х2х0,6	30	
Р2/4	КР-О-87(ХТ1)	КР-О-88(ХТ1)	Интерфейсная RS-485(2)	КИП	1х2х0,6	24	
Р2/5	КР-О-88(ХТ1)	КР-О-89(ХТ1)	Интерфейсная RS-485(2)	КИП	1х2х0,6	28	
Р2/6	КР-О-89(ХТ1)	КР-О-91(ХТ1)	Интерфейсная RS-485(2)	КИП	1х2х0,6	18	
Р2/7	КР-О-91(ХТ1)	КР-О-92(ХТ1)	Интерфейсная RS-485(2)	КИП	1х2х0,6	18	
Р2/8	КР-О-92(ХТ1)	КР-О-93(ХТ1)	Интерфейсная RS-485(2)	КИП	1х2х0,6	17	
Р2/9	КР-О-93(ХТ1)	КР-О-94(ХТ1)	Интерфейсная RS-485(2)	КИП	1х2х0,6	5	
Р2/10	КР-О-94(ХТ1)	КР-О-95(ХТ1)	Интерфейсная RS-485(2)	КИП	1х2х0,6	36	
Р2/11	КР-О-95(ХТ1)	КР-О-96(ХТ1)	Интерфейсная RS-485(2)	КИП	1х2х0,6	47	
Р2/12	КР-О-96(ХТ1)	КР-О-97(ХТ1)	Интерфейсная RS-485(2)	КИП	1х2х0,6	38	
Р2/13	КР-О-97(ХТ1)	КР-О-98(ХТ1)	Интерфейсная RS-485(2)	КИП	1х2х0,6	26	
Р2/14	КР-О-98(ХТ1)	КР-О-99(ХТ1)	Интерфейсная RS-485(2)	КИП	1х2х0,6	22	
Р2/15	КР-О-99(ХТ1)	КР-О-100(ХТ1)	Интерфейсная RS-485(2)	КИП	1х2х0,6	5	
Р2/16	КР-О-100(ХТ1)	КР-О-101(ХТ1)	Интерфейсная RS-485(2)	КИП	1х2х0,6	22	
Р2/17	КР-О-101(ХТ1)	КР-О-102(ХТ1)	Интерфейсная RS-485(2)	КИП	1х2х0,6	24	
Р2/18	КР-О-102(ХТ1)	КР-О-103(ХТ1)	Интерфейсная RS-485(2)	КИП	1х2х0,6	5	
Р2/19	КР-О-103(ХТ1)	КР-О-104(ХТ1)	Интерфейсная RS-485(2)	КИП	1х2х0,6	34	
Р2/20	КР-О-104(ХТ1)	КР-О-105(ХТ1)	Интерфейсная RS-485(2)	КИП	1х2х0,6	5	
Р2/21	КР-О-105(ХТ1)	КР-О-106(ХТ1)	Интерфейсная RS-485(2)	КИП	1х2х0,6	25	
Р2/22	КР-О-106(ХТ1)	КР-О-107(ХТ1)	Интерфейсная RS-485(2)	КИП	1х2х0,6	37	
Р2/23	КР-О-107(ХТ1)	КР-О-108(ХТ1)	Интерфейсная RS-485(2)	КИП	1х2х0,6	5	
Р2/24	КР-О-108(ХТ1)	КР-О-109(ХТ1)	Интерфейсная RS-485(2)	КИП	1х2х0,6	15	
Р2/25	КР-О-109(ХТ1)	КР-О-110(ХТ1)	Интерфейсная RS-485(2)	КИП	1х2х0,6	5	

Взам. инв. №

Подп. и дата

Инв. № подл.

Маркировка кабеля	Кабельная трасса		Тип линии связи	Марка кабеля	Количество кабелей и число жил, сечение	Длинна, м	Примечание
	Начало	Конец					
1	2	3	4	5	6	7	8
P2/26	KP-O-110(XT1)	KP-O-111(XT1)	Интерфейсная RS-485(2)	КИП	1x2x0,6	31	
P2/27	KP-O-111(XT1)	KP-O-112(XT1)	Интерфейсная RS-485(2)	КИП	1x2x0,6	16	
P2/28	KP-O-112(XT1)	KP-O-113(XT1)	Интерфейсная RS-485(2)	КИП	1x2x0,6	40	
P2/29	KP-O-113(XT1)	KP-O-114(XT1)	Интерфейсная RS-485(2)	КИП	1x2x0,6	25	
P2/30	KP-O-114(XT1)	KP-O-115(XT1)	Интерфейсная RS-485(2)	КИП	1x2x0,6	26	
P2/31	KP-O-115(XT1)	KP-O-116(XT1)	Интерфейсная RS-485(2)	КИП	1x2x0,6	5	
P2/32	KP-O-116(XT1)	KP-O-117(XT1)	Интерфейсная RS-485(2)	КИП	1x2x0,6	28	
P2/33	KP-O-117(XT1)	KP-O-121(XT1)	Интерфейсная RS-485(2)	КИП	1x2x0,6	34	
P2/34	KP-O-121(XT1)	KP-O-122(XT1)	Интерфейсная RS-485(2)	КИП	1x2x0,6	24	
P2/35	KP-O-122(XT1)	KP-O-123(XT1)	Интерфейсная RS-485(2)	КИП	1x2x0,6	23	
P2/36	KP-O-123(XT1)	KP-O124(XT1)	Интерфейсная RS-485(2)	КИП	1x2x0,6	28	
P2/37	KP-O124(XT1)	KP-O-125(XT1)	Интерфейсная RS-485(2)	КИП	1x2x0,6	31	
P2/38	KP-O-125(XT1)	KP-O-126(XT1)	Интерфейсная RS-485(2)	КИП	1x2x0,6	27	
P2/39	KP-O-126(XT1)	KP-O-127(XT1)	Интерфейсная RS-485(2)	КИП	1x2x0,6	19	
P2/40	KP-O-127(XT1)	KP-O-128(XT1)	Интерфейсная RS-485(2)	КИП	1x2x0,6	48	
P2/41	KP-O-128(XT1)	KP-O-13(XT1)	Интерфейсная RS-485(2)	КИП	1x2x0,6	45	
P2/42	KP-O-13(XT1)	KP-O-12(XT1)	Интерфейсная RS-485(2)	КИП	1x2x0,6	48	
P2/43	KP-O-12(XT1)	KP-O-11(XT1)	Интерфейсная RS-485(2)	КИП	1x2x0,6	22	
P2/44	KP-O-11(XT1)	KP-O-10(XT1)	Интерфейсная RS-485(2)	КИП	1x2x0,6	5	
P2/45	KP-O-10(XT1)	KP-O-9(XT1)	Интерфейсная RS-485(2)	КИП	1x2x0,6	31	
P2/46	KP-O-9(XT1)	ARK13	Интерфейсная RS-485(2)	КИП	1x2x0,6	15	
P2/47	ARK13	KP-O-129(XT1)	Интерфейсная RS-485(2)	КИП	1x2x0,6	32	
P2/48	KP-O-129(XT1)	KP-O-130(XT1)	Интерфейсная RS-485(2)	КИП	1x2x0,6	29	
P2/49	KP-O-130(XT1)	KP-O-131(XT1)	Интерфейсная RS-485(2)	КИП	1x2x0,6	26	
P2/50	KP-O-131(XT1)	KP-O-132(XT1)	Интерфейсная RS-485(2)	КИП	1x2x0,6	32	
P2/51	KP-O-132(XT1)	KP-O-133(XT1)	Интерфейсная RS-485(2)	КИП	1x2x0,6	20	
P2/52	KP-O-133(XT1)	KP-O-134(XT1)	Интерфейсная RS-485(2)	КИП	1x2x0,6	19	
P2/53	KP-O-134(XT1)	KP-O-135(XT1)	Интерфейсная RS-485(2)	КИП	1x2x0,6	30	
P2/54	KP-O-135(XT1)	KP-O-136(XT1)	Интерфейсная RS-485(2)	КИП	1x2x0,6	42	
P2/55	KP-O-136(XT1)	KP-O-137(XT1)	Интерфейсная RS-485(2)	КИП	1x2x0,6	24	
P2/56	KP-O-137(XT1)	KP-O-138(XT1)	Интерфейсная RS-485(2)	КИП	1x2x0,6	32	

Взам. инв. №

Подп. и дата

Инв. № подл.

Маркировка кабеля	Кабельная трасса		Тип линии связи	Марка кабеля	Количество кабелей и число жил, сечение	Длинна, м	Примечание
	Начало	Конец					
1	2	3	4	5	6	7	8
P2/57	КР-О-138(ХТ1)	КР-О-139(ХТ1)	Интерфейсная RS-485(2)	КИП	1х2х0,6	24	
P2/58	КР-О-139(ХТ1)	КР-О-140(ХТ1)	Интерфейсная RS-485(2)	КИП	1х2х0,6	19	
P2/59	КР-О-140(ХТ1)	КР-О-144(ХТ1)	Интерфейсная RS-485(2)	КИП	1х2х0,6	20	
P2/60	КР-О-144(ХТ1)	КР-О-145(ХТ1)	Интерфейсная RS-485(2)	КИП	1х2х0,6	27	
P2/61	КР-О-145(ХТ1)	КР-О-146(ХТ1)	Интерфейсная RS-485(2)	КИП	1х2х0,6	21	
P2/62	КР-О-146(ХТ1)	КР-О-147(ХТ1)	Интерфейсная RS-485(2)	КИП	1х2х0,6	19	
RS1.13	КР-О-147(ХТ1)	КР-О-148(ХТ1)	Интерфейсная RS-485(2)	КИП	1х2х0,6	25	
RS1.12	КР-О-148(ХТ1)	КР-О-149(ХТ1)	Интерфейсная RS-485(2)	КИП	1х2х0,6	32	
RS1.11	КР-О-149(ХТ1)	КР-О-150(ХТ1)	Интерфейсная RS-485(2)	КИП	1х2х0,6	32	
RS1.10	КР-О-150(ХТ1)	КР-О-151(ХТ1)	Интерфейсная RS-485(2)	КИП	1х2х0,6	47	
RS1.9	КР-О-151(ХТ1)	КР-О-152(ХТ1)	Интерфейсная RS-485(2)	КИП	1х2х0,6	12	
P2/63	КР-О-152(ХТ1)	КР-О-153(ХТ1)	Интерфейсная RS-485(2)	КИП	1х2х0,6	33	
P2/64	КР-О-153(ХТ1)	КР-О-154(ХТ1)	Интерфейсная RS-485(2)	КИП	1х2х0,6	5	
P2/65	КР-О-154(ХТ1)	КР-О-155(ХТ1)	Интерфейсная RS-485(2)	КИП	1х2х0,6	81	
P2/66	КР-О-155(ХТ1)	КР-О-156(ХТ1)	Интерфейсная RS-485(2)	КИП	1х2х0,6	38	
P2/67	КР-О-156(ХТ1)	КР-О-157(ХТ1)	Интерфейсная RS-485(2)	КИП	1х2х0,6	13	
P2/68	КР-О-157(ХТ1)	КР-О-158(ХТ1)	Интерфейсная RS-485(2)	КИП	1х2х0,6	44	
P2/69	КР-О-158(ХТ1)	КР-О-159(ХТ1)	Интерфейсная RS-485(2)	КИП	1х2х0,6	41	
P2/70	КР-О-159(ХТ1)	КР-О-160(ХТ1)	Интерфейсная RS-485(2)	КИП	1х2х0,6	30	
P2/71	КР-О-160(ХТ1)	КР-О-161(ХТ1)	Интерфейсная RS-485(2)	КИП	1х2х0,6	29	
P2/72	КР-О-161(ХТ1)	КР-О-162(ХТ1)	Интерфейсная RS-485(2)	КИП	1х2х0,6	51	
P2/73	КР-О-162(ХТ1)	ARK15	Интерфейсная RS-485(2)	КИП	1х2х0,6	46	
H1	ЩР1	КР-О-1(ХТ1)	Питание 380(220)В	ВВГнг(А)	5х2,5	15	
H2	КР-О-2(ХТ1)	КР-О-3(ХТ1)	Питание 380(220)В	ВВГнг(А)	5х2,5	21	
H3	КР-О-3(ХТ1)	КР-О-4(ХТ1)	Питание 380(220)В	ВВГнг(А)	5х2,5	21	
H4	КР-О-4(ХТ1)	КР-О-5(ХТ1)	Питание 380(220)В	ВВГнг(А)	5х2,5	5	
H5	КР-О-5(ХТ1)	КР-О-6(ХТ1)	Питание 380(220)В	ВВГнг(А)	5х2,5	25	
H6	КР-О-6(ХТ1)	КР-О-7(ХТ1)	Питание 380(220)В	ВВГнг(А)	5х2,5	26	
H7	КР-О-7(ХТ1)	КР-О-8(ХТ1)	Питание 380(220)В	ВВГнг(А)	5х2,5	35	
H8	КР-О-8(ХТ1)	КР-О-13(ХТ1)	Питание 380(220)В	ВВГнг(А)	5х2,5	25	
H9	КР-О-13(ХТ1)	КР-О-14(ХТ1)	Питание 380(220)В	ВВГнг(А)	5х2,5	24	

Маркировка кабеля	Кабельная трасса		Тип линии связи	Марка кабеля	Количество кабелей и число жил, сечение	Длинна, м	Примечание
	Начало	Конец					
1	2	3	4	5	6	7	8
Н10	КР-О-14(ХТ1)	КР-О-15(ХТ1)	Питание 380(220)В	ВВГнг(А)	5х2,5	26	
Н11	КР-О-15(ХТ1)	КР-О-16(ХТ1)	Питание 380(220)В	ВВГнг(А)	5х2,5	20	
Н12	КР-О-16(ХТ1)	КР-О-17(ХТ1)	Питание 380(220)В	ВВГнг(А)	5х2,5	44	
Н13	КР-О-17(ХТ1)	КР-О-18(ХТ1)	Питание 380(220)В	ВВГнг(А)	5х2,5	25	
Н14	КР-О-18(ХТ1)	КР-О-19(ХТ1)	Питание 380(220)В	ВВГнг(А)	5х2,5	5	
Н15	КР-О-19(ХТ1)	КР-О-20(ХТ1)	Питание 380(220)В	ВВГнг(А)	5х2,5	18	
Н16	КР-О-20(ХТ1)	КР-О-21(ХТ1)	Питание 380(220)В	ВВГнг(А)	5х2,5	30	
Н17	КР-О-21(ХТ1)	КР-О-22(ХТ1)	Питание 380(220)В	ВВГнг(А)	5х2,5	30	
Н18	КР-О-22(ХТ1)	КР-О-23(ХТ1)	Питание 380(220)В	ВВГнг(А)	5х2,5	26	
Н19	КР-О-23(ХТ1)	КР-О-24(ХТ1)	Питание 380(220)В	ВВГнг(А)	5х2,5	21	
Н20	КР-О-24(ХТ1)	КР-О-25(ХТ1)	Питание 380(220)В	ВВГнг(А)	5х2,5	30	
Н21	КР-О-25(ХТ1)	КР-О-26(ХТ1)	Питание 380(220)В	ВВГнг(А)	5х2,5	26	
Н22	КР-О-26(ХТ1)	КР-О-27(ХТ1)	Питание 380(220)В	ВВГнг(А)	5х2,5	30	
Н23	КР-О-27(ХТ1)	КР-О-28(ХТ1)	Питание 380(220)В	ВВГнг(А)	5х2,5	30	
Н24	КР-О-28(ХТ1)	КР-О-29(ХТ1)	Питание 380(220)В	ВВГнг(А)	5х2,5	24	
Н25	КР-О-29(ХТ1)	КР-О-30(ХТ1)	Питание 380(220)В	ВВГнг(А)	5х2,5	50	
Н26	КР-О-30(ХТ1)	КР-О-31(ХТ1)	Питание 380(220)В	ВВГнг(А)	5х2,5	43	
Н27	КР-О-31(ХТ1)	КР-О-32(ХТ1)	Питание 380(220)В	ВВГнг(А)	5х2,5	49	
Н28	КР-О-32(ХТ1)	КР-О-33(ХТ1)	Питание 380(220)В	ВВГнг(А)	5х2,5	5	
Н29	КР-О-33(ХТ1)	КР-О-34(ХТ1)	Питание 380(220)В	ВВГнг(А)	5х2,5	36	
Н30	КР-О-34(ХТ1)	КР-О-35(ХТ1)	Питание 380(220)В	ВВГнг(А)	5х2,5	42	
Н31	КР-О-35(ХТ1)	КР-О-36(ХТ1)	Питание 380(220)В	ВВГнг(А)	5х2,5	19	
Н32	КР-О-36(ХТ1)	КР-О-37(ХТ1)	Питание 380(220)В	ВВГнг(А)	5х2,5	46	
Н33	КР-О-37(ХТ1)	КР-О-38(ХТ1)	Питание 380(220)В	ВВГнг(А)	5х2,5	32	
Н34	КР-О-38(ХТ1)	КР-О-39(ХТ1)	Питание 380(220)В	ВВГнг(А)	5х2,5	28	
Н35	КР-О-39(ХТ1)	КР-О-40(ХТ1)	Питание 380(220)В	ВВГнг(А)	5х2,5	35	
Н36	КР-О-40(ХТ1)	ЩР2	Питание 380(220)В	ВВГнг(А)	5х2,5	58	
Н37	ЩР2	КР-О-44(ХТ1)	Питание 380(220)В	ВВГнг(А)	5х2,5	61	
Н38	КР-О-44(ХТ1)	КР-О-45(ХТ1)	Питание 380(220)В	ВВГнг(А)	5х2,5	23	
Н39	КР-О-45(ХТ1)	КР-О-47(ХТ1)	Питание 380(220)В	ВВГнг(А)	5х2,5	38	
Н40	КР-О-46(ХТ1)	КР-О-47(ХТ1)	Питание 380(220)В	ВВГнг(А)	5х2,5	41	

Маркировка кабеля	Кабельная трасса		Тип линии связи	Марка кабеля	Количество кабелей и число жил, сечение	Длинна, м	Примечание
	Начало	Конец					
1	2	3	4	5	6	7	8
Н41	КР-О-47(ХТ1)	КР-О-49(ХТ1)	Питание 380(220)В	ВВГнг(А)	5х2,5	47	
Н42	КР-О-49(ХТ1)	КР-О-51(ХТ1)	Питание 380(220)В	ВВГнг(А)	5х2,5	26	
Н43	КР-О-51(ХТ1)	КР-О-52(ХТ1)	Питание 380(220)В	ВВГнг(А)	5х2,5	31	
Н44	КР-О-52(ХТ1)	КР-О-53(ХТ1)	Питание 380(220)В	ВВГнг(А)	5х2,5	5	
Н45	КР-О-53(ХТ1)	КР-О-54(ХТ1)	Питание 380(220)В	ВВГнг(А)	5х2,5	20	
Н46	КР-О-54(ХТ1)	КР-О-55(ХТ1)	Питание 380(220)В	ВВГнг(А)	5х2,5	26	
Н47	КР-О-55(ХТ1)	КР-О-56(ХТ1)	Питание 380(220)В	ВВГнг(А)	5х2,5	46	
Н48	КР-О-56(ХТ1)	КР-О-57(ХТ1)	Питание 380(220)В	ВВГнг(А)	5х2,5	28	
Н49	КР-О-57(ХТ1)	КР-О-58(ХТ1)	Питание 380(220)В	ВВГнг(А)	5х2,5	29	
Н50	КР-О-58(ХТ1)	КР-О-59(ХТ1)	Питание 380(220)В	ВВГнг(А)	5х2,5	5	
Н51	КР-О-59(ХТ1)	КР-О-60(ХТ1)	Питание 380(220)В	ВВГнг(А)	5х2,5	33	
Н52	КР-О-60(ХТ1)	КР-О-61(ХТ1)	Питание 380(220)В	ВВГнг(А)	5х2,5	39	
Н53	КР-О-61(ХТ1)	КР-О-62(ХТ1)	Питание 380(220)В	ВВГнг(А)	5х2,5	37	
Н54	КР-О-62(ХТ1)	КР-О-63(ХТ1)	Питание 380(220)В	ВВГнг(А)	5х2,5	5	
Н55	КР-О-63(ХТ1)	КР-О-64(ХТ1)	Питание 380(220)В	ВВГнг(А)	5х2,5	22	
Н56	КР-О-64(ХТ1)	ЩР3	Питание 380(220)В	ВВГнг(А)	5х2,5	20	
Н57	ЩР3	КР-О-65(ХТ1)	Питание 380(220)В	ВВГнг(А)	5х2,5	63	
Н58	КР-О-65(ХТ1)	КР-О-80(ХТ1)	Питание 380(220)В	ВВГнг(А)	5х2,5	36	
Н59	КР-О-81(ХТ1)	КР-О-81(ХТ1)	Питание 380(220)В	ВВГнг(А)	5х2,5	39	
Н60	КР-О-81(ХТ1)	КР-О-82(ХТ1)	Питание 380(220)В	ВВГнг(А)	5х2,5	20	
Н61	КР-О-82(ХТ1)	КР-О-83(ХТ1)	Питание 380(220)В	ВВГнг(А)	5х2,5	20	
Н62	КР-О-83(ХТ1)	КР-О-84(ХТ1)	Питание 380(220)В	ВВГнг(А)	5х2,5	18	
Н63	КР-О-84(ХТ1)	КР-О-85(ХТ1)	Питание 380(220)В	ВВГнг(А)	5х2,5	21	
Н64	КР-О-85(ХТ1)	КР-О-86(ХТ1)	Питание 380(220)В	ВВГнг(А)	5х2,5	39	
Н65	КР-О-86(ХТ1)	КР-О-87(ХТ1)	Питание 380(220)В	ВВГнг(А)	5х2,5	30	
Н66	КР-О-87(ХТ1)	КР-О-88(ХТ1)	Питание 380(220)В	ВВГнг(А)	5х2,5	24	
Н67	КР-О-88(ХТ1)	КР-О-89(ХТ1)	Питание 380(220)В	ВВГнг(А)	5х2,5	28	
Н68	КР-О-89(ХТ1)	КР-О-91(ХТ1)	Питание 380(220)В	ВВГнг(А)	5х2,5	18	
Н69	КР-О-91(ХТ1)	КР-О-92(ХТ1)	Питание 380(220)В	ВВГнг(А)	5х2,5	18	
Н70	КР-О-92(ХТ1)	КР-О-93(ХТ1)	Питание 380(220)В	ВВГнг(А)	5х2,5	17	
Н71	КР-О-93(ХТ1)	КР-О-94(ХТ1)	Питание 380(220)В	ВВГнг(А)	5х2,5	5	

Взам. инв. №

Подп. и дата

Инв. № подл.

Маркировка кабеля	Кабельная трасса		Тип линии связи	Марка кабеля	Количество кабелей и число жил, сечение	Длинна, м	Примечание
	Начало	Конец					
1	2	3	4	5	6	7	8
H72	КР-О-94(ХТ1)	КР-О-95(ХТ1)	Питание 380(220)В	ВВГнг(А)	5х2,5	36	
H73	КР-О-95(ХТ1)	КР-О-96(ХТ1)	Питание 380(220)В	ВВГнг(А)	5х2,5	47	
H74	КР-О-96(ХТ1)	КР-О-97(ХТ1)	Питание 380(220)В	ВВГнг(А)	5х2,5	38	
H75	КР-О-97(ХТ1)	КР-О-98(ХТ1)	Питание 380(220)В	ВВГнг(А)	5х2,5	26	
H76	КР-О-98(ХТ1)	КР-О-99(ХТ1)	Питание 380(220)В	ВВГнг(А)	5х2,5	22	
H77	КР-О-99(ХТ1)	КР-О-100(ХТ1)	Питание 380(220)В	ВВГнг(А)	5х2,5	5	
H78	КР-О-100(ХТ1)	КР-О-101(ХТ1)	Питание 380(220)В	ВВГнг(А)	5х2,5	22	
H79	КР-О-101(ХТ1)	КР-О-102(ХТ1)	Питание 380(220)В	ВВГнг(А)	5х2,5	24	
H80	КР-О-102(ХТ1)	КР-О-103(ХТ1)	Питание 380(220)В	ВВГнг(А)	5х2,5	5	
H81	КР-О-103(ХТ1)	КР-О-104(ХТ1)	Питание 380(220)В	ВВГнг(А)	5х2,5	34	
H82	КР-О-104(ХТ1)	КР-О-105(ХТ1)	Питание 380(220)В	ВВГнг(А)	5х2,5	5	
H83	КР-О-105(ХТ1)	КР-О-106(ХТ1)	Питание 380(220)В	ВВГнг(А)	5х2,5	25	
H84	КР-О-106(ХТ1)	КР-О-107(ХТ1)	Питание 380(220)В	ВВГнг(А)	5х2,5	37	
H85	КР-О-107(ХТ1)	КР-О-108(ХТ1)	Питание 380(220)В	ВВГнг(А)	5х2,5	5	
H86	КР-О-108(ХТ1)	КР-О-109(ХТ1)	Питание 380(220)В	ВВГнг(А)	5х2,5	15	
H87	КР-О-109(ХТ1)	КР-О-110(ХТ1)	Питание 380(220)В	ВВГнг(А)	5х2,5	5	
H88	КР-О-110(ХТ1)	КР-О-111(ХТ1)	Питание 380(220)В	ВВГнг(А)	5х2,5	31	
H89	КР-О-111(ХТ1)	КР-О-112(ХТ1)	Питание 380(220)В	ВВГнг(А)	5х2,5	16	
H90	КР-О-112(ХТ1)	КР-О-113(ХТ1)	Питание 380(220)В	ВВГнг(А)	5х2,5	40	
H91	КР-О-113(ХТ1)	КР-О-114(ХТ1)	Питание 380(220)В	ВВГнг(А)	5х2,5	25	
H92	КР-О-114(ХТ1)	КР-О-115(ХТ1)	Питание 380(220)В	ВВГнг(А)	5х2,5	26	
H93	КР-О-115(ХТ1)	КР-О-116(ХТ1)	Питание 380(220)В	ВВГнг(А)	5х2,5	5	
H94	КР-О-116(ХТ1)	КР-О-117(ХТ1)	Питание 380(220)В	ВВГнг(А)	5х2,5	28	
H95	КР-О-117(ХТ1)	КР-О-121(ХТ1)	Питание 380(220)В	ВВГнг(А)	5х2,5	34	
H96	КР-О-121(ХТ1)	КР-О-122(ХТ1)	Питание 380(220)В	ВВГнг(А)	5х2,5	24	
H97	КР-О-122(ХТ1)	КР-О-123(ХТ1)	Питание 380(220)В	ВВГнг(А)	5х2,5	23	
H98	КР-О-123(ХТ1)	КР-О124(ХТ1)	Питание 380(220)В	ВВГнг(А)	5х2,5	28	
H99	КР-О124(ХТ1)	КР-О-125(ХТ1)	Питание 380(220)В	ВВГнг(А)	5х2,5	31	
H100	КР-О-125(ХТ1)	КР-О-126(ХТ1)	Питание 380(220)В	ВВГнг(А)	5х2,5	27	
H101	КР-О-126(ХТ1)	КР-О-127(ХТ1)	Питание 380(220)В	ВВГнг(А)	5х2,5	19	
H102	КР-О-127(ХТ1)	КР-О-128(ХТ1)	Питание 380(220)В	ВВГнг(А)	5х2,5	48	

Маркировка кабеля	Кабельная трасса		Тип линии связи	Марка кабеля	Количество кабелей и число жил, сечение	Длинна, м	Примечание
	Начало	Конец					
1	2	3	4	5	6	7	8
Н103	КР-О-128(ХТ1)	КР-О-13(ХТ1)	Питание 380(220)В	ВВГнг(А)	5х2,5	45	
Н104	КР-О-13(ХТ1)	КР-О-12(ХТ1)	Питание 380(220)В	ВВГнг(А)	5х2,5	48	
Н105	КР-О-12(ХТ1)	КР-О-11(ХТ1)	Питание 380(220)В	ВВГнг(А)	5х2,5	22	
Н106	КР-О-11(ХТ1)	КР-О-10(ХТ1)	Питание 380(220)В	ВВГнг(А)	5х2,5	5	
Н107	КР-О-10(ХТ1)	КР-О-9(ХТ1)	Питание 380(220)В	ВВГнг(А)	5х2,5	31	
Н108	КР-О-9(ХТ1)	ЩР4	Питание 380(220)В	ВВГнг(А)	5х2,5	15	
Н109	ЩР4	КР-О-129(ХТ1)	Питание 380(220)В	ВВГнг(А)	5х2,5	32	
Н110	КР-О-129(ХТ1)	КР-О-130(ХТ1)	Питание 380(220)В	ВВГнг(А)	5х2,5	29	
Н111	КР-О-130(ХТ1)	КР-О-131(ХТ1)	Питание 380(220)В	ВВГнг(А)	5х2,5	26	
Н112	КР-О-131(ХТ1)	КР-О-132(ХТ1)	Питание 380(220)В	ВВГнг(А)	5х2,5	32	
Н113	КР-О-132(ХТ1)	КР-О-133(ХТ1)	Питание 380(220)В	ВВГнг(А)	5х2,5	20	
Н114	КР-О-133(ХТ1)	КР-О-134(ХТ1)	Питание 380(220)В	ВВГнг(А)	5х2,5	19	
Н115	КР-О-134(ХТ1)	КР-О-135(ХТ1)	Питание 380(220)В	ВВГнг(А)	5х2,5	30	
Н116	КР-О-135(ХТ1)	КР-О-136(ХТ1)	Питание 380(220)В	ВВГнг(А)	5х2,5	42	
Н117	КР-О-136(ХТ1)	КР-О-137(ХТ1)	Питание 380(220)В	ВВГнг(А)	5х2,5	24	
Н118	КР-О-137(ХТ1)	КР-О-138(ХТ1)	Питание 380(220)В	ВВГнг(А)	5х2,5	32	
Н119	КР-О-138(ХТ1)	КР-О-139(ХТ1)	Питание 380(220)В	ВВГнг(А)	5х2,5	24	
Н120	КР-О-139(ХТ1)	КР-О-140(ХТ1)	Питание 380(220)В	ВВГнг(А)	5х2,5	19	
Н121	КР-О-140(ХТ1)	КР-О-144(ХТ1)	Питание 380(220)В	ВВГнг(А)	5х2,5	20	
Н122	КР-О-144(ХТ1)	КР-О-145(ХТ1)	Питание 380(220)В	ВВГнг(А)	5х2,5	27	
Н123	КР-О-145(ХТ1)	КР-О-146(ХТ1)	Питание 380(220)В	ВВГнг(А)	5х2,5	21	
Н124	КР-О-146(ХТ1)	КР-О-147(ХТ1)	Питание 380(220)В	ВВГнг(А)	5х2,5	19	
Н125	КР-О-147(ХТ1)	КР-О-148(ХТ1)	Питание 380(220)В	ВВГнг(А)	5х2,5	25	
Н126	КР-О-148(ХТ1)	КР-О-149(ХТ1)	Питание 380(220)В	ВВГнг(А)	5х2,5	32	
Н127	КР-О-149(ХТ1)	КР-О-150(ХТ1)	Питание 380(220)В	ВВГнг(А)	5х2,5	32	
Н128	КР-О-150(ХТ1)	КР-О-151(ХТ1)	Питание 380(220)В	ВВГнг(А)	5х2,5	47	
Н129	КР-О-151(ХТ1)	КР-О-152(ХТ1)	Питание 380(220)В	ВВГнг(А)	5х2,5	12	
Н130	КР-О-152(ХТ1)	КР-О-153(ХТ1)	Питание 380(220)В	ВВГнг(А)	5х2,5	33	
Н131	КР-О-153(ХТ1)	КР-О-154(ХТ1)	Питание 380(220)В	ВВГнг(А)	5х2,5	5	
Н132	КР-О-154(ХТ1)	КР-О-155(ХТ1)	Питание 380(220)В	ВВГнг(А)	5х2,5	81	
Н133	КР-О-155(ХТ1)	КР-О-156(ХТ1)	Питание 380(220)В	ВВГнг(А)	5х2,5	38	

Маркировка кабеля	Кабельная трасса		Тип линии связи	Марка кабеля	Количество кабелей и число жил, сечение	Длинна, м	Примечание
	Начало	Конец					
1	2	3	4	5	6	7	8
Н134	КР-О-156(ХТ1)	КР-О-157(ХТ1)	Питание 380(220)В	ВВГнг(А)	5х2,5	13	
Н135	КР-О-157(ХТ1)	КР-О-158(ХТ1)	Питание 380(220)В	ВВГнг(А)	5х2,5	44	
Н136	КР-О-158(ХТ1)	КР-О-159(ХТ1)	Питание 380(220)В	ВВГнг(А)	5х2,5	41	
Н137	КР-О-159(ХТ1)	КР-О-160(ХТ1)	Питание 380(220)В	ВВГнг(А)	5х2,5	30	
Н138	КР-О-160(ХТ1)	КР-О-161(ХТ1)	Питание 380(220)В	ВВГнг(А)	5х2,5	29	
Н139	КР-О-161(ХТ1)	КР-О-162(ХТ1)	Питание 380(220)В	ВВГнг(А)	5х2,5	51	
Н140	КР-О-162(ХТ1)	ЩР4	Питание 380(220)В	ВВГнг(А)	5х2,5	46	
Н141	ЩР1	ЩР2	Питание 380(220)В	ВВГнг(А)	5х2,5	260	
Н142	ЩР2	ЩР1	Питание 380(220)В	ВВГнг(А)	5х2,5	620	
Н143	ЩР2	ЩР4	Питание 380(220)В	ВВГнг(А)	5х2,5	340	
Н144	ЩР2	ЩР3	Питание 380(220)В	ВВГнг(А)	5х2,5	320	
Н145	ЩР5	ЩР6	Питание 380(220)В	ВВГнг(А)	5х2,5	510	
Н1-1	КР-О-1(ХТ2)	прожектор ФОСФОР-40/20	Питание 220В	ВВГнг(А)	3х2,5	4	
Н1-2	КР-О-3(ХТ2)	прожектор ФОСФОР-40/20	Питание 220В	ВВГнг(А)	3х2,5	4	
Н1-3	КР-О-4(ХТ2)	прожектор ФОСФОР-40/20	Питание 220В	ВВГнг(А)	3х2,5	4	
Н1-4	КР-О-5(ХТ2)	прожектор ФОСФОР-40/20	Питание 220В	ВВГнг(А)	3х2,5	4	
Н1-5	КР-О-6(ХТ2)	прожектор ФОСФОР-40/20	Питание 220В	ВВГнг(А)	3х2,5	4	
Н1-6	КР-О-7(ХТ2)	прожектор ФОСФОР-40/20	Питание 220В	ВВГнг(А)	3х2,5	4	
Н1-7	КР-О-8(ХТ2)	прожектор ФОСФОР-40/20	Питание 220В	ВВГнг(А)	3х2,5	4	
Н1-8	КР-О-9(ХТ2)	прожектор ФОСФОР-40/20	Питание 220В	ВВГнг(А)	3х2,5	4	
Н1-9	КР-О-10(ХТ2)	прожектор ФОСФОР-40/20	Питание 220В	ВВГнг(А)	3х2,5	4	
Н1-10	КР-О-11(ХТ2)	прожектор ФОСФОР-40/20	Питание 220В	ВВГнг(А)	3х2,5	4	
Н1-11	КР-О-12(ХТ2)	прожектор ФОСФОР-40/20	Питание 220В	ВВГнг(А)	3х2,5	4	
Н1-12	КР-О-13(ХТ2)	прожектор ФОСФОР-40/20	Питание 220В	ВВГнг(А)	3х2,5	4	
Н1-13	КР-О-14(ХТ2)	прожектор ФОСФОР-40/20	Питание 220В	ВВГнг(А)	3х2,5	4	
Н1-14	КР-О-15(ХТ2)	прожектор ФОСФОР-40/20	Питание 220В	ВВГнг(А)	3х2,5	4	
Н1-15	КР-О-16(ХТ2)	прожектор ФОСФОР-40/20	Питание 220В	ВВГнг(А)	3х2,5	4	
Н1-16	КР-О-17(ХТ2)	прожектор ФОСФОР-40/20	Питание 220В	ВВГнг(А)	3х2,5	4	
Н1-17	КР-О-18(ХТ2)	прожектор ФОСФОР-40/20	Питание 220В	ВВГнг(А)	3х2,5	4	
Н1-18	КР-О-19(ХТ2)	прожектор ФОСФОР-40/20	Питание 220В	ВВГнг(А)	3х2,5	4	
Н1-19	КР-О-20(ХТ2)	прожектор ФОСФОР-40/20	Питание 220В	ВВГнг(А)	3х2,5	4	

Взам. инв. №

Подп. и дата

Инв. № подл.

Маркировка кабеля	Кабельная трасса		Тип линии связи	Марка кабеля	Количество кабелей и число жил, сечение	Длинна, м	Примечание
	Начало	Конец					
1	2	3	4	5	6	7	8
Н1-20	КР-О-21(ХТ2)	прожектор ФОСФОР-40/20	Питание 220В	ВВГнг(А)	3х2,5	4	
Н1-21	КР-О-22(ХТ2)	прожектор ФОСФОР-40/20	Питание 220В	ВВГнг(А)	3х2,5	4	
Н1-22	КР-О-23(ХТ2)	прожектор ФОСФОР-40/20	Питание 220В	ВВГнг(А)	3х2,5	4	
Н1-23	КР-О-24(ХТ2)	прожектор ФОСФОР-40/20	Питание 220В	ВВГнг(А)	3х2,5	4	
Н1-24	КР-О-25(ХТ2)	прожектор ФОСФОР-40/20	Питание 220В	ВВГнг(А)	3х2,5	4	
Н1-25	КР-О-26(ХТ2)	прожектор ФОСФОР-40/20	Питание 220В	ВВГнг(А)	3х2,5	4	
Н1-26	КР-О-27(ХТ2)	прожектор ФОСФОР-40/20	Питание 220В	ВВГнг(А)	3х2,5	4	
Н1-27	КР-О-28(ХТ2)	прожектор ФОСФОР-40/20	Питание 220В	ВВГнг(А)	3х2,5	4	
Н1-28	КР-О-29(ХТ2)	прожектор ФОСФОР-40/20	Питание 220В	ВВГнг(А)	3х2,5	4	
Н1-29	КР-О-30(ХТ2)	прожектор ФОСФОР-40/20	Питание 220В	ВВГнг(А)	3х2,5	4	
Н1-30	КР-О-31(ХТ2)	прожектор ФОСФОР-40/20	Питание 220В	ВВГнг(А)	3х2,5	4	
Н1-31	КР-О-32(ХТ2)	прожектор ФОСФОР-40/20	Питание 220В	ВВГнг(А)	3х2,5	4	
Н1-32	КР-О-33(ХТ2)	прожектор ФОСФОР-40/20	Питание 220В	ВВГнг(А)	3х2,5	4	
Н1-33	КР-О-34(ХТ2)	прожектор ФОСФОР-40/20	Питание 220В	ВВГнг(А)	3х2,5	4	
Н1-34	КР-О-35(ХТ2)	прожектор ФОСФОР-40/20	Питание 220В	ВВГнг(А)	3х2,5	4	
Н1-35	КР-О-36(ХТ2)	прожектор ФОСФОР-40/20	Питание 220В	ВВГнг(А)	3х2,5	4	
Н1-36	КР-О-37(ХТ2)	прожектор ФОСФОР-40/20	Питание 220В	ВВГнг(А)	3х2,5	4	
Н1-37	КР-О-38(ХТ2)	прожектор ФОСФОР-40/20	Питание 220В	ВВГнг(А)	3х2,5	4	
Н1-38	КР-О-39(ХТ2)	прожектор ФОСФОР-40/20	Питание 220В	ВВГнг(А)	3х2,5	4	
Н1-39	КР-О-40(ХТ2)	прожектор ФОСФОР-40/20	Питание 220В	ВВГнг(А)	3х2,5	4	
Н1-40	КР-О-44(ХТ2)	прожектор ФОСФОР-40/20	Питание 220В	ВВГнг(А)	3х2,5	4	
Н1-41	КР-О-45(ХТ2)	прожектор ФОСФОР-40/20	Питание 220В	ВВГнг(А)	3х2,5	4	
Н1-42	КР-О-47(ХТ2)	прожектор ФОСФОР-40/20	Питание 220В	ВВГнг(А)	3х2,5	4	
Н1-43	КР-О-47(ХТ2)	прожектор ФОСФОР-40/20	Питание 220В	ВВГнг(А)	3х2,5	4	
Н1-44	КР-О-49(ХТ2)	прожектор ФОСФОР-40/20	Питание 220В	ВВГнг(А)	3х2,5	4	
Н1-45	КР-О-51(ХТ2)	прожектор ФОСФОР-40/20	Питание 220В	ВВГнг(А)	3х2,5	4	
Н1-46	КР-О-52(ХТ2)	прожектор ФОСФОР-40/20	Питание 220В	ВВГнг(А)	3х2,5	4	
Н1-47	КР-О-53(ХТ2)	прожектор ФОСФОР-40/20	Питание 220В	ВВГнг(А)	3х2,5	4	
Н1-48	КР-О-54(ХТ2)	прожектор ФОСФОР-40/20	Питание 220В	ВВГнг(А)	3х2,5	4	
Н1-49	КР-О-55(ХТ2)	прожектор ФОСФОР-40/20	Питание 220В	ВВГнг(А)	3х2,5	4	
Н1-50	КР-О-56(ХТ2)	прожектор ФОСФОР-40/20	Питание 220В	ВВГнг(А)	3х2,5	4	

Маркировка кабеля	Кабельная трасса		Тип линии связи	Марка кабеля	Количество кабелей и число жил, сечение	Длинна, м	Примечание
	Начало	Конец					
1	2	3	4	5	6	7	8
Н1-51	КР-О-57(ХТ2)	прожектор ФОСФОР-40/20	Питание 220В	ВВГнг(А)	3х2,5	4	
Н1-52	КР-О-58(ХТ2)	прожектор ФОСФОР-40/20	Питание 220В	ВВГнг(А)	3х2,5	4	
Н1-53	КР-О-59(ХТ2)	прожектор ФОСФОР-40/20	Питание 220В	ВВГнг(А)	3х2,5	4	
Н1-54	КР-О-60(ХТ2)	прожектор ФОСФОР-40/20	Питание 220В	ВВГнг(А)	3х2,5	4	
Н1-55	КР-О-61(ХТ2)	прожектор ФОСФОР-40/20	Питание 220В	ВВГнг(А)	3х2,5	4	
Н1-56	КР-О-62(ХТ2)	прожектор ФОСФОР-40/20	Питание 220В	ВВГнг(А)	3х2,5	4	
Н1-57	КР-О-63(ХТ2)	прожектор ФОСФОР-40/20	Питание 220В	ВВГнг(А)	3х2,5	4	
Н1-58	КР-О-64(ХТ2)	прожектор ФОСФОР-40/20	Питание 220В	ВВГнг(А)	3х2,5	4	
Н1-59	КР-О-65(ХТ2)	прожектор ФОСФОР-40/20	Питание 220В	ВВГнг(А)	3х2,5	4	
Н1-60	КР-О-80(ХТ2)	прожектор ФОСФОР-40/20	Питание 220В	ВВГнг(А)	3х2,5	4	
Н1-61	КР-О-81(ХТ2)	прожектор ФОСФОР-40/20	Питание 220В	ВВГнг(А)	3х2,5	4	
Н1-62	КР-О-82(ХТ2)	прожектор ФОСФОР-40/20	Питание 220В	ВВГнг(А)	3х2,5	4	
Н1-63	КР-О-83(ХТ2)	прожектор ФОСФОР-40/20	Питание 220В	ВВГнг(А)	3х2,5	4	
Н1-64	КР-О-84(ХТ2)	прожектор ФОСФОР-40/20	Питание 220В	ВВГнг(А)	3х2,5	4	
Н1-65	КР-О-85(ХТ2)	прожектор ФОСФОР-40/20	Питание 220В	ВВГнг(А)	3х2,5	4	
Н1-66	КР-О-86(ХТ2)	прожектор ФОСФОР-40/20	Питание 220В	ВВГнг(А)	3х2,5	4	
Н1-67	КР-О-87(ХТ2)	прожектор ФОСФОР-40/20	Питание 220В	ВВГнг(А)	3х2,5	4	
Н1-68	КР-О-88(ХТ2)	прожектор ФОСФОР-40/20	Питание 220В	ВВГнг(А)	3х2,5	4	
Н1-69	КР-О-89(ХТ2)	прожектор ФОСФОР-40/20	Питание 220В	ВВГнг(А)	3х2,5	4	
Н1-70	КР-О-91(ХТ2)	прожектор ФОСФОР-40/20	Питание 220В	ВВГнг(А)	3х2,5	4	
Н1-71	КР-О-92(ХТ2)	прожектор ФОСФОР-40/20	Питание 220В	ВВГнг(А)	3х2,5	4	
Н1-72	КР-О-93(ХТ2)	прожектор ФОСФОР-40/20	Питание 220В	ВВГнг(А)	3х2,5	4	
Н1-73	КР-О-94(ХТ2)	прожектор ФОСФОР-40/20	Питание 220В	ВВГнг(А)	3х2,5	4	
Н1-74	КР-О-95(ХТ2)	прожектор ФОСФОР-40/20	Питание 220В	ВВГнг(А)	3х2,5	4	
Н1-75	КР-О-96(ХТ2)	прожектор ФОСФОР-40/20	Питание 220В	ВВГнг(А)	3х2,5	4	
Н1-76	КР-О-97(ХТ2)	прожектор ФОСФОР-40/20	Питание 220В	ВВГнг(А)	3х2,5	4	
Н1-77	КР-О-98(ХТ2)	прожектор ФОСФОР-40/20	Питание 220В	ВВГнг(А)	3х2,5	4	
Н1-78	КР-О-99(ХТ2)	прожектор ФОСФОР-40/20	Питание 220В	ВВГнг(А)	3х2,5	4	
Н1-79	КР-О-100(ХТ2)	прожектор ФОСФОР-40/20	Питание 220В	ВВГнг(А)	3х2,5	4	
Н1-80	КР-О-101(ХТ2)	прожектор ФОСФОР-40/20	Питание 220В	ВВГнг(А)	3х2,5	4	
Н1-81	КР-О-102(ХТ2)	прожектор ФОСФОР-40/20	Питание 220В	ВВГнг(А)	3х2,5	4	

Взам. инв. №

Подп. и дата

Инв. № подл.

Маркировка кабеля	Кабельная трасса		Тип линии связи	Марка кабеля	Количество кабелей и число жил, сечение	Длинна, м	Примечание
	Начало	Конец					
1	2	3	4	5	6	7	8
Н1-82	КР-О-103(ХТ2)	прожектор ФОСФОР-40/20	Питание 220В	ВВГнг(А)	3х2,5	4	
Н1-83	КР-О-104(ХТ2)	прожектор ФОСФОР-40/20	Питание 220В	ВВГнг(А)	3х2,5	4	
Н1-84	КР-О-105(ХТ2)	прожектор ФОСФОР-40/20	Питание 220В	ВВГнг(А)	3х2,5	4	
Н1-85	КР-О-106(ХТ2)	прожектор ФОСФОР-40/20	Питание 220В	ВВГнг(А)	3х2,5	4	
Н1-86	КР-О-107(ХТ2)	прожектор ФОСФОР-40/20	Питание 220В	ВВГнг(А)	3х2,5	4	
Н1-87	КР-О-108(ХТ2)	прожектор ФОСФОР-40/20	Питание 220В	ВВГнг(А)	3х2,5	4	
Н1-88	КР-О-109(ХТ2)	прожектор ФОСФОР-40/20	Питание 220В	ВВГнг(А)	3х2,5	4	
Н1-89	КР-О-110(ХТ2)	прожектор ФОСФОР-40/20	Питание 220В	ВВГнг(А)	3х2,5	4	
Н1-90	КР-О-111(ХТ2)	прожектор ФОСФОР-40/20	Питание 220В	ВВГнг(А)	3х2,5	4	
Н1-91	КР-О-112(ХТ2)	прожектор ФОСФОР-40/20	Питание 220В	ВВГнг(А)	3х2,5	4	
Н1-92	КР-О-113(ХТ2)	прожектор ФОСФОР-40/20	Питание 220В	ВВГнг(А)	3х2,5	4	
Н1-93	КР-О-114(ХТ2)	прожектор ФОСФОР-40/20	Питание 220В	ВВГнг(А)	3х2,5	4	
Н1-94	КР-О-115(ХТ2)	прожектор ФОСФОР-40/20	Питание 220В	ВВГнг(А)	3х2,5	4	
Н1-95	КР-О-116(ХТ2)	прожектор ФОСФОР-40/20	Питание 220В	ВВГнг(А)	3х2,5	4	
Н1-96	КР-О-117(ХТ2)	прожектор ФОСФОР-40/20	Питание 220В	ВВГнг(А)	3х2,5	4	
Н1-97	КР-О-121(ХТ2)	прожектор ФОСФОР-40/20	Питание 220В	ВВГнг(А)	3х2,5	4	
Н1-98	КР-О-122(ХТ2)	прожектор ФОСФОР-40/20	Питание 220В	ВВГнг(А)	3х2,5	4	
Н1-99	КР-О-123(ХТ2)	прожектор ФОСФОР-40/20	Питание 220В	ВВГнг(А)	3х2,5	4	
Н1-100	КР-О124(ХТ2)	прожектор ФОСФОР-40/20	Питание 220В	ВВГнг(А)	3х2,5	4	
Н1-101	КР-О-125(ХТ2)	прожектор ФОСФОР-40/20	Питание 220В	ВВГнг(А)	3х2,5	4	
Н1-102	КР-О-126(ХТ2)	прожектор ФОСФОР-40/20	Питание 220В	ВВГнг(А)	3х2,5	4	
Н1-103	КР-О-127(ХТ2)	прожектор ФОСФОР-40/20	Питание 220В	ВВГнг(А)	3х2,5	4	
Н1-104	КР-О-128(ХТ2)	прожектор ФОСФОР-40/20	Питание 220В	ВВГнг(А)	3х2,5	4	
Н1-105	КР-О-129(ХТ2)	прожектор ФОСФОР-40/20	Питание 220В	ВВГнг(А)	3х2,5	4	
Н1-106	КР-О-130(ХТ2)	прожектор ФОСФОР-40/20	Питание 220В	ВВГнг(А)	3х2,5	4	
Н1-107	КР-О-131(ХТ2)	прожектор ФОСФОР-40/20	Питание 220В	ВВГнг(А)	3х2,5	4	
Н1-108	КР-О-132(ХТ2)	прожектор ФОСФОР-40/20	Питание 220В	ВВГнг(А)	3х2,5	4	
Н1-109	КР-О-133(ХТ2)	прожектор ФОСФОР-40/20	Питание 220В	ВВГнг(А)	3х2,5	4	
Н1-110	КР-О-134(ХТ2)	прожектор ФОСФОР-40/20	Питание 220В	ВВГнг(А)	3х2,5	4	
Н1-111	КР-О-135(ХТ2)	прожектор ФОСФОР-40/20	Питание 220В	ВВГнг(А)	3х2,5	4	
Н1-112	КР-О-136(ХТ2)	прожектор ФОСФОР-40/20	Питание 220В	ВВГнг(А)	3х2,5	4	

Взам. инв. №

Подп. и дата

Инв. № подл.

Маркировка кабеля	Кабельная трасса		Тип линии связи	Марка кабеля	Количество кабелей и число жил, сечение	Длинна, м	Примечание
	Начало	Конец					
1	2	3	4	5	6	7	8
Н1-113	КР-О-137(ХТ2)	прожектор ФОСФОР-40/20	Питание 220В	ВВГнг(А)	3х2,5	4	
Н1-114	КР-О-138(ХТ2)	прожектор ФОСФОР-40/20	Питание 220В	ВВГнг(А)	3х2,5	4	
Н1-115	КР-О-139(ХТ2)	прожектор ФОСФОР-40/20	Питание 220В	ВВГнг(А)	3х2,5	4	
Н1-116	КР-О-140(ХТ2)	прожектор ФОСФОР-40/20	Питание 220В	ВВГнг(А)	3х2,5	4	
Н1-117	КР-О-144(ХТ2)	прожектор ФОСФОР-40/20	Питание 220В	ВВГнг(А)	3х2,5	4	
Н1-118	КР-О-145(ХТ2)	прожектор ФОСФОР-40/20	Питание 220В	ВВГнг(А)	3х2,5	4	
Н1-119	КР-О-146(ХТ2)	прожектор ФОСФОР-40/20	Питание 220В	ВВГнг(А)	3х2,5	4	
Н1-120	КР-О-147(ХТ2)	прожектор ФОСФОР-40/20	Питание 220В	ВВГнг(А)	3х2,5	4	
Н1-121	КР-О-148(ХТ2)	прожектор ФОСФОР-40/20	Питание 220В	ВВГнг(А)	3х2,5	4	
Н1-122	КР-О-149(ХТ2)	прожектор ФОСФОР-40/20	Питание 220В	ВВГнг(А)	3х2,5	4	
Н1-123	КР-О-150(ХТ2)	прожектор ФОСФОР-40/20	Питание 220В	ВВГнг(А)	3х2,5	4	
Н1-124	КР-О-151(ХТ2)	прожектор ФОСФОР-40/20	Питание 220В	ВВГнг(А)	3х2,5	4	
Н1-125	КР-О-152(ХТ2)	прожектор ФОСФОР-40/20	Питание 220В	ВВГнг(А)	3х2,5	4	
Н1-126	КР-О-153(ХТ2)	прожектор ФОСФОР-40/20	Питание 220В	ВВГнг(А)	3х2,5	4	
Н1-127	КР-О-154(ХТ2)	прожектор ФОСФОР-40/20	Питание 220В	ВВГнг(А)	3х2,5	4	
Н1-128	КР-О-155(ХТ2)	прожектор ФОСФОР-40/20	Питание 220В	ВВГнг(А)	3х2,5	4	
Н1-129	КР-О-156(ХТ2)	прожектор ФОСФОР-40/20	Питание 220В	ВВГнг(А)	3х2,5	4	
Н1-130	КР-О-157(ХТ2)	прожектор ФОСФОР-40/20	Питание 220В	ВВГнг(А)	3х2,5	4	
Н1-131	КР-О-158(ХТ2)	прожектор ФОСФОР-40/20	Питание 220В	ВВГнг(А)	3х2,5	4	
Н1-132	КР-О-159(ХТ2)	прожектор ФОСФОР-40/20	Питание 220В	ВВГнг(А)	3х2,5	4	
Н1-133	КР-О-160(ХТ2)	прожектор ФОСФОР-40/20	Питание 220В	ВВГнг(А)	3х2,5	4	
Н1-134	КР-О-161(ХТ2)	прожектор ФОСФОР-40/20	Питание 220В	ВВГнг(А)	3х2,5	4	
Н1-135	КР-О-162(ХТ2)	прожектор ФОСФОР-40/20	Питание 220В	ВВГнг(А)	3х2,5	4	
RS-2.1	КР-О-1(ХТ1)	прожектор ФОСФОР-40/20	Интерфейсная RS-485(2)	КИП	1х2х0,6	4	
RS-2.2	КР-О-3(ХТ1)	прожектор ФОСФОР-40/20	Интерфейсная RS-485(2)	КИП	1х2х0,6	4	
RS-2.3	КР-О-4(ХТ1)	прожектор ФОСФОР-40/20	Интерфейсная RS-485(2)	КИП	1х2х0,6	4	
RS-2.4	КР-О-5(ХТ1)	прожектор ФОСФОР-40/20	Интерфейсная RS-485(2)	КИП	1х2х0,6	4	
RS-2.5	КР-О-6(ХТ1)	прожектор ФОСФОР-40/20	Интерфейсная RS-485(2)	КИП	1х2х0,6	4	
RS-2.6	КР-О-7(ХТ1)	прожектор ФОСФОР-40/20	Интерфейсная RS-485(2)	КИП	1х2х0,6	4	
RS-2.7	КР-О-8(ХТ1)	прожектор ФОСФОР-40/20	Интерфейсная RS-485(2)	КИП	1х2х0,6	4	
RS-2.8	КР-О-13(ХТ1)	прожектор ФОСФОР-40/20	Интерфейсная RS-485(2)	КИП	1х2х0,6	4	

Взам. инв. №

Подп. и дата

Инв. № подл.

Маркировка кабеля	Кабельная трасса		Тип линии связи	Марка кабеля	Количество кабелей и число жил, сечение	Длинна, м	Примечание
	Начало	Конец					
1	2	3	4	5	6	7	8
RS-2.9	КР-О-14(ХТ1)	прожектор ФОСФОР-40/20	Интерфейсная RS-485(2)	КИП	1х2х0,6	4	
RS-2.10	КР-О-15(ХТ1)	прожектор ФОСФОР-40/20	Интерфейсная RS-485(2)	КИП	1х2х0,6	4	
RS-2.11	КР-О-16(ХТ1)	прожектор ФОСФОР-40/20	Интерфейсная RS-485(2)	КИП	1х2х0,6	4	
RS-2.12	КР-О-17(ХТ1)	прожектор ФОСФОР-40/20	Интерфейсная RS-485(2)	КИП	1х2х0,6	4	
RS-2.13	КР-О-18(ХТ1)	прожектор ФОСФОР-40/20	Интерфейсная RS-485(2)	КИП	1х2х0,6	4	
RS-2.14	КР-О-19(ХТ1)	прожектор ФОСФОР-40/20	Интерфейсная RS-485(2)	КИП	1х2х0,6	4	
RS-2.15	КР-О-20(ХТ1)	прожектор ФОСФОР-40/20	Интерфейсная RS-485(2)	КИП	1х2х0,6	4	
RS-2.16	КР-О-21(ХТ1)	прожектор ФОСФОР-40/20	Интерфейсная RS-485(2)	КИП	1х2х0,6	4	
RS-2.17	КР-О-22(ХТ1)	прожектор ФОСФОР-40/20	Интерфейсная RS-485(2)	КИП	1х2х0,6	4	
RS-2.18	КР-О-23(ХТ1)	прожектор ФОСФОР-40/20	Интерфейсная RS-485(2)	КИП	1х2х0,6	4	
RS-2.19	КР-О-24(ХТ1)	прожектор ФОСФОР-40/20	Интерфейсная RS-485(2)	КИП	1х2х0,6	4	
RS-2.20	КР-О-25(ХТ1)	прожектор ФОСФОР-40/20	Интерфейсная RS-485(2)	КИП	1х2х0,6	4	
RS-2.21	КР-О-26(ХТ1)	прожектор ФОСФОР-40/20	Интерфейсная RS-485(2)	КИП	1х2х0,6	4	
RS-2.22	КР-О-27(ХТ1)	прожектор ФОСФОР-40/20	Интерфейсная RS-485(2)	КИП	1х2х0,6	4	
RS-2.23	КР-О-28(ХТ1)	прожектор ФОСФОР-40/20	Интерфейсная RS-485(2)	КИП	1х2х0,6	4	
RS-2.24	КР-О-29(ХТ1)	прожектор ФОСФОР-40/20	Интерфейсная RS-485(2)	КИП	1х2х0,6	4	
RS-2.25	КР-О-30(ХТ1)	прожектор ФОСФОР-40/20	Интерфейсная RS-485(2)	КИП	1х2х0,6	4	
RS-2.26	КР-О-31(ХТ1)	прожектор ФОСФОР-40/20	Интерфейсная RS-485(2)	КИП	1х2х0,6	4	
RS-2.27	КР-О-32(ХТ1)	прожектор ФОСФОР-40/20	Интерфейсная RS-485(2)	КИП	1х2х0,6	4	
RS-2.28	КР-О-33(ХТ1)	прожектор ФОСФОР-40/20	Интерфейсная RS-485(2)	КИП	1х2х0,6	4	
RS-2.29	КР-О-34(ХТ1)	прожектор ФОСФОР-40/20	Интерфейсная RS-485(2)	КИП	1х2х0,6	4	
RS-2.30	КР-О-35(ХТ1)	прожектор ФОСФОР-40/20	Интерфейсная RS-485(2)	КИП	1х2х0,6	4	
RS-2.31	КР-О-36(ХТ1)	прожектор ФОСФОР-40/20	Интерфейсная RS-485(2)	КИП	1х2х0,6	4	
RS-2.32	КР-О-37(ХТ1)	прожектор ФОСФОР-40/20	Интерфейсная RS-485(2)	КИП	1х2х0,6	4	
RS-2.33	КР-О-38(ХТ1)	прожектор ФОСФОР-40/20	Интерфейсная RS-485(2)	КИП	1х2х0,6	4	
RS-2.34	КР-О-39(ХТ1)	прожектор ФОСФОР-40/20	Интерфейсная RS-485(2)	КИП	1х2х0,6	4	
RS-2.35	КР-О-40(ХТ1)	прожектор ФОСФОР-40/20	Интерфейсная RS-485(2)	КИП	1х2х0,6	4	
RS-2.36	КР-О-44(ХТ1)	прожектор ФОСФОР-40/20	Интерфейсная RS-485(2)	КИП	1х2х0,6	4	
RS-2.37	КР-О-45(ХТ1)	прожектор ФОСФОР-40/20	Интерфейсная RS-485(2)	КИП	1х2х0,6	4	
RS-2.38	КР-О-47(ХТ1)	прожектор ФОСФОР-40/20	Интерфейсная RS-485(2)	КИП	1х2х0,6	4	
RS-2.39	КР-О-47(ХТ1)	прожектор ФОСФОР-40/20	Интерфейсная RS-485(2)	КИП	1х2х0,6	4	

Взам. инв. №

Подп. и дата

Инв. № подл.

Маркировка кабеля	Кабельная трасса		Тип линии связи	Марка кабеля	Количество кабелей и число жил, сечение	Длинна, м	Примечание
	Начало	Конец					
1	2	3	4	5	6	7	8
RS-2.40	КР-О-49(ХТ1)	прожектор ФОСФОР-40/20	Интерфейсная RS-485(2)	КИП	1х2х0,6	4	
RS-2.41	КР-О-51(ХТ1)	прожектор ФОСФОР-40/20	Интерфейсная RS-485(2)	КИП	1х2х0,6	4	
RS-2.42	КР-О-52(ХТ1)	прожектор ФОСФОР-40/20	Интерфейсная RS-485(2)	КИП	1х2х0,6	4	
RS-2.43	КР-О-53(ХТ1)	прожектор ФОСФОР-40/20	Интерфейсная RS-485(2)	КИП	1х2х0,6	4	
RS-2.44	КР-О-54(ХТ1)	прожектор ФОСФОР-40/20	Интерфейсная RS-485(2)	КИП	1х2х0,6	4	
RS-2.45	КР-О-55(ХТ1)	прожектор ФОСФОР-40/20	Интерфейсная RS-485(2)	КИП	1х2х0,6	4	
RS-2.46	КР-О-56(ХТ1)	прожектор ФОСФОР-40/20	Интерфейсная RS-485(2)	КИП	1х2х0,6	4	
RS-2.47	КР-О-57(ХТ1)	прожектор ФОСФОР-40/20	Интерфейсная RS-485(2)	КИП	1х2х0,6	4	
RS-2.48	КР-О-58(ХТ1)	прожектор ФОСФОР-40/20	Интерфейсная RS-485(2)	КИП	1х2х0,6	4	
RS-2.49	КР-О-59(ХТ1)	прожектор ФОСФОР-40/20	Интерфейсная RS-485(2)	КИП	1х2х0,6	4	
RS-2.50	КР-О-60(ХТ1)	прожектор ФОСФОР-40/20	Интерфейсная RS-485(2)	КИП	1х2х0,6	4	
RS-2.51	КР-О-61(ХТ1)	прожектор ФОСФОР-40/20	Интерфейсная RS-485(2)	КИП	1х2х0,6	4	
RS-2.52	КР-О-62(ХТ1)	прожектор ФОСФОР-40/20	Интерфейсная RS-485(2)	КИП	1х2х0,6	4	
RS-2.53	КР-О-63(ХТ1)	прожектор ФОСФОР-40/20	Интерфейсная RS-485(2)	КИП	1х2х0,6	4	
RS-2.54	КР-О-64(ХТ1)	прожектор ФОСФОР-40/20	Интерфейсная RS-485(2)	КИП	1х2х0,6	4	
RS-2.55	КР-О-65(ХТ1)	прожектор ФОСФОР-40/20	Интерфейсная RS-485(2)	КИП	1х2х0,6	4	
RS-2.56	КР-О-80(ХТ1)	прожектор ФОСФОР-40/20	Интерфейсная RS-485(2)	КИП	1х2х0,6	4	
RS-2.57	КР-О-81(ХТ1)	прожектор ФОСФОР-40/20	Интерфейсная RS-485(2)	КИП	1х2х0,6	4	
RS-2.58	КР-О-82(ХТ1)	прожектор ФОСФОР-40/20	Интерфейсная RS-485(2)	КИП	1х2х0,6	4	
RS-2.59	КР-О-83(ХТ1)	прожектор ФОСФОР-40/20	Интерфейсная RS-485(2)	КИП	1х2х0,6	4	
RS-2.60	КР-О-84(ХТ1)	прожектор ФОСФОР-40/20	Интерфейсная RS-485(2)	КИП	1х2х0,6	4	
RS-2.61	КР-О-85(ХТ1)	прожектор ФОСФОР-40/20	Интерфейсная RS-485(2)	КИП	1х2х0,6	4	
RS-2.62	КР-О-86(ХТ1)	прожектор ФОСФОР-40/20	Интерфейсная RS-485(2)	КИП	1х2х0,6	4	
RS-2.63	КР-О-87(ХТ1)	прожектор ФОСФОР-40/20	Интерфейсная RS-485(2)	КИП	1х2х0,6	4	
RS-2.64	КР-О-88(ХТ1)	прожектор ФОСФОР-40/20	Интерфейсная RS-485(2)	КИП	1х2х0,6	4	
RS-2.65	КР-О-89(ХТ1)	прожектор ФОСФОР-40/20	Интерфейсная RS-485(2)	КИП	1х2х0,6	4	
RS-2.66	КР-О-91(ХТ1)	прожектор ФОСФОР-40/20	Интерфейсная RS-485(2)	КИП	1х2х0,6	4	
RS-2.67	КР-О-92(ХТ1)	прожектор ФОСФОР-40/20	Интерфейсная RS-485(2)	КИП	1х2х0,6	4	
RS-2.68	КР-О-93(ХТ1)	прожектор ФОСФОР-40/20	Интерфейсная RS-485(2)	КИП	1х2х0,6	4	
RS-2.69	КР-О-94(ХТ1)	прожектор ФОСФОР-40/20	Интерфейсная RS-485(2)	КИП	1х2х0,6	4	
RS-2.70	КР-О-95(ХТ1)	прожектор ФОСФОР-40/20	Интерфейсная RS-485(2)	КИП	1х2х0,6	4	

Взам. инв. №

Подп. и дата

Инв. № подл.

Маркировка кабеля	Кабельная трасса		Тип линии связи	Марка кабеля	Количество кабелей и число жил, сечение	Длинна, м	Примечание
	Начало	Конец					
1	2	3	4	5	6	7	8
RS-2.71	КР-О-96(ХТ1)	прожектор ФОСФОР-40/20	Интерфейсная RS-485(2)	КИП	1х2х0,6	4	
RS-2.72	КР-О-97(ХТ1)	прожектор ФОСФОР-40/20	Интерфейсная RS-485(2)	КИП	1х2х0,6	4	
RS-2.73	КР-О-98(ХТ1)	прожектор ФОСФОР-40/20	Интерфейсная RS-485(2)	КИП	1х2х0,6	4	
RS-2.74	КР-О-99(ХТ1)	прожектор ФОСФОР-40/20	Интерфейсная RS-485(2)	КИП	1х2х0,6	4	
RS-2.75	КР-О-100(ХТ1)	прожектор ФОСФОР-40/20	Интерфейсная RS-485(2)	КИП	1х2х0,6	4	
RS-2.76	КР-О-101(ХТ1)	прожектор ФОСФОР-40/20	Интерфейсная RS-485(2)	КИП	1х2х0,6	4	
RS-2.77	КР-О-102(ХТ1)	прожектор ФОСФОР-40/20	Интерфейсная RS-485(2)	КИП	1х2х0,6	4	
RS-2.78	КР-О-103(ХТ1)	прожектор ФОСФОР-40/20	Интерфейсная RS-485(2)	КИП	1х2х0,6	4	
RS-2.79	КР-О-104(ХТ1)	прожектор ФОСФОР-40/20	Интерфейсная RS-485(2)	КИП	1х2х0,6	4	
RS-2.80	КР-О-105(ХТ1)	прожектор ФОСФОР-40/20	Интерфейсная RS-485(2)	КИП	1х2х0,6	4	
RS-2.81	КР-О-106(ХТ1)	прожектор ФОСФОР-40/20	Интерфейсная RS-485(2)	КИП	1х2х0,6	4	
RS-2.82	КР-О-107(ХТ1)	прожектор ФОСФОР-40/20	Интерфейсная RS-485(2)	КИП	1х2х0,6	4	
RS-2.83	КР-О-108(ХТ1)	прожектор ФОСФОР-40/20	Интерфейсная RS-485(2)	КИП	1х2х0,6	4	
RS-2.84	КР-О-109(ХТ1)	прожектор ФОСФОР-40/20	Интерфейсная RS-485(2)	КИП	1х2х0,6	4	
RS-2.85	КР-О-110(ХТ1)	прожектор ФОСФОР-40/20	Интерфейсная RS-485(2)	КИП	1х2х0,6	4	
RS-2.86	КР-О-111(ХТ1)	прожектор ФОСФОР-40/20	Интерфейсная RS-485(2)	КИП	1х2х0,6	4	
RS-2.87	КР-О-112(ХТ1)	прожектор ФОСФОР-40/20	Интерфейсная RS-485(2)	КИП	1х2х0,6	4	
RS-2.88	КР-О-113(ХТ1)	прожектор ФОСФОР-40/20	Интерфейсная RS-485(2)	КИП	1х2х0,6	4	
RS-2.89	КР-О-114(ХТ1)	прожектор ФОСФОР-40/20	Интерфейсная RS-485(2)	КИП	1х2х0,6	4	
RS-2.90	КР-О-115(ХТ1)	прожектор ФОСФОР-40/20	Интерфейсная RS-485(2)	КИП	1х2х0,6	4	
RS-2.91	КР-О-116(ХТ1)	прожектор ФОСФОР-40/20	Интерфейсная RS-485(2)	КИП	1х2х0,6	4	
RS-2.92	КР-О-117(ХТ1)	прожектор ФОСФОР-40/20	Интерфейсная RS-485(2)	КИП	1х2х0,6	4	
RS-2.93	КР-О-121(ХТ1)	прожектор ФОСФОР-40/20	Интерфейсная RS-485(2)	КИП	1х2х0,6	4	
RS-2.94	КР-О-122(ХТ1)	прожектор ФОСФОР-40/20	Интерфейсная RS-485(2)	КИП	1х2х0,6	4	
RS-2.95	КР-О-123(ХТ1)	прожектор ФОСФОР-40/20	Интерфейсная RS-485(2)	КИП	1х2х0,6	4	
RS-2.96	КР-О124(ХТ1)	прожектор ФОСФОР-40/20	Интерфейсная RS-485(2)	КИП	1х2х0,6	4	
RS-2.97	КР-О-125(ХТ1)	прожектор ФОСФОР-40/20	Интерфейсная RS-485(2)	КИП	1х2х0,6	4	
RS-2.98	КР-О-126(ХТ1)	прожектор ФОСФОР-40/20	Интерфейсная RS-485(2)	КИП	1х2х0,6	4	
RS-2.99	КР-О-127(ХТ1)	прожектор ФОСФОР-40/20	Интерфейсная RS-485(2)	КИП	1х2х0,6	4	
RS-2.100	КР-О-128(ХТ1)	прожектор ФОСФОР-40/20	Интерфейсная RS-485(2)	КИП	1х2х0,6	4	
RS-2.101	КР-О-13(ХТ1)	прожектор ФОСФОР-40/20	Интерфейсная RS-485(2)	КИП	1х2х0,6	4	

Взам. инв. №

Подп. и дата

Инв. № подл.

Маркировка кабеля	Кабельная трасса		Тип линии связи	Марка кабеля	Количество кабелей и число жил, сечение	Длинна, м	Примечание
	Начало	Конец					
1	2	3	4	5	6	7	8
RS-2.102	КР-О-12(ХТ1)	прожектор ФОСФОР-40/20	Интерфейсная RS-485(2)	КИП	1х2х0,6	4	
RS-2.103	КР-О-11(ХТ1)	прожектор ФОСФОР-40/20	Интерфейсная RS-485(2)	КИП	1х2х0,6	4	
RS-2.104	КР-О-10(ХТ1)	прожектор ФОСФОР-40/20	Интерфейсная RS-485(2)	КИП	1х2х0,6	4	
RS-2.105	КР-О-9(ХТ1)	прожектор ФОСФОР-40/20	Интерфейсная RS-485(2)	КИП	1х2х0,6	4	
RS-2.106	КР-О-129(ХТ1)	прожектор ФОСФОР-40/20	Интерфейсная RS-485(2)	КИП	1х2х0,6	4	
RS-2.107	КР-О-130(ХТ1)	прожектор ФОСФОР-40/20	Интерфейсная RS-485(2)	КИП	1х2х0,6	4	
RS-2.108	КР-О-131(ХТ1)	прожектор ФОСФОР-40/20	Интерфейсная RS-485(2)	КИП	1х2х0,6	4	
RS-2.109	КР-О-132(ХТ1)	прожектор ФОСФОР-40/20	Интерфейсная RS-485(2)	КИП	1х2х0,6	4	
RS-2.110	КР-О-133(ХТ1)	прожектор ФОСФОР-40/20	Интерфейсная RS-485(2)	КИП	1х2х0,6	4	
RS-2.111	КР-О-134(ХТ1)	прожектор ФОСФОР-40/20	Интерфейсная RS-485(2)	КИП	1х2х0,6	4	
RS-2.112	КР-О-135(ХТ1)	прожектор ФОСФОР-40/20	Интерфейсная RS-485(2)	КИП	1х2х0,6	4	
RS-2.113	КР-О-136(ХТ1)	прожектор ФОСФОР-40/20	Интерфейсная RS-485(2)	КИП	1х2х0,6	4	
RS-2.114	КР-О-137(ХТ1)	прожектор ФОСФОР-40/20	Интерфейсная RS-485(2)	КИП	1х2х0,6	4	
RS-2.115	КР-О-138(ХТ1)	прожектор ФОСФОР-40/20	Интерфейсная RS-485(2)	КИП	1х2х0,6	4	
RS-2.116	КР-О-139(ХТ1)	прожектор ФОСФОР-40/20	Интерфейсная RS-485(2)	КИП	1х2х0,6	4	
RS-2.117	КР-О-140(ХТ1)	прожектор ФОСФОР-40/20	Интерфейсная RS-485(2)	КИП	1х2х0,6	4	
RS-2.118	КР-О-144(ХТ1)	прожектор ФОСФОР-40/20	Интерфейсная RS-485(2)	КИП	1х2х0,6	4	
RS-2.119	КР-О-145(ХТ1)	прожектор ФОСФОР-40/20	Интерфейсная RS-485(2)	КИП	1х2х0,6	4	
RS-2.120	КР-О-146(ХТ1)	прожектор ФОСФОР-40/20	Интерфейсная RS-485(2)	КИП	1х2х0,6	4	
RS-2.121	КР-О-147(ХТ1)	прожектор ФОСФОР-40/20	Интерфейсная RS-485(2)	КИП	1х2х0,6	4	
RS-2.122	КР-О-148(ХТ1)	прожектор ФОСФОР-40/20	Интерфейсная RS-485(2)	КИП	1х2х0,6	4	
RS-2.123	КР-О-149(ХТ1)	прожектор ФОСФОР-40/20	Интерфейсная RS-485(2)	КИП	1х2х0,6	4	
RS-2.124	КР-О-150(ХТ1)	прожектор ФОСФОР-40/20	Интерфейсная RS-485(2)	КИП	1х2х0,6	4	
RS-2.125	КР-О-151(ХТ1)	прожектор ФОСФОР-40/20	Интерфейсная RS-485(2)	КИП	1х2х0,6	4	
RS-2.126	КР-О-152(ХТ1)	прожектор ФОСФОР-40/20	Интерфейсная RS-485(2)	КИП	1х2х0,6	4	
RS-2.127	КР-О-153(ХТ1)	прожектор ФОСФОР-40/20	Интерфейсная RS-485(2)	КИП	1х2х0,6	4	
RS-2.128	КР-О-154(ХТ1)	прожектор ФОСФОР-40/20	Интерфейсная RS-485(2)	КИП	1х2х0,6	4	
RS-2.129	КР-О-155(ХТ1)	прожектор ФОСФОР-40/20	Интерфейсная RS-485(2)	КИП	1х2х0,6	4	
RS-2.130	КР-О-156(ХТ1)	прожектор ФОСФОР-40/20	Интерфейсная RS-485(2)	КИП	1х2х0,6	4	
RS-2.131	КР-О-157(ХТ1)	прожектор ФОСФОР-40/20	Интерфейсная RS-485(2)	КИП	1х2х0,6	4	
RS-2.132	КР-О-158(ХТ1)	прожектор ФОСФОР-40/20	Интерфейсная RS-485(2)	КИП	1х2х0,6	4	

Взам. инв. №

Подп. и дата

Инв. № подл.

Маркировка кабеля	Кабельная трасса		Тип линии связи	Марка кабеля	Количество кабелей и число жил, сечение	Длинна, м	Примечание
	Начало	Конец					
1	2	3	4	5	6	7	8
RS-2.133	КР-О-159(ХТ1)	прожектор ФОСФОР-40/20	Интерфейсная RS-485(2)	КИП	1х2х0,6	4	
RS-2.134	КР-О-160(ХТ1)	прожектор ФОСФОР-40/20	Интерфейсная RS-485(2)	КИП	1х2х0,6	4	
RS-2.135	КР-О-161(ХТ1)	прожектор ФОСФОР-40/20	Интерфейсная RS-485(2)	КИП	1х2х0,6	4	
RS-2.136	КР-О-162(ХТ1)	прожектор ФОСФОР-40/20	Интерфейсная RS-485(2)	КИП	1х2х0,6	4	
RS-2.137	КР-О-1(ХТ1)	прожектор ФОСФОР-40/20	Интерфейсная RS-485(2)	КИП	1х2х0,6	4	
RS-2.138	КР-О-3(ХТ1)	прожектор ФОСФОР-40/20	Интерфейсная RS-485(2)	КИП	1х2х0,6	4	
RS-2.139	КР-О-4(ХТ1)	прожектор ФОСФОР-40/20	Интерфейсная RS-485(2)	КИП	1х2х0,6	4	
RS-2.140	КР-О-5(ХТ1)	прожектор ФОСФОР-40/20	Интерфейсная RS-485(2)	КИП	1х2х0,6	4	
RS-2.141	КР-О-6(ХТ1)	прожектор ФОСФОР-40/20	Интерфейсная RS-485(2)	КИП	1х2х0,6	4	
RS-2.142	КР-О-7(ХТ1)	прожектор ФОСФОР-40/20	Интерфейсная RS-485(2)	КИП	1х2х0,6	4	
RS-2.143	КР-О-8(ХТ1)	прожектор ФОСФОР-40/20	Интерфейсная RS-485(2)	КИП	1х2х0,6	4	
RS-2.144	КР-О-13(ХТ1)	прожектор ФОСФОР-40/20	Интерфейсная RS-485(2)	КИП	1х2х0,6	4	
RS-2.145	КР-О-14(ХТ1)	прожектор ФОСФОР-40/20	Интерфейсная RS-485(2)	КИП	1х2х0,6	4	
RS-2.146	КР-О-15(ХТ1)	прожектор ФОСФОР-40/20	Интерфейсная RS-485(2)	КИП	1х2х0,6	4	
RS-2.147	КР-О-16(ХТ1)	прожектор ФОСФОР-40/20	Интерфейсная RS-485(2)	КИП	1х2х0,6	4	
RS-2.148	КР-О-17(ХТ1)	прожектор ФОСФОР-40/20	Интерфейсная RS-485(2)	КИП	1х2х0,6	4	
RS-2.149	КР-О-18(ХТ1)	прожектор ФОСФОР-40/20	Интерфейсная RS-485(2)	КИП	1х2х0,6	4	
RS-2.150	КР-О-19(ХТ1)	прожектор ФОСФОР-40/20	Интерфейсная RS-485(2)	КИП	1х2х0,6	4	
RS-2.151	КР-О-20(ХТ1)	прожектор ФОСФОР-40/20	Интерфейсная RS-485(2)	КИП	1х2х0,6	4	
RS-2.152	КР-О-21(ХТ1)	прожектор ФОСФОР-40/20	Интерфейсная RS-485(2)	КИП	1х2х0,6	4	
RS-2.153	КР-О-22(ХТ1)	прожектор ФОСФОР-40/20	Интерфейсная RS-485(2)	КИП	1х2х0,6	4	
RS-2.154	КР-О-23(ХТ1)	прожектор ФОСФОР-40/20	Интерфейсная RS-485(2)	КИП	1х2х0,6	4	
RS-2.155	КР-О-24(ХТ1)	прожектор ФОСФОР-40/20	Интерфейсная RS-485(2)	КИП	1х2х0,6	4	
RS-2.156	КР-О-25(ХТ1)	прожектор ФОСФОР-40/20	Интерфейсная RS-485(2)	КИП	1х2х0,6	4	
RS-2.157	КР-О-26(ХТ1)	прожектор ФОСФОР-40/20	Интерфейсная RS-485(2)	КИП	1х2х0,6	4	
RS-2.158	КР-О-27(ХТ1)	прожектор ФОСФОР-40/20	Интерфейсная RS-485(2)	КИП	1х2х0,6	4	
RS-2.159	КР-О-28(ХТ1)	прожектор ФОСФОР-40/20	Интерфейсная RS-485(2)	КИП	1х2х0,6	4	
RS-2.160	КР-О-29(ХТ1)	прожектор ФОСФОР-40/20	Интерфейсная RS-485(2)	КИП	1х2х0,6	4	
RS-2.161	КР-О-30(ХТ1)	прожектор ФОСФОР-40/20	Интерфейсная RS-485(2)	КИП	1х2х0,6	4	
RS-2.162	КР-О-31(ХТ1)	прожектор ФОСФОР-40/20	Интерфейсная RS-485(2)	КИП	1х2х0,6	4	
RS-2.163	КР-О-32(ХТ1)	прожектор ФОСФОР-40/20	Интерфейсная RS-485(2)	КИП	1х2х0,6	4	

Взам. инв. №

Подп. и дата

Инв. № подл.

Маркировка кабеля	Кабельная трасса		Тип линии связи	Марка кабеля	Количество кабелей и число жил, сечение	Длинна, м	Примечание
	Начало	Конец					
1	2	3	4	5	6	7	8
RS-2.164	КР-О-33(ХТ1)	прожектор ФОСФОР-40/20	Интерфейсная RS-485(2)	КИП	1х2х0,6	4	
RS-2.165	КР-О-34(ХТ1)	прожектор ФОСФОР-40/20	Интерфейсная RS-485(2)	КИП	1х2х0,6	4	
RS-2.166	КР-О-35(ХТ1)	прожектор ФОСФОР-40/20	Интерфейсная RS-485(2)	КИП	1х2х0,6	4	
RS-2.167	КР-О-36(ХТ1)	прожектор ФОСФОР-40/20	Интерфейсная RS-485(2)	КИП	1х2х0,6	4	
RS-2.168	КР-О-37(ХТ1)	прожектор ФОСФОР-40/20	Интерфейсная RS-485(2)	КИП	1х2х0,6	4	
RS-2.169	КР-О-38(ХТ1)	прожектор ФОСФОР-40/20	Интерфейсная RS-485(2)	КИП	1х2х0,6	4	
RS-2.170	КР-О-39(ХТ1)	прожектор ФОСФОР-40/20	Интерфейсная RS-485(2)	КИП	1х2х0,6	4	
RS-2.171	КР-О-40(ХТ1)	прожектор ФОСФОР-40/20	Интерфейсная RS-485(2)	КИП	1х2х0,6	4	
RS-2.172	КР-О-44(ХТ1)	прожектор ФОСФОР-40/20	Интерфейсная RS-485(2)	КИП	1х2х0,6	4	
RS-2.173	КР-О-45(ХТ1)	прожектор ФОСФОР-40/20	Интерфейсная RS-485(2)	КИП	1х2х0,6	4	
RS-2.174	КР-О-47(ХТ1)	прожектор ФОСФОР-40/20	Интерфейсная RS-485(2)	КИП	1х2х0,6	4	
RS-2.175	КР-О-47(ХТ1)	прожектор ФОСФОР-40/20	Интерфейсная RS-485(2)	КИП	1х2х0,6	4	
RS-2.176	КР-О-49(ХТ1)	прожектор ФОСФОР-40/20	Интерфейсная RS-485(2)	КИП	1х2х0,6	4	
RS-2.177	КР-О-51(ХТ1)	прожектор ФОСФОР-40/20	Интерфейсная RS-485(2)	КИП	1х2х0,6	4	
RS-2.178	КР-О-52(ХТ1)	прожектор ФОСФОР-40/20	Интерфейсная RS-485(2)	КИП	1х2х0,6	4	
RS-2.179	КР-О-53(ХТ1)	прожектор ФОСФОР-40/20	Интерфейсная RS-485(2)	КИП	1х2х0,6	4	
RS-2.180	КР-О-54(ХТ1)	прожектор ФОСФОР-40/20	Интерфейсная RS-485(2)	КИП	1х2х0,6	4	
RS-2.181	КР-О-55(ХТ1)	прожектор ФОСФОР-40/20	Интерфейсная RS-485(2)	КИП	1х2х0,6	4	
RS-2.182	КР-О-56(ХТ1)	прожектор ФОСФОР-40/20	Интерфейсная RS-485(2)	КИП	1х2х0,6	4	
RS-2.183	КР-О-57(ХТ1)	прожектор ФОСФОР-40/20	Интерфейсная RS-485(2)	КИП	1х2х0,6	4	
RS-2.184	КР-О-58(ХТ1)	прожектор ФОСФОР-40/20	Интерфейсная RS-485(2)	КИП	1х2х0,6	4	
RS-2.185	КР-О-59(ХТ1)	прожектор ФОСФОР-40/20	Интерфейсная RS-485(2)	КИП	1х2х0,6	4	
RS-2.186	КР-О-60(ХТ1)	прожектор ФОСФОР-40/20	Интерфейсная RS-485(2)	КИП	1х2х0,6	4	
RS-2.187	КР-О-61(ХТ1)	прожектор ФОСФОР-40/20	Интерфейсная RS-485(2)	КИП	1х2х0,6	4	
RS-2.188	КР-О-62(ХТ1)	прожектор ФОСФОР-40/20	Интерфейсная RS-485(2)	КИП	1х2х0,6	4	
RS-2.189	КР-О-63(ХТ1)	прожектор ФОСФОР-40/20	Интерфейсная RS-485(2)	КИП	1х2х0,6	4	
RS-2.190	КР-О-64(ХТ1)	прожектор ФОСФОР-40/20	Интерфейсная RS-485(2)	КИП	1х2х0,6	4	
RS-2.191	КР-О-65(ХТ1)	прожектор ФОСФОР-40/20	Интерфейсная RS-485(2)	КИП	1х2х0,6	4	
RS-2.192	КР-О-80(ХТ1)	прожектор ФОСФОР-40/20	Интерфейсная RS-485(2)	КИП	1х2х0,6	4	
RS-2.193	КР-О-81(ХТ1)	прожектор ФОСФОР-40/20	Интерфейсная RS-485(2)	КИП	1х2х0,6	4	
RS-2.194	КР-О-82(ХТ1)	прожектор ФОСФОР-40/20	Интерфейсная RS-485(2)	КИП	1х2х0,6	4	

Взам. инв. №

Подп. и дата

Инв. № подл.

Маркировка кабеля	Кабельная трасса		Тип линии связи	Марка кабеля	Количество кабелей и число жил, сечение	Длинна, м	Примечание
	Начало	Конец					
1	2	3	4	5	6	7	8
RS-2.195	КР-О-83(ХТ1)	прожектор ФОСФОР-40/20	Интерфейсная RS-485(2)	КИП	1х2х0,6	4	
RS-2.196	КР-О-84(ХТ1)	прожектор ФОСФОР-40/20	Интерфейсная RS-485(2)	КИП	1х2х0,6	4	
RS-2.197	КР-О-85(ХТ1)	прожектор ФОСФОР-40/20	Интерфейсная RS-485(2)	КИП	1х2х0,6	4	
RS-2.198	КР-О-86(ХТ1)	прожектор ФОСФОР-40/20	Интерфейсная RS-485(2)	КИП	1х2х0,6	4	
RS-2.199	КР-О-87(ХТ1)	прожектор ФОСФОР-40/20	Интерфейсная RS-485(2)	КИП	1х2х0,6	4	
RS-2.200	КР-О-88(ХТ1)	прожектор ФОСФОР-40/20	Интерфейсная RS-485(2)	КИП	1х2х0,6	4	
RS-2.201	КР-О-89(ХТ1)	прожектор ФОСФОР-40/20	Интерфейсная RS-485(2)	КИП	1х2х0,6	4	
RS-2.202	КР-О-91(ХТ1)	прожектор ФОСФОР-40/20	Интерфейсная RS-485(2)	КИП	1х2х0,6	4	
RS-2.203	КР-О-92(ХТ1)	прожектор ФОСФОР-40/20	Интерфейсная RS-485(2)	КИП	1х2х0,6	4	
RS-2.204	КР-О-93(ХТ1)	прожектор ФОСФОР-40/20	Интерфейсная RS-485(2)	КИП	1х2х0,6	4	
RS-2.205	КР-О-94(ХТ1)	прожектор ФОСФОР-40/20	Интерфейсная RS-485(2)	КИП	1х2х0,6	4	
RS-2.206	КР-О-95(ХТ1)	прожектор ФОСФОР-40/20	Интерфейсная RS-485(2)	КИП	1х2х0,6	4	
RS-2.207	КР-О-96(ХТ1)	прожектор ФОСФОР-40/20	Интерфейсная RS-485(2)	КИП	1х2х0,6	4	
RS-2.208	КР-О-97(ХТ1)	прожектор ФОСФОР-40/20	Интерфейсная RS-485(2)	КИП	1х2х0,6	4	
RS-2.209	КР-О-98(ХТ1)	прожектор ФОСФОР-40/20	Интерфейсная RS-485(2)	КИП	1х2х0,6	4	
RS-2.210	КР-О-99(ХТ1)	прожектор ФОСФОР-40/20	Интерфейсная RS-485(2)	КИП	1х2х0,6	4	
RS-2.211	КР-О-100(ХТ1)	прожектор ФОСФОР-40/20	Интерфейсная RS-485(2)	КИП	1х2х0,6	4	
RS-2.212	КР-О-101(ХТ1)	прожектор ФОСФОР-40/20	Интерфейсная RS-485(2)	КИП	1х2х0,6	4	
RS-2.213	КР-О-102(ХТ1)	прожектор ФОСФОР-40/20	Интерфейсная RS-485(2)	КИП	1х2х0,6	4	
RS-2.214	КР-О-103(ХТ1)	прожектор ФОСФОР-40/20	Интерфейсная RS-485(2)	КИП	1х2х0,6	4	
RS-2.215	КР-О-104(ХТ1)	прожектор ФОСФОР-40/20	Интерфейсная RS-485(2)	КИП	1х2х0,6	4	
RS-2.216	КР-О-105(ХТ1)	прожектор ФОСФОР-40/20	Интерфейсная RS-485(2)	КИП	1х2х0,6	4	
RS-2.217	КР-О-106(ХТ1)	прожектор ФОСФОР-40/20	Интерфейсная RS-485(2)	КИП	1х2х0,6	4	
RS-2.218	КР-О-107(ХТ1)	прожектор ФОСФОР-40/20	Интерфейсная RS-485(2)	КИП	1х2х0,6	4	
RS-2.219	КР-О-108(ХТ1)	прожектор ФОСФОР-40/20	Интерфейсная RS-485(2)	КИП	1х2х0,6	4	
RS-2.220	КР-О-109(ХТ1)	прожектор ФОСФОР-40/20	Интерфейсная RS-485(2)	КИП	1х2х0,6	4	
RS-2.221	КР-О-110(ХТ1)	прожектор ФОСФОР-40/20	Интерфейсная RS-485(2)	КИП	1х2х0,6	4	
RS-2.222	КР-О-111(ХТ1)	прожектор ФОСФОР-40/20	Интерфейсная RS-485(2)	КИП	1х2х0,6	4	
RS-2.223	КР-О-112(ХТ1)	прожектор ФОСФОР-40/20	Интерфейсная RS-485(2)	КИП	1х2х0,6	4	
RS-2.224	КР-О-113(ХТ1)	прожектор ФОСФОР-40/20	Интерфейсная RS-485(2)	КИП	1х2х0,6	4	
RS-2.225	КР-О-114(ХТ1)	прожектор ФОСФОР-40/20	Интерфейсная RS-485(2)	КИП	1х2х0,6	4	

Взам. инв. №

Подп. и дата

Инв. № подл.

Маркировка кабеля	Кабельная трасса		Тип линии связи	Марка кабеля	Количество кабелей и число жил, сечение	Длинна, м	Примечание
	Начало	Конец					
1	2	3	4	5	6	7	8
RS-2.226	КР-О-115(ХТ1)	прожектор ФОСФОР-40/20	Интерфейсная RS-485(2)	КИП	1х2х0,6	4	
RS-2.227	КР-О-116(ХТ1)	прожектор ФОСФОР-40/20	Интерфейсная RS-485(2)	КИП	1х2х0,6	4	
RS-2.228	КР-О-117(ХТ1)	прожектор ФОСФОР-40/20	Интерфейсная RS-485(2)	КИП	1х2х0,6	4	
RS-2.229	КР-О-121(ХТ1)	прожектор ФОСФОР-40/20	Интерфейсная RS-485(2)	КИП	1х2х0,6	4	
RS-2.230	КР-О-122(ХТ1)	прожектор ФОСФОР-40/20	Интерфейсная RS-485(2)	КИП	1х2х0,6	4	
RS-2.231	КР-О-123(ХТ1)	прожектор ФОСФОР-40/20	Интерфейсная RS-485(2)	КИП	1х2х0,6	4	
RS-2.232	КР-О124(ХТ1)	прожектор ФОСФОР-40/20	Интерфейсная RS-485(2)	КИП	1х2х0,6	4	
RS-2.233	КР-О-125(ХТ1)	прожектор ФОСФОР-40/20	Интерфейсная RS-485(2)	КИП	1х2х0,6	4	
RS-2.234	КР-О-126(ХТ1)	прожектор ФОСФОР-40/20	Интерфейсная RS-485(2)	КИП	1х2х0,6	4	
RS-2.235	КР-О-127(ХТ1)	прожектор ФОСФОР-40/20	Интерфейсная RS-485(2)	КИП	1х2х0,6	4	
RS-2.236	КР-О-128(ХТ1)	прожектор ФОСФОР-40/20	Интерфейсная RS-485(2)	КИП	1х2х0,6	4	
RS-2.237	КР-О-13(ХТ1)	прожектор ФОСФОР-40/20	Интерфейсная RS-485(2)	КИП	1х2х0,6	4	
RS-2.238	КР-О-12(ХТ1)	прожектор ФОСФОР-40/20	Интерфейсная RS-485(2)	КИП	1х2х0,6	4	
RS-2.239	КР-О-11(ХТ1)	прожектор ФОСФОР-40/20	Интерфейсная RS-485(2)	КИП	1х2х0,6	4	
RS-2.240	КР-О-10(ХТ1)	прожектор ФОСФОР-40/20	Интерфейсная RS-485(2)	КИП	1х2х0,6	4	
RS-2.241	КР-О-9(ХТ1)	прожектор ФОСФОР-40/20	Интерфейсная RS-485(2)	КИП	1х2х0,6	4	
RS-2.242	КР-О-129(ХТ1)	прожектор ФОСФОР-40/20	Интерфейсная RS-485(2)	КИП	1х2х0,6	4	
RS-2.243	КР-О-130(ХТ1)	прожектор ФОСФОР-40/20	Интерфейсная RS-485(2)	КИП	1х2х0,6	4	
RS-2.244	КР-О-131(ХТ1)	прожектор ФОСФОР-40/20	Интерфейсная RS-485(2)	КИП	1х2х0,6	4	
RS-2.245	КР-О-132(ХТ1)	прожектор ФОСФОР-40/20	Интерфейсная RS-485(2)	КИП	1х2х0,6	4	
RS-2.246	КР-О-133(ХТ1)	прожектор ФОСФОР-40/20	Интерфейсная RS-485(2)	КИП	1х2х0,6	4	
RS-2.247	КР-О-134(ХТ1)	прожектор ФОСФОР-40/20	Интерфейсная RS-485(2)	КИП	1х2х0,6	4	
RS-2.248	КР-О-135(ХТ1)	прожектор ФОСФОР-40/20	Интерфейсная RS-485(2)	КИП	1х2х0,6	4	
RS-2.249	КР-О-136(ХТ1)	прожектор ФОСФОР-40/20	Интерфейсная RS-485(2)	КИП	1х2х0,6	4	
RS-2.250	КР-О-137(ХТ1)	прожектор ФОСФОР-40/20	Интерфейсная RS-485(2)	КИП	1х2х0,6	4	
RS-2.251	КР-О-138(ХТ1)	прожектор ФОСФОР-40/20	Интерфейсная RS-485(2)	КИП	1х2х0,6	4	
RS-2.252	КР-О-139(ХТ1)	прожектор ФОСФОР-40/20	Интерфейсная RS-485(2)	КИП	1х2х0,6	4	
RS-2.253	КР-О-140(ХТ1)	прожектор ФОСФОР-40/20	Интерфейсная RS-485(2)	КИП	1х2х0,6	4	
RS-2.254	КР-О-144(ХТ1)	прожектор ФОСФОР-40/20	Интерфейсная RS-485(2)	КИП	1х2х0,6	4	
RS-2.255	КР-О-145(ХТ1)	прожектор ФОСФОР-40/20	Интерфейсная RS-485(2)	КИП	1х2х0,6	4	
RS-2.256	КР-О-146(ХТ1)	прожектор ФОСФОР-40/20	Интерфейсная RS-485(2)	КИП	1х2х0,6	4	

Взам. инв. №

Подп. и дата

Инв. № подл.

Маркировка кабеля	Кабельная трасса		Тип линии связи	Марка кабеля	Количество кабелей и число жил, сечение	Длинна, м	Примечание
	Начало	Конец					
1	2	3	4	5	6	7	8
RS-2.257	КР-О-147(ХТ1)	прожектор ФОСФОР-40/20	Интерфейсная RS-485(2)	КИП	1х2х0,6	4	
RS-2.258	КР-О-148(ХТ1)	прожектор ФОСФОР-40/20	Интерфейсная RS-485(2)	КИП	1х2х0,6	4	
RS-2.259	КР-О-149(ХТ1)	прожектор ФОСФОР-40/20	Интерфейсная RS-485(2)	КИП	1х2х0,6	4	
RS-2.260	КР-О-150(ХТ1)	прожектор ФОСФОР-40/20	Интерфейсная RS-485(2)	КИП	1х2х0,6	4	
RS-2.261	КР-О-151(ХТ1)	прожектор ФОСФОР-40/20	Интерфейсная RS-485(2)	КИП	1х2х0,6	4	
RS-2.262	КР-О-152(ХТ1)	прожектор ФОСФОР-40/20	Интерфейсная RS-485(2)	КИП	1х2х0,6	4	
RS-2.263	КР-О-153(ХТ1)	прожектор ФОСФОР-40/20	Интерфейсная RS-485(2)	КИП	1х2х0,6	4	
RS-2.264	КР-О-154(ХТ1)	прожектор ФОСФОР-40/20	Интерфейсная RS-485(2)	КИП	1х2х0,6	4	
RS-2.265	КР-О-155(ХТ1)	прожектор ФОСФОР-40/20	Интерфейсная RS-485(2)	КИП	1х2х0,6	4	
RS-2.266	КР-О-156(ХТ1)	прожектор ФОСФОР-40/20	Интерфейсная RS-485(2)	КИП	1х2х0,6	4	
RS-2.267	КР-О-157(ХТ1)	прожектор ФОСФОР-40/20	Интерфейсная RS-485(2)	КИП	1х2х0,6	4	
RS-2.268	КР-О-158(ХТ1)	прожектор ФОСФОР-40/20	Интерфейсная RS-485(2)	КИП	1х2х0,6	4	
RS-2.269	КР-О-159(ХТ1)	прожектор ФОСФОР-40/20	Интерфейсная RS-485(2)	КИП	1х2х0,6	4	
RS-2.270	КР-О-160(ХТ1)	прожектор ФОСФОР-40/20	Интерфейсная RS-485(2)	КИП	1х2х0,6	4	
RS-2.271	КР-О-161(ХТ1)	прожектор ФОСФОР-40/20	Интерфейсная RS-485(2)	КИП	1х2х0,6	4	
RS-2.272	КР-О-162(ХТ1)	прожектор ФОСФОР-40/20	Интерфейсная RS-485(2)	КИП	1х2х0,6	4	

Взам. инв. №

Подп. и дата

Инв. № подл.

Фрагмент ограждения
т. П5-П2, М 1:200

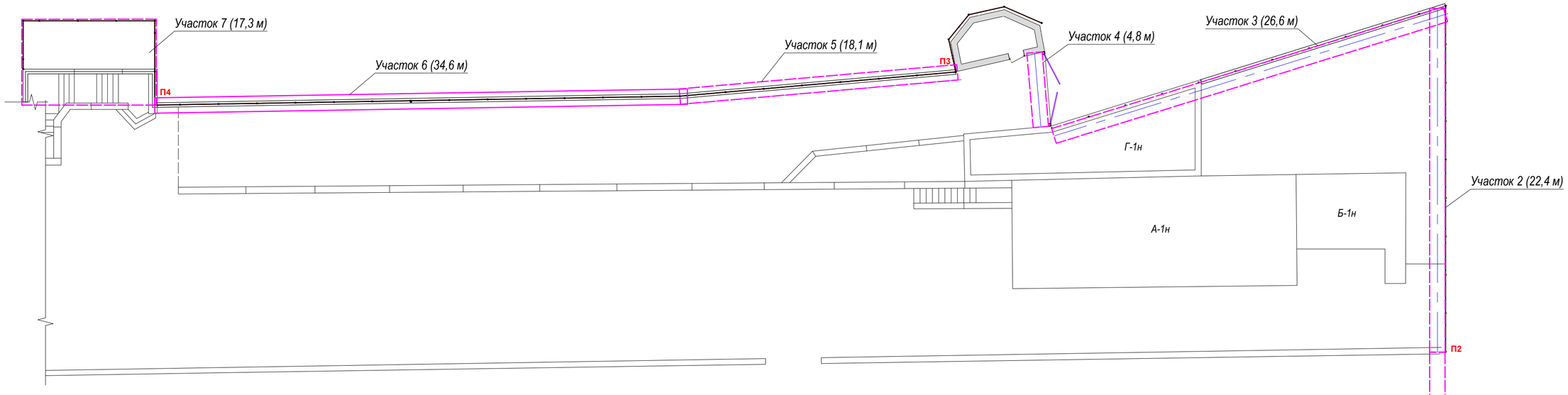

Фрагмент ограждения
т. П8-П5, М 1:200

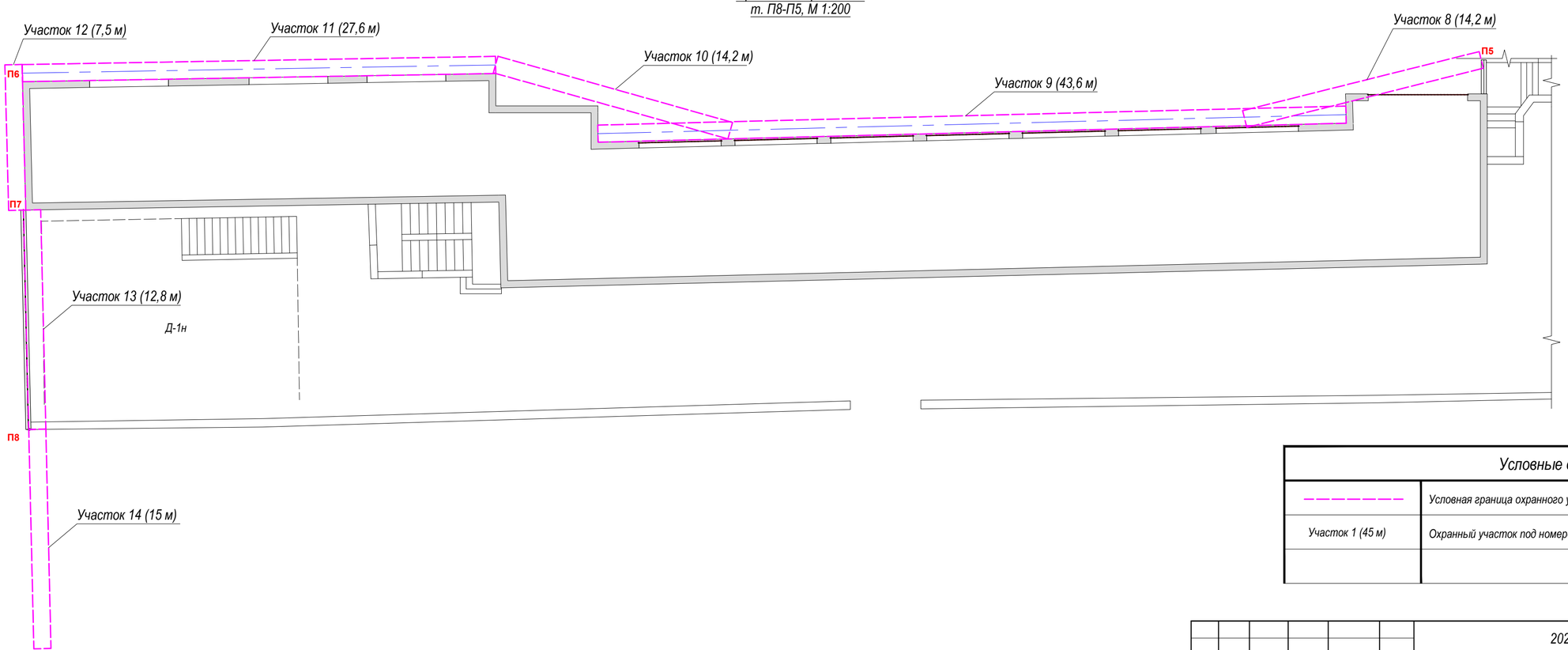

Условные обозначения	
— — — — —	Условная граница охранного участка
Участок 1 (45 м)	Охранный участок под номером 1 длиной 45 метра

Изм.	Кол.уч	Лист	№ док	Подпись	Дата	2024/07/04-239-ИОС5.5.1			
						Капитальный ремонт существующего ограждения территорий ГМУ "Санаторий "Белоруссия" по адресам: РК, г. Ялта, пгт. Кореиз, Мисхорский спуск, д.2, д.5, Мисхорский парк, д.27. Оснащение периметра объектов ИТСО (инженерно-техническими средствами охраны).			
ГИП		Кузьмин				Система охранной сигнализации. Система видеонаблюдения. Система охранного освещения.	Стадия	Лист	Листов
							П	72	
Разраб.		Гладунов							
Проверил		Кузьмин				Территория пляжа. План М1:500. Общий план периметра.	ООО "Энергоальянс-Крым"		

Формат А-2

Условные графические обозначения

Наименование	Обозначение
Пульт контроля и управления охранно-пожарный "С2000М"	PU
Блок индикации с клавиатурой "С2000-БКИ"	HLA
Контроллер периметровых извещателей "С2000-Периметр"	ARK1,2
Контроллер доступа «С2000-2»	ARK3
Блок приемно-контрольный охранно-пожарный "С2000-4"	ARK4
Резервированный источник питания РИП-12 исп.54 (РИП-12-2/7П2-Р-RS) с АКБ-7А*ч	+ − UG1,3
Резервированный источник питания РИП-24 исп.56 (РИП-24-4/40М3-Р-RS) с АКБ-40А*ч-2шт.	+ − UG2
Автоматизированное рабочее место АРМ «Орион Про» на базе Сервер ОПС127 исп.01	ARM
Извещатель охранный точечный магнитоконтактный ИО 102-20 Б2М	BGB
Извещатель охранный линейный радиоволновый двухпозиционный (передатчик) «ФОРМАТ-50»	BGOI
Извещатель охранный линейный радиоволновый двухпозиционный (приемник) «ФОРМАТ-50»	BGOR
Извещатель охранный радиоволновой объёмный «ЗЕБРА-30(24)-О»	BGO
Извещатель магнитоконтактный ИО 102-26	BGB4.x
Извещатель комбинированный Орлан-Д (ИО 315-1/2)	BGL4.x
Коробка распределительная «БАРЬЕР-КР-84»	КР
Кабель интерфейсный RS-485 - КИПЭВнг(А)-LS 1х2х0,6	
Кабель интерфейсный RS-485 - КИП 1х2х0,6	
Кабель F/UTP Cat5e PVC/PE 4х2х0,52	
Кабель RS-232 - COM	
Питание 12В - КПСВВнг(А)-LS 1х2х0,5, ВВГнг(А)-(2х2,5)	
Питание 24В - ВВГнг(А)-(2х2,5)	

Изм.	Кол.уч	Лист	№ док	Подпись	Дата
ГИП		Кузьмин			
Разраб.		Гладунов			
Проверил		Кузьмин			

2024/07/04-239-ИОС5.5.1

Капитальный ремонт существующего ограждения территорий ГМУ "Санаторий "Белоруссия" по адресам: РК, г. Ялта, пгт. Кореиз, Мисхорский спуск, д.2, д.5, Мисхорский парк, д.27. Оснащение периметра объектов ИТСО (инженерно-техническими средствами охраны).

Система охранной сигнализации.
Система видеонаблюдения.
Система охранного освещения.

Стадия	Лист	Листов
П	73	

Территория пляжа.
Условные обозначения системы охранной сигнализации.

ООО "Энергоальянс-Крым"

Формат А-4

Фрагмент ограждения т. П5-П2, М 1:200

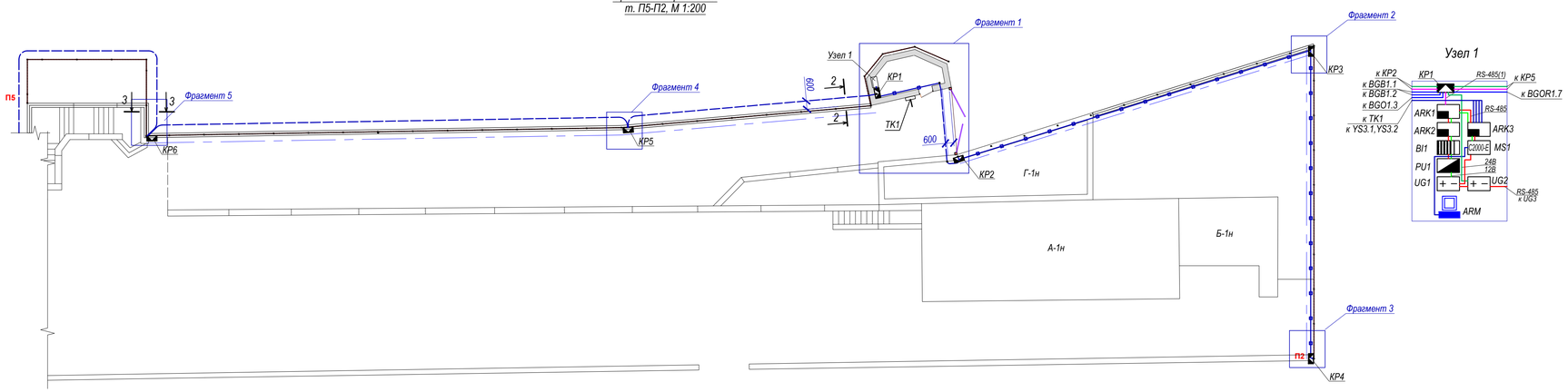

Фрагмент ограждения т. П8-П5, М 1:200

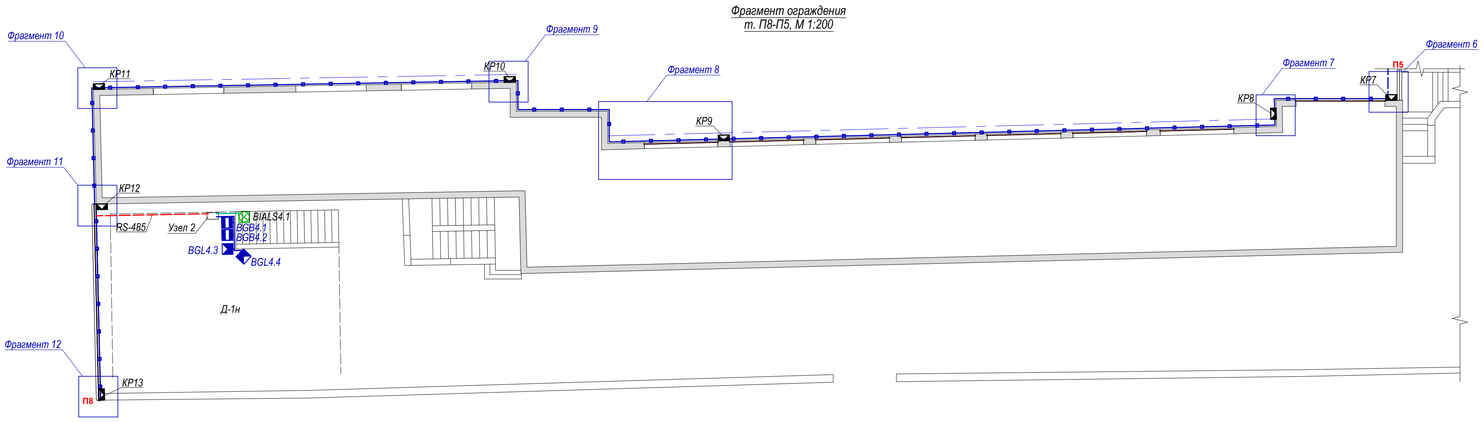

Ведомость установки оборудования

Поз.	Обозначение	Наименование	Кол.	Приме-чание
		Система охранной сигнализации (периметра)		
1	ФРСБ.425148.073-01	Извещатель охранный комбинированный линейный «ФОРМАТ-50»	7	
2	ФРСБ.425144.062-05	Извещатель охранный радиоволновой объёмный «ЗЕБРА-30(24)-О»	7	
3	ФИАК. 425212.004	Извещатель охранный точечный магнитоконтактный ИО 102-20 Б2М	2	
4	ФРСБ.468344.001	Коробка распределительная «БАРЬЕР-КР-М»	21	
5	ФРСБ.425911.050	Кронштейн-500 (вынос 500 мм)	11	
6	ЮКСО 02.07.000	Кронштейн - 120 (вынос 120 мм)	10	
7	ЮКСО 64.00.000	Коробка распределительная «БАРЬЕР-КР-84»	13	
8	437Z-43071246-049	Адаптер внешних устройств «Форт-А»	1	
9	ЮКСО 57.20.000	Блок грозозащиты БГр-485	10	
10	ЮКСО 57.10.000	Блок грозозащиты БГр-30В DC	13	
11		Извещатель магнитоконтактный ИО 102-26	2	
12	ЯЛКГ.425138.001	Извещатель комбинированный Орлан-Д (ИО 315-1/2)	2	
PU1	АЦДР.426469.027	Пульт контроля и управления охранно-пожарный С2000М	2	
BI1	АЦДР.426469.030	Блок индикации с клавиатурой «С2000-БКИ»	1	
ARK1,2	АЦДР.426469.024	Контроллер периметровых извещателей "С2000-Периметр"	2	
ARK3	АЦДР.425723.001	Контроллер доступа «С2000-2»	1	
ARK4	АЦДР.425513.008	Блок приемно-контрольный охранно-пожарный "С2000-4"	1	
UG1	АЦДР.436534.004-02	Резервированный источник питания РИП-12 исп.54 (РИП-12-2/17П2-Р-RS) с АКБ-7А*ч	1	
UG2	АЦДР.436534.006-06	Резервированный источник питания РИП-24 исп.56 (РИП-24-4/40М3-Р-RS) с АКБ-40А*ч-2шт.	1	
UG3	АЦДР.436534.004-02	Резервированный источник питания РИП-12 исп.54 (РИП-12-2/17П2-Р-RS) с АКБ-7А*ч	1	
SC1	АЦДР.426412.002	Устройство коммутационное УК-ВК исп.10	1	
MS1	АЦДР.426469.028	Преобразователь интерфейсов С2000-Ethernet	1	
TK1		Турникет "Ростов-Дон Т8М1" уличный вариант	1	
YS	АЦДР.425729.008	Считыватель бесконтактный PROXY-5AG	2	
BIALS	САПО.425543.027	Свето-звуковой оповещатель «Призма-201»	1	
ARM	АЦДР.466455.401	АРМ «Орион Про» (сервер ОПС127 исп.01)	1	

Ведомость объемов строительно-монтажных работ*

№ п/п	Наименование работ	Ед. изм.	Кол-во
1	Рытье траншеи в грунте	м³	21,87
2	Обратная засыпка траншеи просеянной землей (песком)	м³	7,29
3	Прокладка в траншее гофрированной трубы ПНД Ø25мм	м	82
4	Прокладка в траншее гофрированной трубы ПНД Ø20мм	м	106
5	Укладка сигнальной ленты ЛСЭ-300 в траншею	м	81
6	Обратная засыпка траншеи обычным грунтом	м³	14,58
7	Прокладка кабеля ВВГнг(А)-(2х2,5) в трубе Ø20мм в грунте	м	94
8	Прокладка кабеля КИП 1х2х0,6 в трубе Ø25мм в грунте	м	164
9	Прокладка кабеля КИП 1х2х0,6 в трубе Ø20мм в грунте	м	12
10	Прокладка кабеля ВВГнг(А)-(2х2,5) в лотках	м	176
11	Прокладка кабеля КИП 1х2х0,6 в лотках	м	280
12	Прокладка кабеля F/UTP Cat5e PVC/PE 4х2х0,52 в лотках	м	48
13	Прокладка кабелей ВВГнг(А)-(2х2,5) в трубе Ø20мм / Ø16мм по стене	м	6/8
14	Прокладка кабелей КИП 1х2х0,6 в трубе Ø25мм / Ø20мм / Ø16мм по стене	м	5/15/8
15	Прокладка кабелей F/UTP Cat5e PVC/PE 4х2х0,52 в трубе Ø16мм по стене	м	58
16	Прокладка кабелей КПСВВнг(А)-LS 1х2х0,5 в трубе Ø16мм по стене	м	23
	Монтаж стальных лотков 100х50мм	м	172

* Объемы земляных работ указаны для траншей на плане.
Объемы труб и кабелей указаны для системы охранной сигнализации.

Фрагмент 1 М 1:100

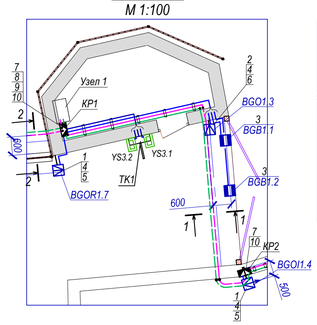

Фрагмент 2 М 1:100

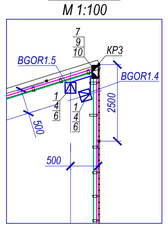

Фрагмент 3 М 1:100

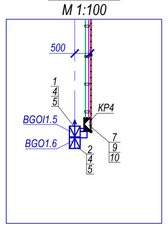

Фрагмент 4 М 1:100

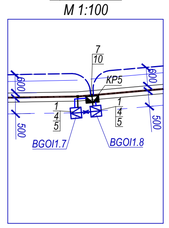

Фрагмент 5 М 1:100

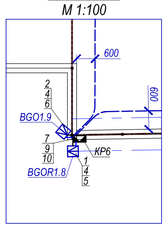

Фрагмент 6 М 1:100

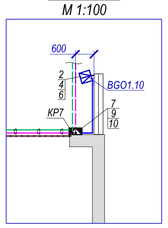

Фрагмент 7 М 1:100

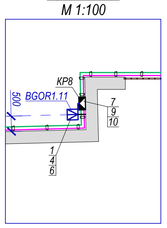

Фрагмент 8 М 1:100

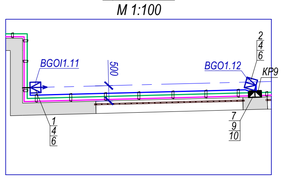

Фрагмент 9 М 1:100

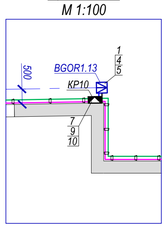

Разрез 1-1

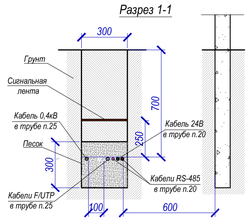

Разрез 2-2

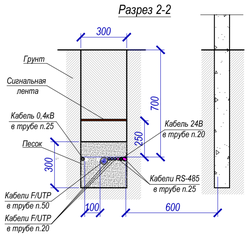

Разрез 3-3

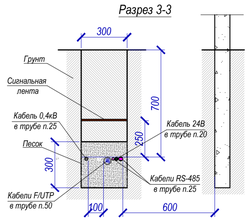

Фрагмент 10 М 1:100

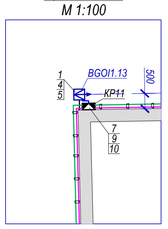

Фрагмент 11 М 1:100

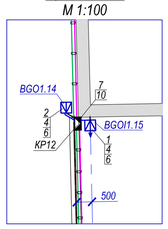

Фрагмент 12 М 1:100

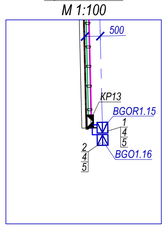

Изм.	Кол.уч	Лист	№ док	Подпись	Дата
ГИП		Кузьмин			
Разраб.		Гладунов			
Проверил		Кузьмин			

2024/07/04-239-ИОС5.5.1

Капитальный ремонт существующего ограждения территорий ГМУ "Санаторий "Белоруссия" по адресам: РК, г. Ялта, пгт. Кореиз, Мисхорский спуск, д.2, д.5, Мисхорский парк, д.27. Оснащение периметра объектов ИТСО (инженерно-техническими средствами охраны).

Система охранной сигнализации.
Система видеонаблюдения.
Система охранного освещения.

Стадия	Лист	Листов
П	74	

Территория пляжа.
Фрагменты ограждения т. П8-П2 М1:200.
Расположение сетей системы охранной сигнализации.

ООО "Энергоальянс-Крым"

Формат А-1

Установка двух блоков извещателя серии "ФОРМАТ" на кронштейне для перекрытия зон обнаружения

Вид А

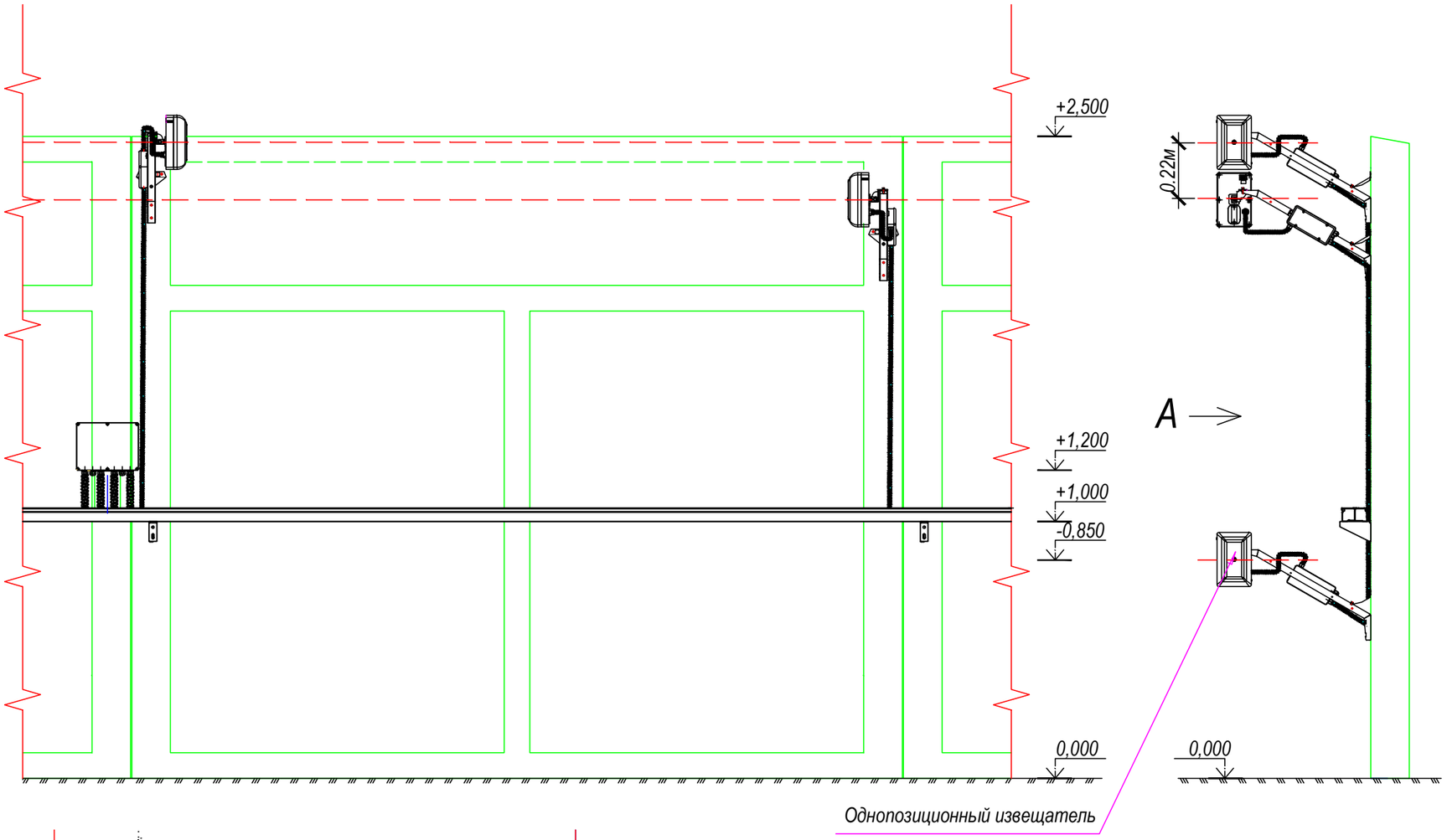

На чертеже показано перекрытие зон обнаружения соседних участков, при установке блоков на кронштейны с выносом 500 мм. Данная установка предназначена для защиты от перелаза нарушителем через Ж/Б или кирпичное ограждение.

Блоки ПРМ или ПРД установливаются на Кронштейн-500 закрепленные на ограждение на разной высоте. Один кронштейн крепиться поверх ограждения, ниже крепления Y образного кронштейна козырька (при установке кронштейна козырька и кронштейна блока с одной стороны ограждения), второй кронштейн крепитться ниже предыдущего Кронштейна-500 на высоту самого блока.

Кронштейн-500 крепиться к вертикальной поверхности при помощи 4 анкерных болтов (резьба М6, в комплект поставки не входят) по верхней кромке ограждения.

Для подключения блоков ПРМ и ПРД рекомендуем использовать коробку распределительную "БАРЬЕР-КР-М" (пластик), данная коробка закреплене к кронштейну при помощи винтов М4х16 с гайкой М4 (в комплект поставки не входит).

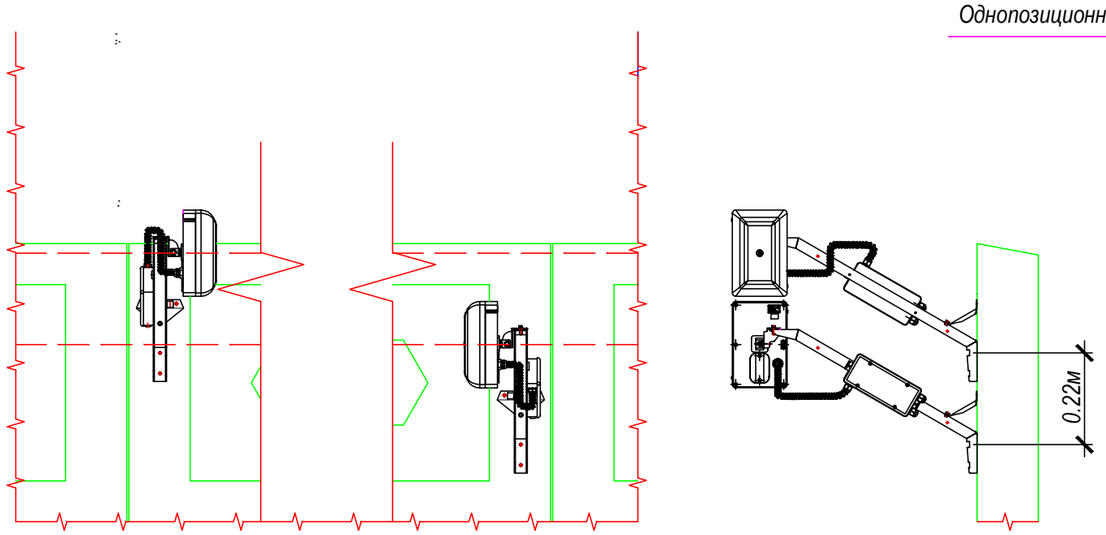

При перекрытии зон обнаружения, рядом должны быть установленны 2 блока ПРМ или 2 блока ПРД. НЕ ДОПУСКАЕТСЯ установка в месте перекрытия блока ПРМ и блока ПРД.

						2024/07/04-239-ИОС5.5.1			
Изм.	Кол.уч	Лист	№ док	Подпись	Дата	Капитальный ремонт существующего ограждения территорий ГМУ "Санаторий "Белоруссия" по адресам: РК, г. Ялта, пгт. Кореиз, Мисхорский спуск, д.2, д.5, Мисхорский парк, д.27. Оснащение периметра объектов ИТСО (инженерно-техническими средствами охраны).			
ГИП		Кузьмин				Система охранной сигнализации. Система видеонаблюдения. Система охранного освещения.	Стадия	Лист	Листов
							П	75	
Разраб.		Гладунов							
Проверил		Кузьмин				Территория пляжа. Установка двух блоков извещателя серии "ФОРМАТ" на кронштейне для перекрытия зон обнаружения с козырьком из объемной АКЛ-500 поверх ограждения	ООО "Энергоальянс-Крым"		

Формат А-3

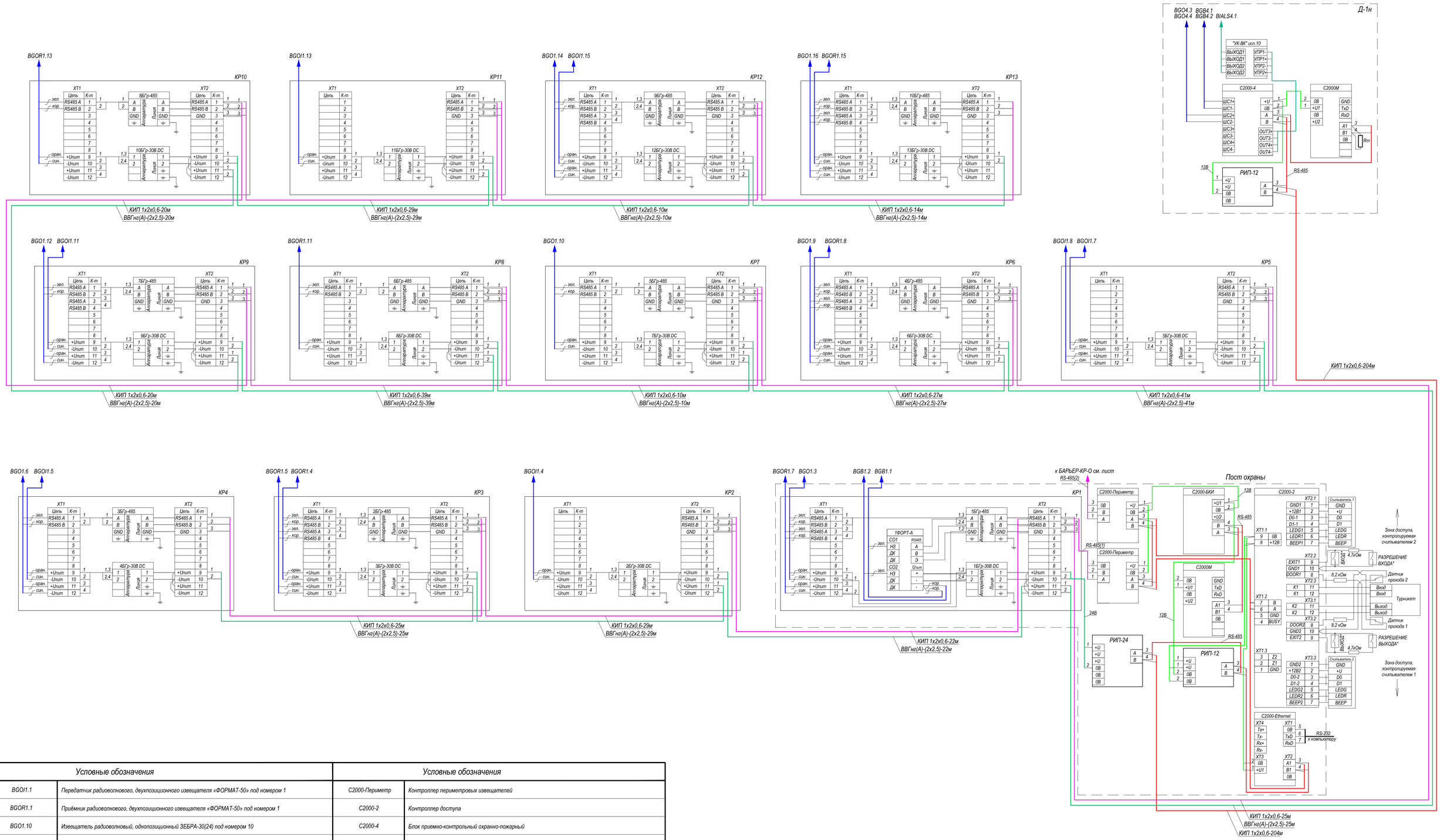

Условные обозначения		Условные обозначения	
BGOI1.1	Передатчик радиоволнового, двухпозиционного извещателя «ФОРМАТ-50» под номером 1	C2000-Периметр	Контроллер периметровых извещателей
BGOR1.1	Приёмник радиоволнового, двухпозиционного извещателя «ФОРМАТ-50» под номером 1	C2000-2	Контроллер доступа
BGO1.10	Извещатель радиоволновый, однопозиционный ЗЕБРА-30(24) под номером 10	C2000-4	Блок приемно-контрольный охранно-пожарный
BGB1.2	Извещатель охранный магнитоконтактный ИО 102-20 Б2М под номером 2	C2000-Ethernet	Преобразователь интерфейсов
1БГр-485	Блок грозозащиты 1БГр-485 под номером 1	УК-ВК исп.10	Устройство коммутационное
1БГр-30В DC	Блок грозозащиты БГр-30В DC под номером 1	BGO4.3	Извещатель комбинированный Орлан-Д (ИО 315-1/2) под номером 3
1ФОРТ-А	Адаптер внешних устройств ФОРТ-А под номером 1	BGB4.1	Извещатель магнитоконтактный ИО 102-26 под номером 1
КР1	Коробка распределительная БАРЬЕР-КР84 под номером 1	BIALS4.1	Свето-звуковой оповещатель «Призма-201»
C2000М	Пульт контроля и управления охранно-пожарный	РИП-12	Резервированный источник питания РИП-12 исп.54 (РИП-12-2/7П2-Р-RS) с АКБ-7А*ч
C2000-БКИ	Блок индикации с клавиатурой	РИП-24	Резервированный источник питания РИП-24 исп.56 (РИП-24-4/40М3-Р-RS) с АКБ-40А*ч-2шт.

Изм.	Кол.уч	Лист	№ док	Подпись	Дата
ГИП		Кузьмин			
Разраб.		Гладунов			
Проверил		Кузьмин			

2024/07/04-239-ИОС5.5.1

Капитальный ремонт существующего ограждения территорий ГМУ "Санаторий "Белоруссия" по адресам: РК, г. Ялта, пгт. Кореиз, Мисхорский спуск, д.2, д.5, Мисхорский парк, д.27. Оснащение периметра объектов ИТСО (инженерно-техническими средствами охраны).

Система охранной сигнализации.
Система видеонаблюдения.
Система охранного освещения.

Стадия	Лист	Листов
П	76	

Территория пляжа.
Схема внешних соединений системы охранной сигнализации.

ООО "Энергоальянс-Крым"

Формат А-1

Подключение извещателя ЗЕБРА-30(24)

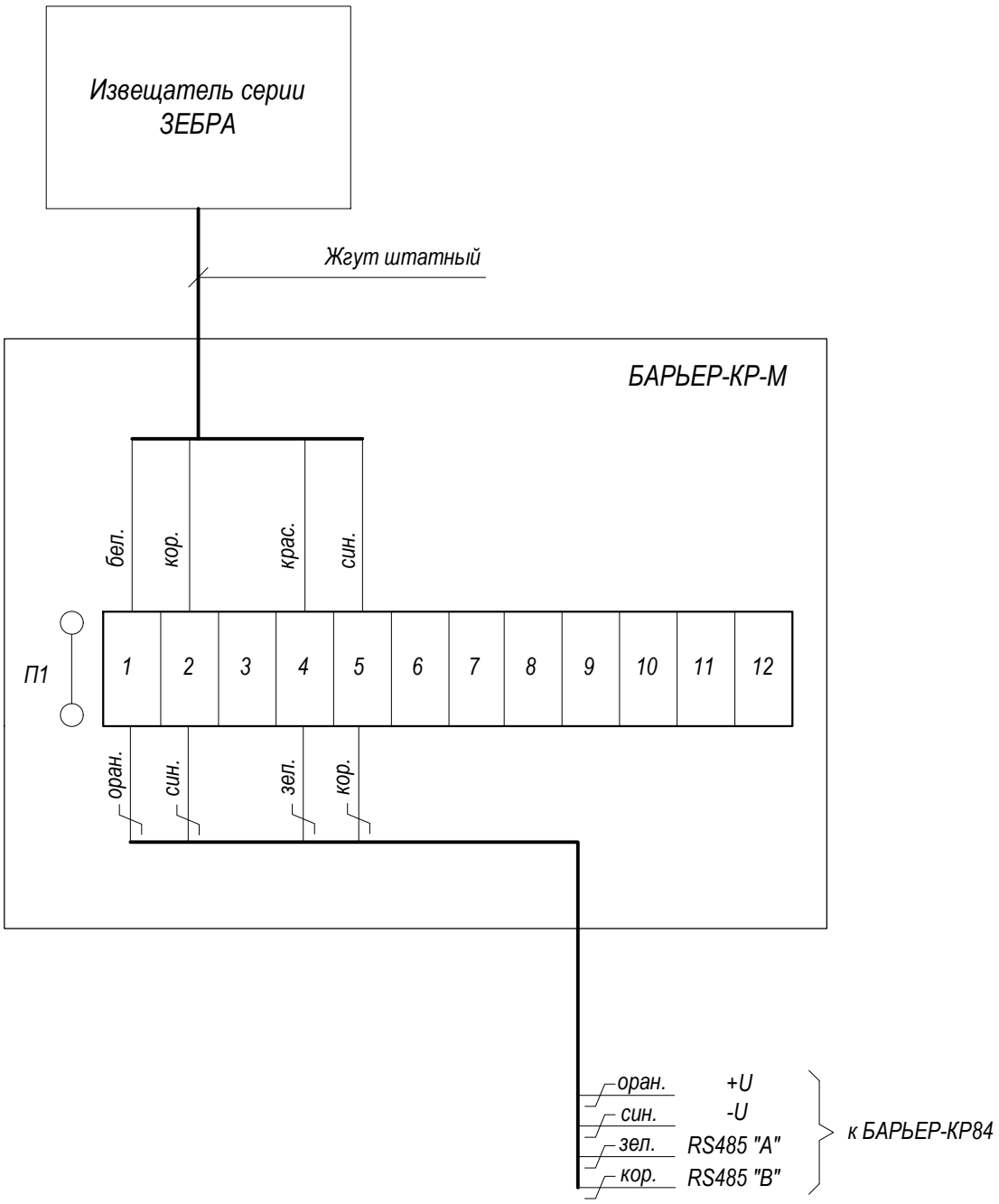

Взам. инв. N	Подпись и дата	Инв.N подл.

Изм.	Кол.уч	Лист	№ док	Подпись	Дата
ГИП		Кузьмин			
Разраб.		Гладунов			
Проверил		Кузьмин			

2024/07/04-239-ИОС5.5.1

Капитальный ремонт существующего ограждения территорий ГМУ "Санаторий "Белоруссия" по адресам: РК, г. Ялта, пгт. Кореиз, Мисхорский спуск, д.2, д.5, Мисхорский парк, д.27. Оснащение периметра объектов ИТСО (инженерно-техническими средствами охраны).

Система охранной сигнализации.
Система видеонаблюдения.
Система охранного освещения.

Стадия	Лист	Листов
П	77	

Подключение извещателя ЗЕБРА-30(24)

ООО "Энергоальянс-Крым"

Формат А-4

Подключение приемника извещателя серии ФОРМАТ

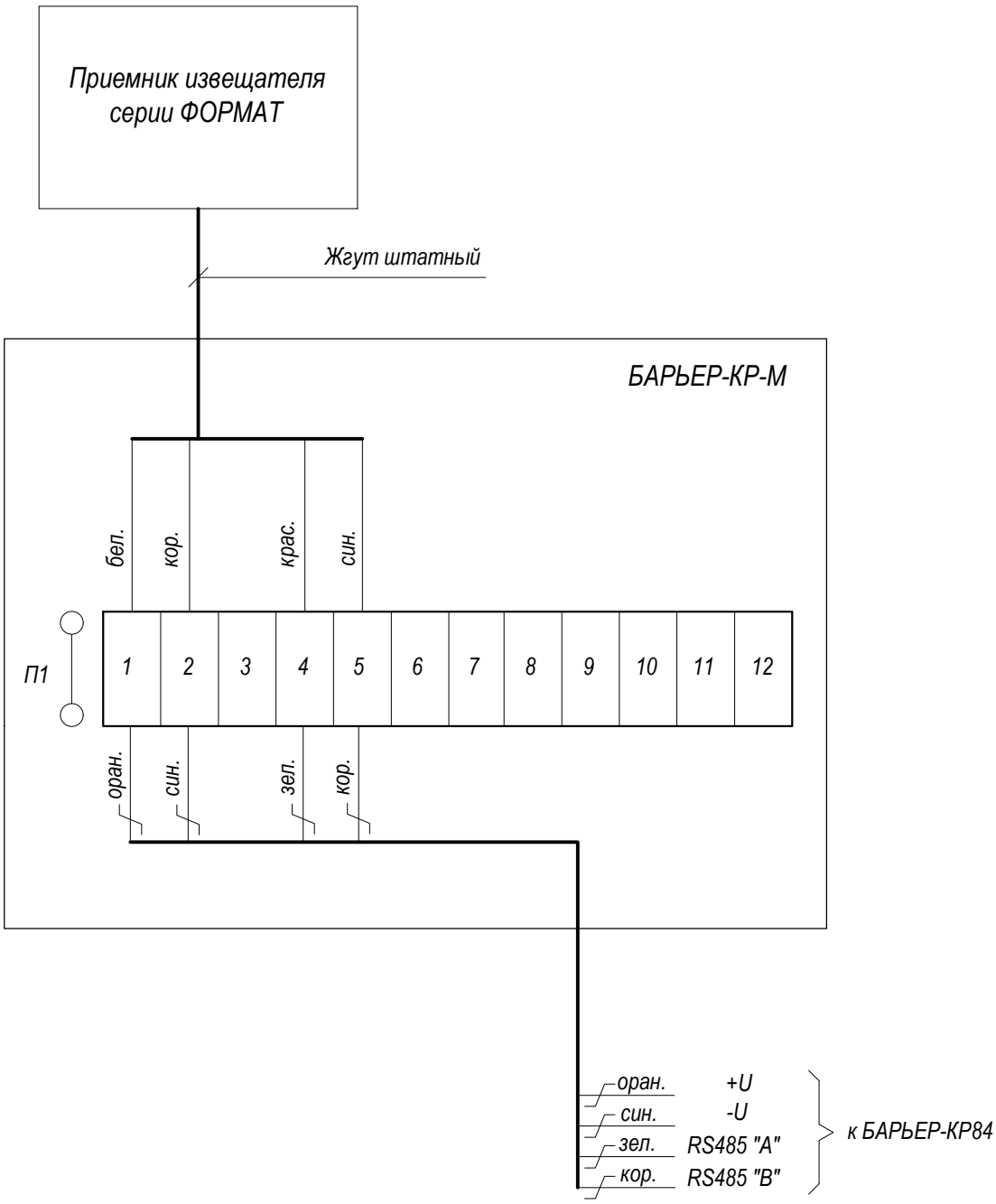

Взам. инв. N	Подпись и дата	Инв.N подл.

Изм.	Кол.уч	Лист	№ док	Подпись	Дата
ГИП		Кузьмин			
Разраб.		Гладунов			
Проверил		Кузьмин			

2024/07/04-239-ИОС5.5.1

Капитальный ремонт существующего ограждения территорий ГМУ "Санаторий "Белоруссия" по адресам: РК, г. Ялта, пгт. Кореиз, Мисхорский спуск, д.2, д.5, Мисхорский парк, д.27. Оснащение периметра объектов ИТСО (инженерно-техническими средствами охраны).

Система охранной сигнализации.
Система видеонаблюдения.
Система охранного освещения.

Стадия	Лист	Листов
П	78	

Подключение приемника извещателя серии ФОРМАТ

ООО "Энергоальянс-Крым"

Формат А-4

Подключение передатчика извещателя серии ФОРМАТ

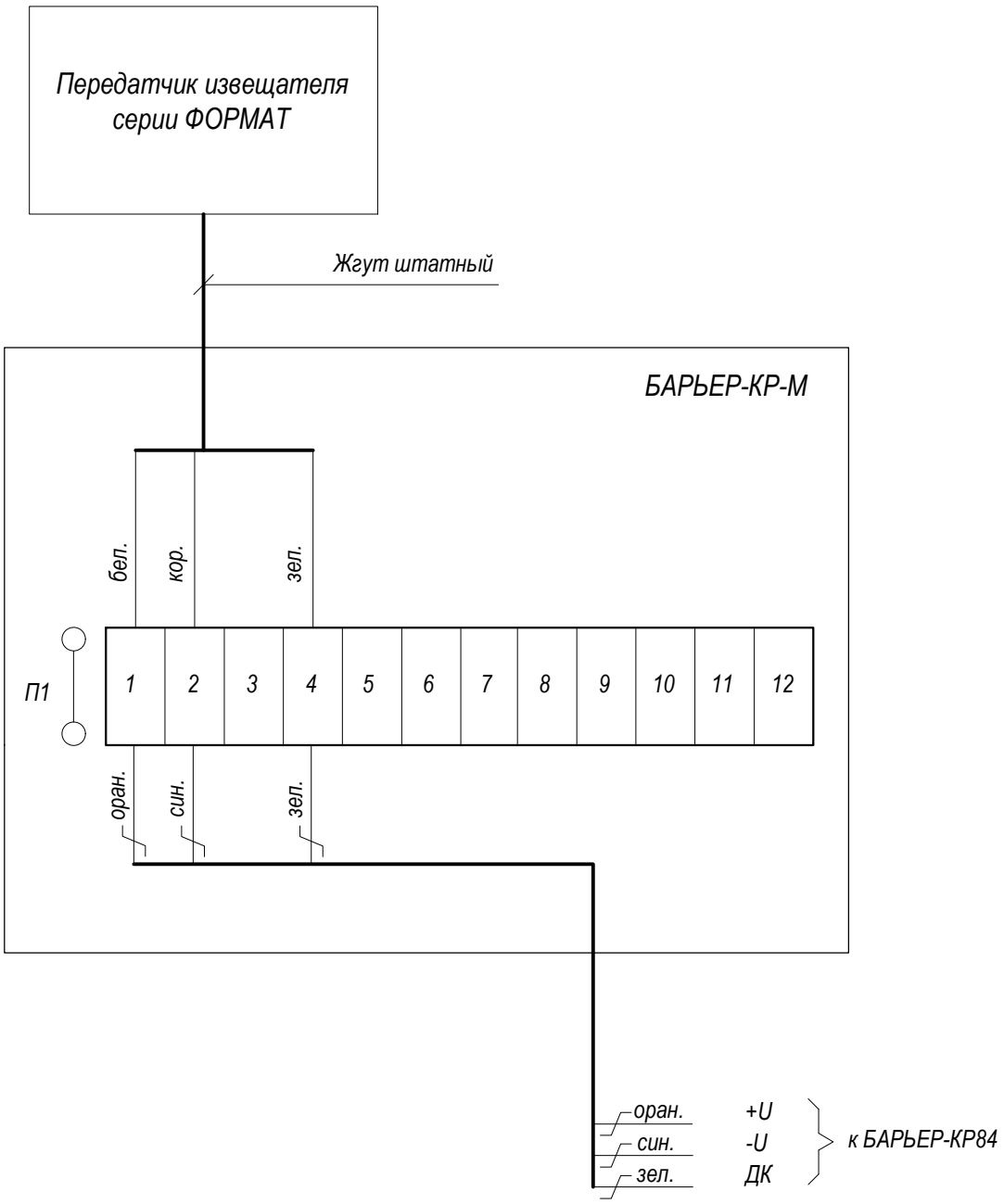

Взам. инв. N	Подпись и дата	Инв.N подл.

Изм.	Кол.уч	Лист	№ док	Подпись	Дата
ГИП		Кузьмин			
Разраб.		Гладунов			
Проверил		Кузьмин			

2024/07/04-239-ИОС5.5.1

Капитальный ремонт существующего ограждения территорий ГМУ "Санаторий "Белоруссия" по адресам: РК, г. Ялта, пгт. Кореиз, Мисхорский спуск, д.2, д.5, Мисхорский парк, д.27. Оснащение периметра объектов ИТСО (инженерно-техническими средствами охраны).

Система охранной сигнализации.
Система видеонаблюдения.
Система охранного освещения.

Стадия	Лист	Листов
П	79	

Подключение прередатчика извещателя серии ФОРМАТ

ООО "Энергоальянс-Крым"

Формат А-4

Подключение извещателя магнитоконтактного ИО-102-20

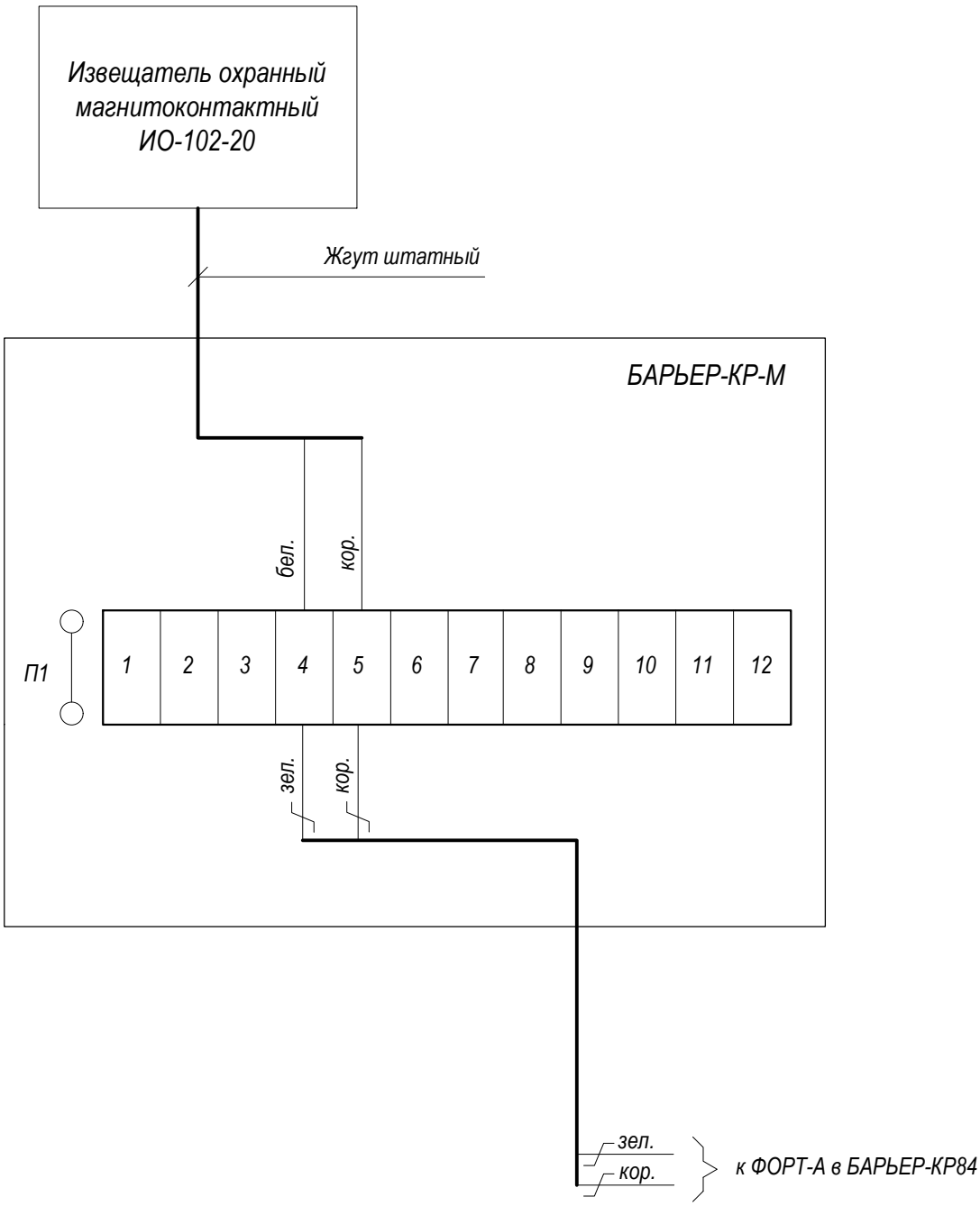

Взам. инв. N	Подпись и дата	Инв.N подл.

Изм.	Кол.уч	Лист	№ док	Подпись	Дата
ГИП		Кузьмин			
Разраб.		Гладунов			
Проверил		Кузьмин			

2024/07/04-239-ИОС5.5.1

Капитальный ремонт существующего ограждения территорий ГМУ "Санаторий "Белоруссия" по адресам: РК, г. Ялта, пгт. Кореиз, Мисхорский спуск, д.2, д.5, Мисхорский парк, д.27. Оснащение периметра объектов ИТСО (инженерно-техническими средствами охраны).

Система охранной сигнализации.
Система видеонаблюдения.
Система охранного освещения.

Стадия	Лист	Листов
П	80	

Подключение извещателя магнитоконтактного ИО-102-20

ООО "Энергоальянс-Крым"

Формат А-4

Маркировка кабеля	Кабельная трасса		Тип линии связи	Марка кабеля	Количество кабелей и число жил, сечение	Длина, м	Примечание
	Начало	Конец					
1	2	3	4	5	6	7	8
RS1	PU1	BI1	Интерфейсная RS-485	КИПЭВнг(А)-LS	1х2х0,6	1	
RS2	BI1	ARK2	Интерфейсная RS-485	КИПЭВнг(А)-LS	1х2х0,6	1	
RS3	ARK2	ARK1	Интерфейсная RS-485	КИПЭВнг(А)-LS	1х2х0,6	1	
RS4	ARK1	ARK3	Интерфейсная RS-485	КИПЭВнг(А)-LS	1х2х0,6	1	
RS5	ARK3	MS1	Интерфейсная RS-485	КИПЭВнг(А)-LS	1х2х0,6	1	
RS6	MS1	UG1	Интерфейсная RS-485	КИПЭВнг(А)-LS	1х2х0,6	1	
RS7	UG1	UG2	Интерфейсная RS-485	КИПЭВнг(А)-LS	1х2х0,6	1	
RS8	UG2	UG3	Интерфейсная RS-485	КИП	1х2х0,6	204	
RS9	UG3	ARK4	Интерфейсная RS-485	КИП	1х2х0,6	1	
RS10	ARK4	PU2	Интерфейсная RS-485	КИП	1х2х0,6	1	
P1.1	UG1	PU1	Питание 12В	КПСВВнг(А)-LS	1х2х0,5	1	
P1.2	PU1	BI1	Питание 12В	КПСВВнг(А)-LS	1х2х0,5	1	
P1.3	BI1	ARK2	Питание 12В	КПСВВнг(А)-LS	1х2х0,5	1	
P1.4	ARK2	ARK1	Питание 12В	КПСВВнг(А)-LS	1х2х0,5	1	
P1.5	ARK1	ARK3	Питание 12В	КПСВВнг(А)-LS	1х2х0,5	1	
P1.6	ARK3	MS1	Питание 12В	КПСВВнг(А)-LS	1х2х0,5	1	
P3.1	UG3	PU2	Питание 12В	КПСВВнг(А)-LS	1х2х0,5	1	
P3.2	PU2	ARK4	Питание 12В	КПСВВнг(А)-LS	1х2х0,5	1	
P3.3	ARK4	SC1	Питание 12В	КПСВВнг(А)-LS	1х2х0,5	2	
RS1.1	ARK1	КР1(ХТ2)	Интерфейсная RS-485 (1)	КИП	1х2х0,6	3	
RS1.2	КР1(ХТ2)	КР2(ХТ2)	Интерфейсная RS-485 (1)	КИП	1х2х0,6	22	
RS1.3	КР2(ХТ2)	КР3(ХТ2)	Интерфейсная RS-485 (1)	КИП	1х2х0,6	29	

Согласовано

Взам. инв. №

Подп. и дата

Инв. № подп.

изм.	колич.	лист	№ докум	подпись	дата
Разраб.		Гладунов			
Проверил		Кузьмин			
Н.контр.					
ГИП					

2024/07/04-239-ИОС5.5.1

Капитальный ремонт существующего ограждения территорий ГМУ "Санаторий "Белоруссия" по адресам: РК, г. Ялта, пгт. Кореиз, Мисхорский спуск, д.2, д.5, Мисхорский парк, д.27. Оснащение периметра объектов ИТСО (инженерно-техническими средствами охраны).

Система охранной сигнализации. Система видеонаблюдения. Система охранного освещения.

стадия	лист	листов
П	81	

Система охранной сигнализации. Кабельный журнал

ООО "Энергоальянс-Крым"

Формат А-3

Маркировка кабеля	Кабельная трасса		Тип линии связи	Марка кабеля	Количество кабелей и число жил, сечение	Длина, м	Примечание
	Начало	Конец					
1	2	3	4	5	6	7	8
RS1.4	КР3(ХТ2)	КР4(ХТ2)	Интерфейсная RS-485 (1)	КИП	1х2х0,6	25	
RS1.5	КР1(ХТ2)	КР5(ХТ2)	Интерфейсная RS-485 (1)	КИП	1х2х0,6	25	
RS1.6	КР5(ХТ2)	КР6(ХТ2)	Интерфейсная RS-485 (1)	КИП	1х2х0,6	41	
RS1.7	КР6(ХТ2)	КР7(ХТ2)	Интерфейсная RS-485 (1)	КИП	1х2х0,6	27	
RS1.8	КР7(ХТ2)	КР8(ХТ2)	Интерфейсная RS-485 (1)	КИП	1х2х0,6	10	
RS1.9	КР8(ХТ2)	КР9(ХТ2)	Интерфейсная RS-485 (1)	КИП	1х2х0,6	39	
RS1.10	КР9(ХТ2)	КР10(ХТ2)	Интерфейсная RS-485 (1)	КИП	1х2х0,6	20	
RS1.11	КР1(ХТ2)	КР11(ХТ2)	Интерфейсная RS-485 (1)	КИП	1х2х0,6	29	
RS1.12	КР11(ХТ2)	КР12(ХТ2)	Интерфейсная RS-485 (1)	КИП	1х2х0,6	10	
RS1.13	КР12(ХТ2)	КР13(ХТ2)	Интерфейсная RS-485 (1)	КИП	1х2х0,6	14	
P2.1	UG2	КР1(ХТ2)	Питание 24В	ВВнг(А)-LS	2х2,5	3	
P2.2	КР1(ХТ2)	КР2(ХТ2)	Питание 24В	ВВнг(А)-LS	2х2,5	22	
P2.3	КР2(ХТ2)	КР3(ХТ2)	Питание 24В	ВВнг(А)-LS	2х2,5	29	
P2.4	КР3(ХТ2)	КР4(ХТ2)	Питание 24В	ВВнг(А)-LS	2х2,5	25	
P2.5	КР1(ХТ2)	КР5(ХТ2)	Питание 24В	ВВнг(А)-LS	2х2,5	25	
P2.6	КР5(ХТ2)	КР6(ХТ2)	Питание 24В	ВВнг(А)-LS	2х2,5	41	
P2.7	КР6(ХТ2)	КР7(ХТ2)	Питание 24В	ВВнг(А)-LS	2х2,5	27	
P2.8	КР7(ХТ2)	КР8(ХТ2)	Питание 24В	ВВнг(А)-LS	2х2,5	10	
P2.9	КР8(ХТ2)	КР9(ХТ2)	Питание 24В	ВВнг(А)-LS	2х2,5	39	
P2.10	КР9(ХТ2)	КР10(ХТ2)	Питание 24В	ВВнг(А)-LS	2х2,5	20	
P2.11	КР1(ХТ2)	КР11(ХТ2)	Питание 24В	ВВнг(А)-LS	2х2,5	29	
P2.12	КР11(ХТ2)	КР12(ХТ2)	Питание 24В	ВВнг(А)-LS	2х2,5	10	
P2.13	КР12(ХТ2)	КР13(ХТ2)	Питание 24В	ВВнг(А)-LS	2х2,5	14	
RS1.1.1	КР1(1ФОРТ-А)	КР-М (BGB1.1)	Шлейф сигнализации	F/UTP Cat5e PVC/PE 4x2x0,52	4x2x0,52	9	
RS1.1.2	КР1(1ФОРТ-А)	КР-М (BGB1.2)	Шлейф сигнализации	F/UTP Cat5e PVC/PE 4x2x0,52	4x2x0,52	11	
RS1.1.3	КР1(ХТ1)	КР-М (BGO1.3)	Интерфейсная RS-485 (1) Питание 24В	F/UTP Cat5e PVC/PE 4x2x0,52	4x2x0,52	7	
RS1.1.4	КР1(ХТ1)	КР-М (BGOR1.7)	Интерфейсная RS-485 (1) Питание 24В	F/UTP Cat5e PVC/PE 4x2x0,52	4x2x0,52	3	

Маркировка кабеля	Кабельная трасса		Тип линии связи	Марка кабеля	Количество кабелей и число жил, сечение	Длина, м	Примечание
	Начало	Конец					
1	2	3	4	5	6	7	8
RS1.2.1	КР2(XT1)	КР-М (BGOI1.4)	Питание 24В	F/UTP Cat5e PVC/PE 4x2x0,52	4x2x0,52	2,5	
RS1.3.1	КР3(XT1)	КР-М (BGOR1.4)	Интерфейсная RS-485 (1) Питание 24В	F/UTP Cat5e PVC/PE 4x2x0,52	4x2x0,52	3	
RS1.3.2	КР3(XT1)	КР-М (BGOR1.5)	Интерфейсная RS-485 (1) Питание 24В	F/UTP Cat5e PVC/PE 4x2x0,52	4x2x0,52	3	
RS1.4.1	КР4(XT1)	КР-М (BGOI1.5)	Питание 24В	F/UTP Cat5e PVC/PE 4x2x0,52	4x2x0,52	2,5	
RS1.4.2	КР4(XT1)	КР-М (BGO1.6)	Интерфейсная RS-485 (1) Питание 24В	F/UTP Cat5e PVC/PE 4x2x0,52	4x2x0,52	1,5	
RS1.5.1	КР5(XT1)	КР-М (BGOI1.7)	Питание 24В	F/UTP Cat5e PVC/PE 4x2x0,52	4x2x0,52	3	
RS1.5.2	КР5(XT1)	КР-М (BGOI1.8)	Питание 24В	F/UTP Cat5e PVC/PE 4x2x0,52	4x2x0,52	2,5	
RS1.6.1	КР6(XT1)	КР-М (BGOR1.8)	Интерфейсная RS-485 (1) Питание 24В	F/UTP Cat5e PVC/PE 4x2x0,52	4x2x0,52	2,5	
RS1.6.2	КР6(XT1)	КР-М (BGO1.9)	Интерфейсная RS-485 (1) Питание 24В	F/UTP Cat5e PVC/PE 4x2x0,52	4x2x0,52	2,5	
RS1.7.1	КР7(XT1)	КР-М (BGO1.10)	Интерфейсная RS-485 (1) Питание 24В	F/UTP Cat5e PVC/PE 4x2x0,52	4x2x0,52	7,5	
RS1.8.1	КР8(XT1)	КР-М (BGOR1.11)	Интерфейсная RS-485 (1) Питание 24В	F/UTP Cat5e PVC/PE 4x2x0,52	4x2x0,52	3	
RS1.9.1	КР9(XT1)	КР-М (BGOI1.11)	Питание 24В	F/UTP Cat5e PVC/PE 4x2x0,52	4x2x0,52	10,5	
RS1.9.2	КР9(XT1)	КР-М (BGO1.12)	Интерфейсная RS-485 (1) Питание 24В	F/UTP Cat5e PVC/PE 4x2x0,52	4x2x0,52	1,5	
RS1.10.1	КР10(XT1)	КР-М (BGOR1.13)	Интерфейсная RS-485 (1) Питание 24В	F/UTP Cat5e PVC/PE 4x2x0,52	4x2x0,52	2,5	
RS1.11.1	КР11(XT1)	КР-М (BGOI1.13)	Питание 24В	F/UTP Cat5e PVC/PE 4x2x0,52	4x2x0,52	2,5	
RS1.12.1	КР12(XT1)	КР-М (BGO1.14)	Интерфейсная RS-485 (1) Питание 24В	F/UTP Cat5e PVC/PE 4x2x0,52	4x2x0,52	1,5	
RS1.12.2	КР12(XT1)	КР-М (BGOI1.15)	Питание 24В	F/UTP Cat5e PVC/PE 4x2x0,52	4x2x0,52	2,5	
RS1.13.1	КР13(XT1)	КР-М (BGOR1.15)	Интерфейсная RS-485 (1) Питание 24В	F/UTP Cat5e PVC/PE 4x2x0,52	4x2x0,52	2,5	
RS1.13.2	КР13(XT1)	КР-М (BGO1.16)	Интерфейсная RS-485 (1) Питание 24В	F/UTP Cat5e PVC/PE 4x2x0,52	4x2x0,52	1,5	
ШС1	ARK4	BGB4.1, BGB4.2	Шлейф сигнализации	КПСВВнг(А)-LS	1x2x0,5	6	
ШС2	ARK4	BGL4.3, BGL4.4	Шлейф сигнализации	КПСВВнг(А)-LS	1x2x0,5	7	
СЗО1	SC1	BIALS4.1	Свето-звуковое оповещение	КПСВВнг(А)-LS	1x2x0,5	6	
T1	ARK3	турникет ТК1	Цепи управления	F/UTP Cat5e PVC/PE 4x2x0,52	4x2x0,52	12	
YS1	ARK3	считыватель YS3.1	Цепи управления	F/UTP Cat5e PVC/PE 4x2x0,52	4x2x0,52	12	
YS2	ARK3	считыватель YS3.2	Цепи управления	F/UTP Cat5e PVC/PE 4x2x0,52	4x2x0,52	12	

Взам. инв. №

Подп. и дата

Инв. № подп.

УСЛОВНЫЕ ОБОЗНАЧЕНИЯ

Обозначение и изображение	Буквенное обозначение	Наименование
	УО	Устройство отображения (монитор)
	ИБП1	Источник бесперебойного питания Eltena Monolith V3000RTLT
	ИБП2	Источник бесперебойного питания BOLID UPS-1000
	NS/16	IP-видеорегистратор TTRASSIR NeuroStation Compact RE 16 каналов
	POE16	Коммутатор на 16 портов NS-SW-16F3G-P
	АРМ	Сервер ОПС127 исп.01
	БР	Блок розеток 220В, 19"
	ПП	Патч-панель, 24xRJ45, 19"
	PS.	Устройство грозозащиты NST NS-LP-1GP/2D
	КМ	Коробка монтажная для видеокамер
	ВК	IP-камера TR-D2151IR3 v2 (R) 3.6
	ВК	IP-камера TR-D2151IR3 v2 (R) 2.8
	ШТК	Шкаф телекоммуникационный 19"
+ -	АКБ	Необслуживаемые герметичные аккумуляторы 12ML45
		Кабель силовой 220В
		Кабель F/UTP Cat5e PVC/PE 4x2x0,52

Нумерация коммутаторов и видеокамер:

ВК1 1/03

- 03 — Порядковый номер порта к которому подключается
- 1 — Номер регистратора (коммутатора) к которому подключается
- ВК — Буквенное обозначение устройства

Изм.	Кол.уч	Лист	№ док	Подпись	Дата	2024/07/04-239-ИОС5.5.1			
						Капитальный ремонт существующего ограждения территорий ГМУ "Санаторий "Белоруссия" по адресам: РК, г. Ялта, пгт. Кореиз, Мисхорский спуск, д.2, д.5, Мисхорский парк, д.27. Оснащение периметра объектов ИТСО (инженерно-техническими средствами охраны).			
ГИП		Кузьмин				Система охранной сигнализации. Система видеонаблюдения. Система охранного освещения.	Стадия	Лист	Листов
							П	84	
Разраб.		Гладунов							
Проверил		Кузьмин				Территория пляжа. Условные обозначения системы видеонаблюдения	ООО "Энергоальянс-Крым"		

Формат А-4

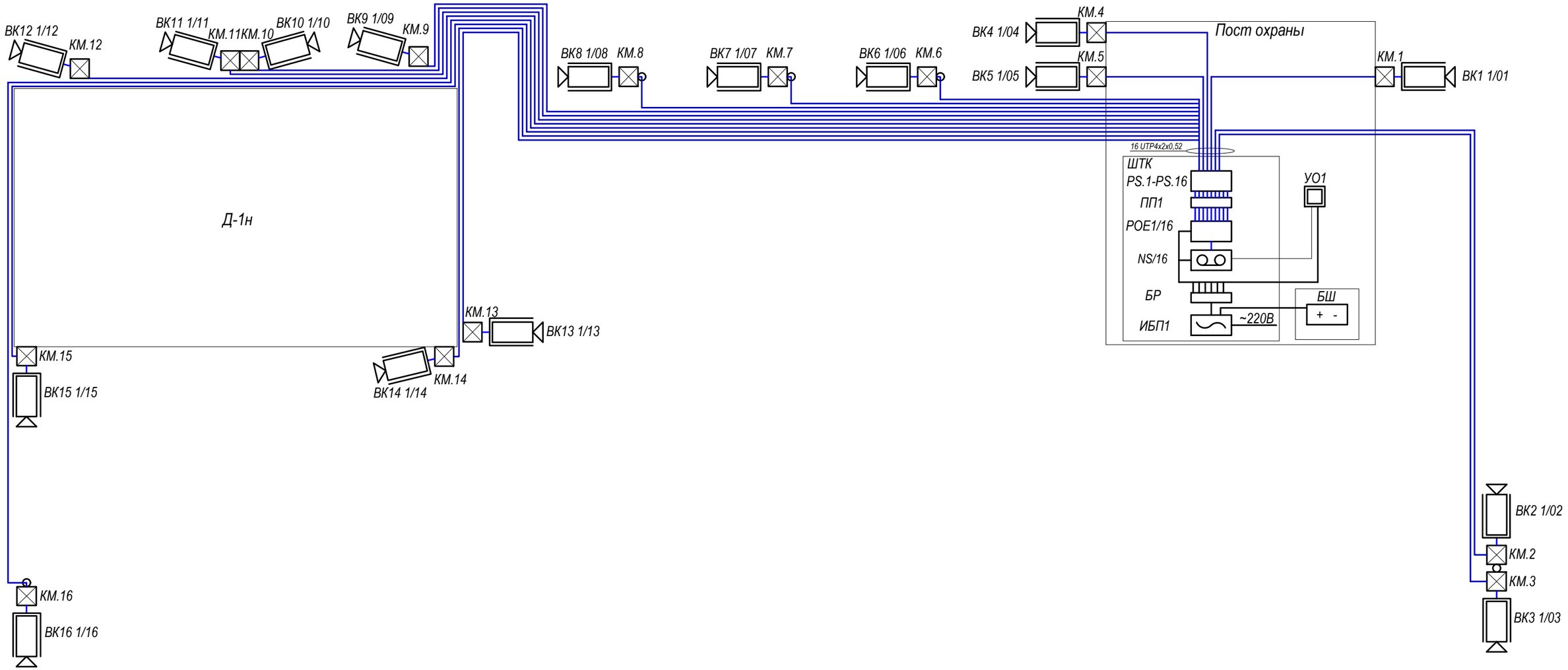

Изм.	Кол.уч	Лист	№ док	Подпись	Дата
ГИП		Кузьмин			
Разраб.		Гладунов			
Проверил		Кузьмин			

2024/07/04-239-ИОС5.5.1

Капитальный ремонт существующего ограждения территорий ГМУ "Санаторий "Белоруссия" по адресам: РК, г. Ялта, пгт. Кореиз, Мисхорский спуск, д.2, д.5, Мисхорский парк, д.27. Оснащение периметра объектов ИТСО (инженерно-техническими средствами охраны).

Система охранной сигнализации.
Система видеонаблюдения.
Система охранного освещения.

Стадия	Лист	Листов
П	85	

Территория пляжа.
Структурная схема системы видеонаблюдения

ООО "Энергоальянс-Крым"

Формат А-3

Фрагмент ограждения т. П5-П2, М 1:200

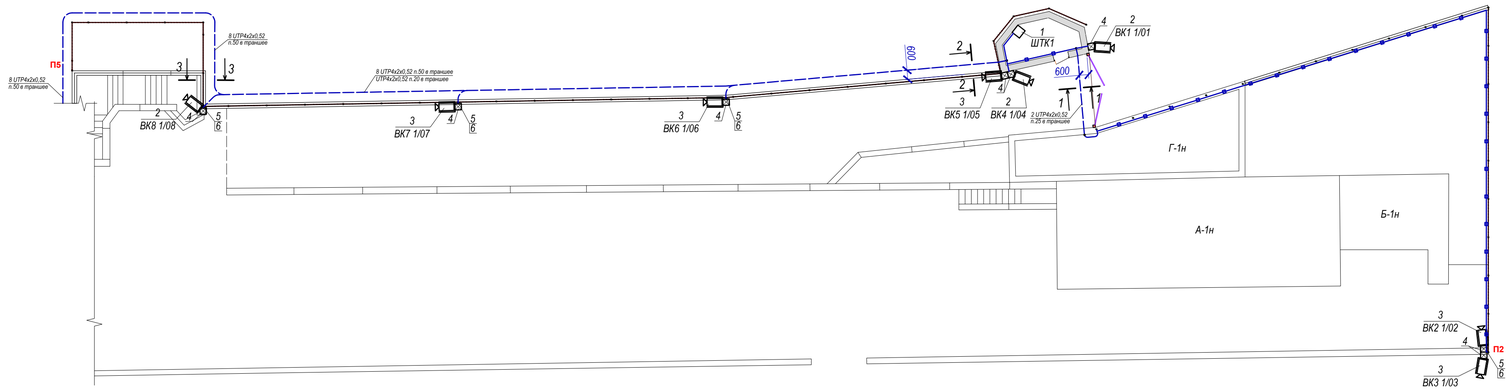

Фрагмент ограждения т. П8-П5, М 1:200

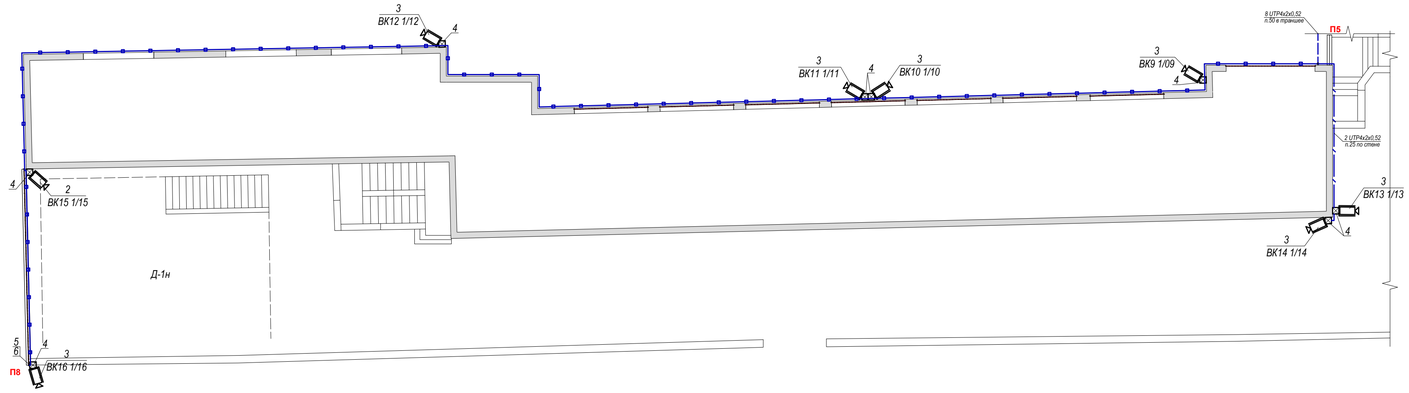

Разрез 1-1

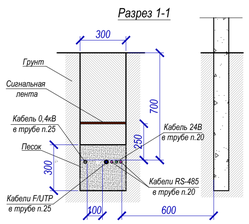

Разрез 2-2

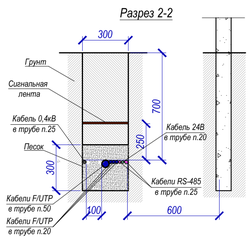

Разрез 3-3

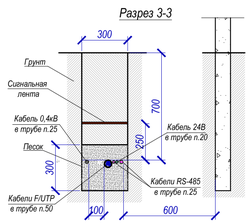

Ведомость установки оборудования

Поз.	Обозначение	Наименование	Кол.	Приме-чание
		Система охранного телевидения		
1		Шкаф телекоммуникационный 19"	1	
2		5Мп уличная IP-камера TR-D2151IR3 v2 (R) 2.8	4	
3		5Мп уличная IP-камера TR-D2151IR3 v2 (R) 3.6	12	
4		Монтажная коробка TR-JB302	16	
5		Адаптер крепления на столб камер TR-PM601	6	
6	ФРСБ.301563.007	Стойка Фосфор-С50	5	

Ведомость объемов строительно-монтажных работ*

№ п/п	Наименование работ	Ед. изм.	Кол-во
1	Прокладка в траншее гофрированной трубы ПНД Ø50мм	м	76
2	Прокладка в траншее гофрированной трубы ПНД Ø25мм	м	12
3	Прокладка в траншее гофрированной трубы ПНД Ø20мм	м	119
4	Прокладка кабеля F/UTP Cat5e PVC/PE 4x2x0,52 в трубе Ø50мм в грунте	м	608
5	Прокладка кабеля F/UTP Cat5e PVC/PE 4x2x0,52 в трубе Ø25мм в грунте	м	24
6	Прокладка кабеля F/UTP Cat5e PVC/PE 4x2x0,52 в трубе Ø20мм в грунте	м	119
7	Прокладка кабеля F/UTP Cat5e PVC/PE 4x2x0,52 в лотках	м	522
8	Прокладка кабелей F/UTP Cat5e PVC/PE 4x2x0,52 в трубе Ø50мм по стене	м	8
9	Прокладка кабелей F/UTP Cat5e PVC/PE 4x2x0,52 в трубе Ø25мм по стене	м	28
10	Прокладка кабелей F/UTP Cat5e PVC/PE 4x2x0,52 в трубе Ø20мм по стене	м	3
11	Прокладка кабелей F/UTP Cat5e PVC/PE 4x2x0,52 в трубе Ø16мм по стене	м	26
12	Монтаж стоек Фосфор-С50	шт.	5
13	Протяжка кабелей F/UTP Cat5e PVC/PE 4x2x0,52 в стойках Фосфор-С50	м	18

* Объемы труб и кабелей указаны для системы видеонаблюдения.

Изм.	Кол.уч	Лист	№ док	Подпись	Дата
ГИП		Кузьмин			
Разраб.		Гладунов			
Проверил		Кузьмин			

2024/07/04-239-ИОС5.5.1

Капитальный ремонт существующего ограждения территорий ГМУ "Санаторий "Белоруссия" по адресам: РК, г. Ялта, пгт. Кореиз, Мисхорский спуск, д.2, д.5, Мисхорский парк, д.27. Оснащение периметра объектов ИТСО (инженерно-техническими средствами охраны).

Система охранной сигнализации.
Система видеонаблюдения.
Система охранного освещения.

Стадия	Лист	Листов
П	86	

Территория пляжа.
Фрагменты ограждения т. П8-П2 М1:200.
Расположение сетей системы видеонаблюдения.

ООО "Энергоальянс-Крым"

Формат А-1

Установка прожектора серии "ФОСФОР" и камеры на стойке Фосфор-С50

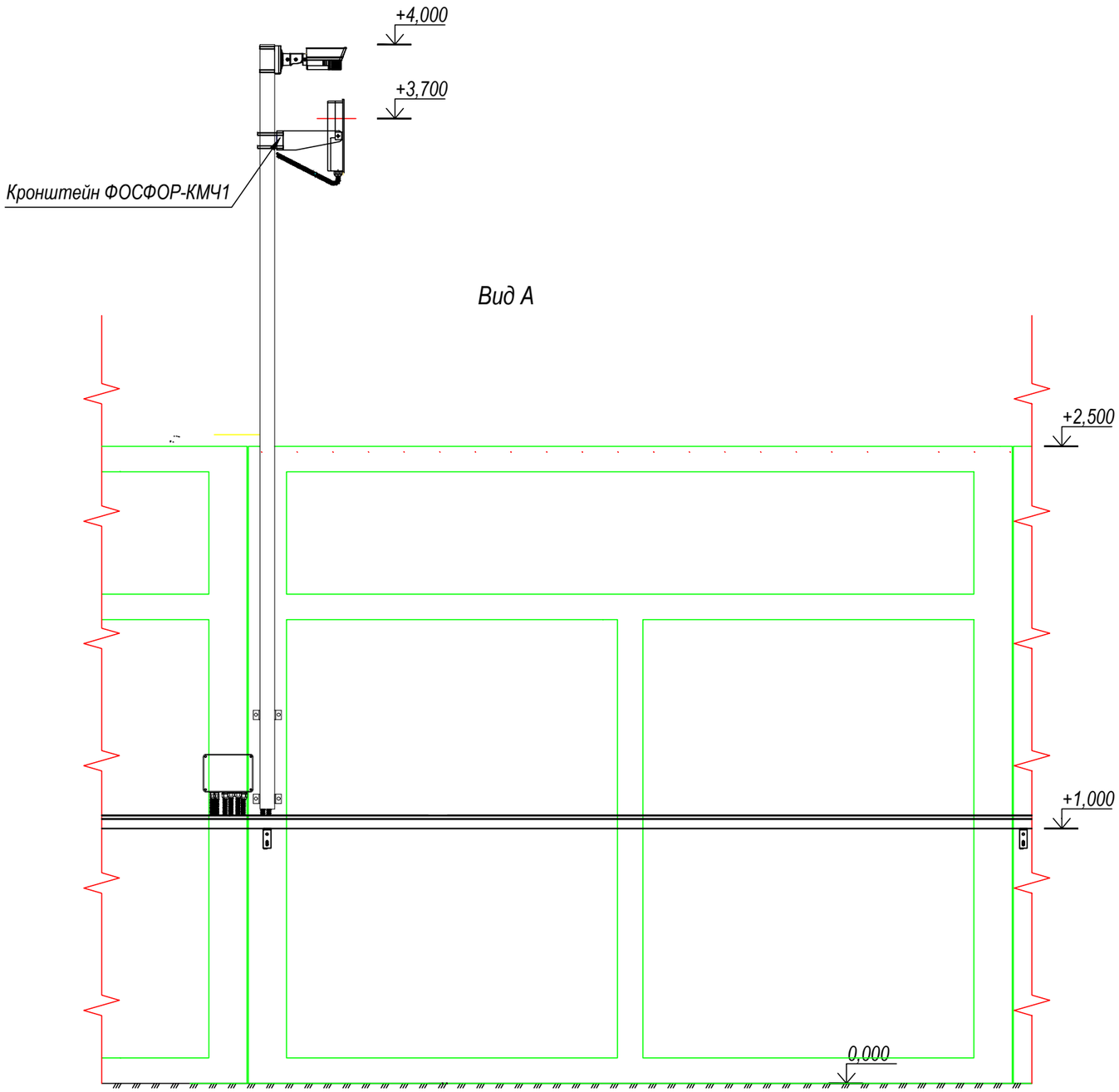

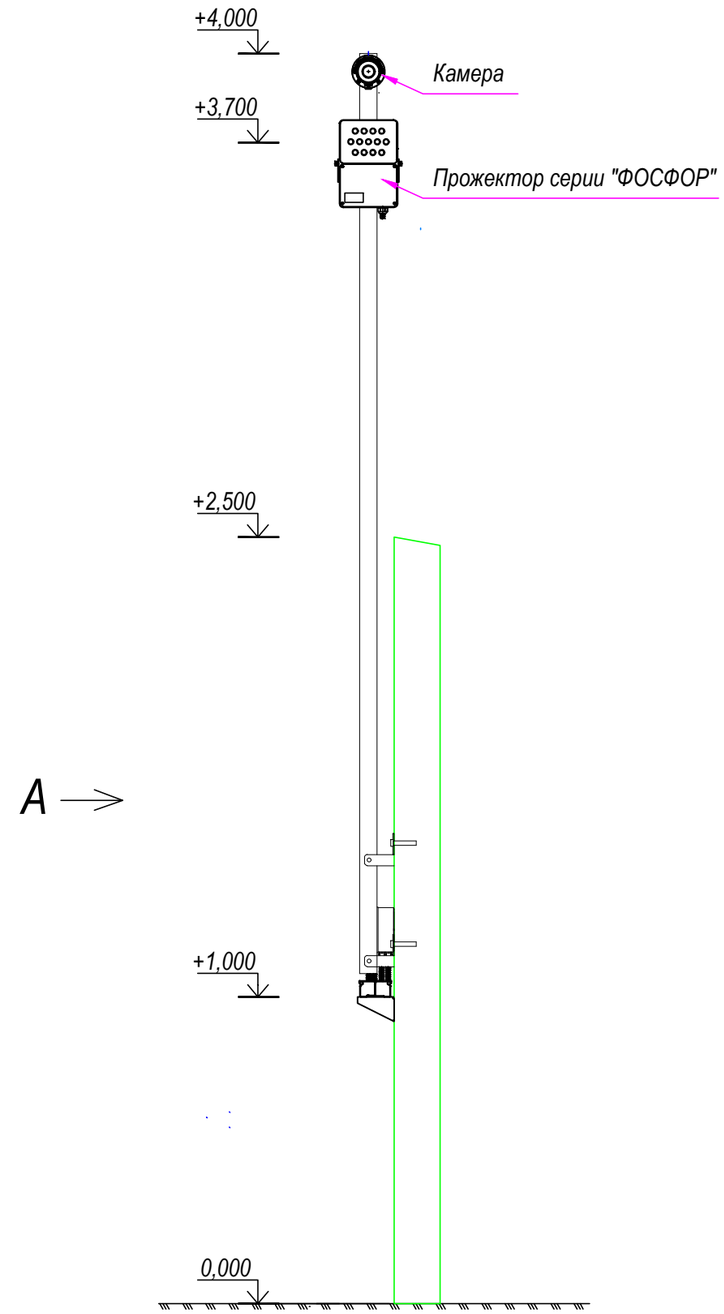

На чертеже показана установка прожектора серии "ФОСФОР" на высоте 3,7 м от уровня земли и камеры видеонаблюдения на стойку высотой 3 м "Фосфор-С50" производства ООО "ОХРАННАЯ ТЕХНИКА".

При установки прожектора на стойку рекомендуется использовать кронштейн "ФОСФОР-КМЧ1" (поставляется отдельно).

Для подключения прожекторов серии "ФОСФОР" к магистральной линии питания (рекомендуется использовать 3-х фазную линию питания) и к магистральной линии управления (слаботочная линия) необходимо использовать коробку распределительную "БАРЬЕР-КР-О" (поставляется отдельно).

						2024/07/04-239-ИОС5.5.1		
						Капитальный ремонт существующего ограждения территорий ГМУ "Санаторий "Белоруссия" по адресам: РК, г. Ялта, пгт. Кореиз, Мисхорский спуск, д.2, д.5, Мисхорский парк, д.27. Оснащение периметра объектов ИТСО (инженерно-техническими средствами охраны).		
Изм.	Кол.уч	Лист	№ док	Подпись	Дата			
ГИП		Кузьмин				Система охранной сигнализации. Система видеонаблюдения. Система охранного освещения.	Стадия	Лист	Листов
							П	87	
Разраб.		Гладунов							
Проверил		Кузьмин				Территория пляжа. Установка прожектора серии "ФОСФОР" и камеры на стойке Фосфор-С50	ООО "Энергоальянс-Крым"		

Формат А-3

ШТК

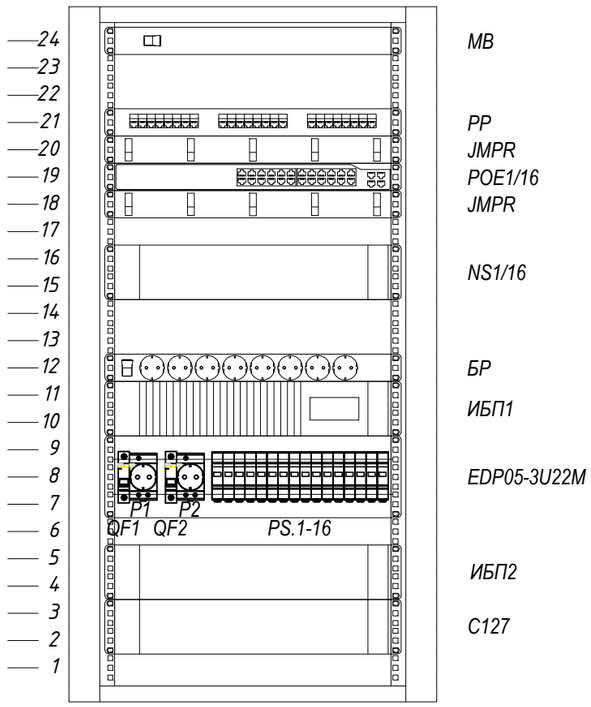

БШ

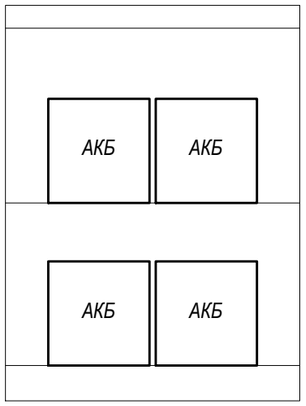

Поз.	Обозначение	Наименование	Кол.	Приме-чание
ШТК1		LINEA N Шкаф сетевой 19" 24U 600x600мм стеклянная	1	
		передняя дверь задняя металлическая черный		
MB		19" Модуль вентиляторный 1U с цифровым термостатом 2 вентилятора черный	1	
PP		Патч-панель кат.5E UTP 1U 24 порта	1	
JMPR		Кабельный органайзер 1U 2 боковых горизонт. и 4 вертик. кольца, черный	2	
POE 1/16		Коммутатор на 16-портов PoE NS-SW-16F3G-P	1	
NS 1/16		IP-видеорегистратор TRASSIR NeuroStation Compact RE 16кан.	1	
ИБП1		ИБП Eltena Monolith V3000RTLT	1	
БР		Блок розеток 19", 16А, 8 розеток, шнур 2м, выключатель	1	
EDP		Панель электрораспределительная 3U с DIN-рейкой	1	
QF1		Автоматический выключатель ВА47-29 1Р 16А хар. С	1	
QF2		Автоматический выключатель ВА47-29 1Р 6А хар. С	1	
Px		Розетка на Din-рейку, с заземляющим контактом РАр 10-3-ОПс	2	
PS.1-16		Устройство грозозащиты NST NS-LP-1GP/2D	16	
		Шина PE "земля" в корпусном изоляторе на DIN-рейку ШНИ-6x9-12-К-З	1	
		Шина N "ноль" в корпусном изоляторе на DIN-рейку ШНИ-6x9-12-К-С	1	
		Комплект проводов заземления 50 см - 6шт; 80 см - 3шт	1	
C127		Сервер ОПС127 исп.01	1	
ИБП2		ИБП BOLID UPS-1000	1	для C127
БШ		Батарейный шкаф BFT4A (480x645x462)	1	для ИБП1
АКБ		Необслуживаемые герметичные аккумуляторы 12ML45 12В 45А*ч	4	для ИБП1

Изм.	Кол.уч	Лист	№ док	Подпись	Дата
ГИП		Кузьмин			
Разраб.		Гладунов			
Проверил		Кузьмин			

2024/07/04-239-ИОС5.5.1

Капитальный ремонт существующего ограждения территорий ГМУ "Санаторий "Белоруссия" по адресам: РК, г. Ялта, пгт. Кореиз, Мисхорский спуск, д.2, д.5, Мисхорский парк, д.27. Оснащение периметра объектов ИТСО (инженерно-техническими средствами охраны).

Система охранной сигнализации.
Система видеонаблюдения.
Система охранного освещения.

Стадия	Лист	Листов
П	88	

Территория пляжа.
Схема размещения оборудования в телекоммуникационном шкафу ШТК1

ООО "Энергоальянс-Крым"

Формат А-3

Маркировка кабеля	Кабельная трасса		Тип линии связи	Марка кабеля	Количество кабелей и число жил, сечение	Длина, м	Примечание
	Начало	Конец					
1	2	3	4	5	6	7	8
P1/01	POE1/16 порт 01	ПП1 1/24 порт 01	Интерфейсная Ethernet	Патч-корд UTP кат. 5е	4х2х0,52	1	
P1/02	POE1/16 порт 02	ПП1 1/24 порт 02	Интерфейсная Ethernet	Патч-корд UTP кат. 5е	4х2х0,52	1	
P1/03	POE1/16 порт 03	ПП1 1/24 порт 03	Интерфейсная Ethernet	Патч-корд UTP кат. 5е	4х2х0,52	1	
P1/04	POE1/16 порт 04	ПП1 1/24 порт 04	Интерфейсная Ethernet	Патч-корд UTP кат. 5е	4х2х0,52	1	
P1/05	POE1/16 порт 05	ПП1 1/24 порт 05	Интерфейсная Ethernet	Патч-корд UTP кат. 5е	4х2х0,52	1	
P1/06	POE1/16 порт 06	ПП1 1/24 порт 06	Интерфейсная Ethernet	Патч-корд UTP кат. 5е	4х2х0,52	1	
P1/07	POE1/16 порт 07	ПП1 1/24 порт 07	Интерфейсная Ethernet	Патч-корд UTP кат. 5е	4х2х0,52	1	
P1/08	POE1/16 порт 08	ПП1 1/24 порт 08	Интерфейсная Ethernet	Патч-корд UTP кат. 5е	4х2х0,52	1	
P1/09	POE1/16 порт 09	ПП1 1/24 порт 09	Интерфейсная Ethernet	Патч-корд UTP кат. 5е	4х2х0,52	1	
P1/10	POE1/16 порт 10	ПП1 1/24 порт 10	Интерфейсная Ethernet	Патч-корд UTP кат. 5е	4х2х0,52	1	
P1/11	POE1/16 порт 11	ПП1 1/24 порт 11	Интерфейсная Ethernet	Патч-корд UTP кат. 5е	4х2х0,52	1	
P1/12	POE1/16 порт 12	ПП1 1/24 порт 12	Интерфейсная Ethernet	Патч-корд UTP кат. 5е	4х2х0,52	1	
P1/13	POE1/16 порт 13	ПП1 1/24 порт 13	Интерфейсная Ethernet	Патч-корд UTP кат. 5е	4х2х0,52	1	
P1/14	POE1/16 порт 14	ПП1 1/24 порт 14	Интерфейсная Ethernet	Патч-корд UTP кат. 5е	4х2х0,52	1	
P1/15	POE1/16 порт 15	ПП1 1/24 порт 15	Интерфейсная Ethernet	Патч-корд UTP кат. 5е	4х2х0,52	1	
P1/16	POE1/16 порт 16	ПП1 1/24 порт 16	Интерфейсная Ethernet	Патч-корд UTP кат. 5е	4х2х0,52	1	
P1/17	POE1/16 порт 17	NeuroStation Compact RE	Интерфейсная Ethernet	Патч-корд UTP кат. 5е	4х2х0,52	1	
P1/18	POE1/16 порт 18	Сервер ОПС127 исп.01	Интерфейсная Ethernet	Патч-корд UTP кат. 5е	4х2х0,52	1	
S1/01	ПП1 1/24 порт 01	PS.1	Интерфейсная Ethernet	Патч-корд UTP кат. 5е	4х2х0,52	1	
S1/02	ПП1 1/24 порт 02	PS.2	Интерфейсная Ethernet	Патч-корд UTP кат. 5е	4х2х0,52	1	
S1/03	ПП1 1/24 порт 03	PS.3	Интерфейсная Ethernet	Патч-корд UTP кат. 5е	4х2х0,52	1	

Согласовано

Взам. инв. №

Подп. и дата

Инв. № подл.

						2024/07/04-239-ИОС5.5.1
						Капитальный ремонт существующего ограждения территорий ГМУ "Санаторий "Белоруссия" по адресам: РК, г. Ялта, пгт. Кореиз, Мисхорский спуск, д.2, д.5, Мисхорский парк, д.27. Оснащение периметра объектов ИТСО (инженерно-техническими средствами охраны).
изм.	колич.	лист	№ докум	подпись	дата	
Разраб.		Гладунов				Система охранной сигнализации. Система видеонаблюдения. Система охранного освещения.
Проверил		Кузьмин				стадия: П; лист: 89; листов:
Н.контр.						Система видеонаблюдения. Кабельный журнал
ГИП						ООО "Энергоальянс-Крым"

Формат А-3

Маркировка кабеля	Кабельная трасса		Тип линии связи	Марка кабеля	Количество кабелей и число жил, сечение	Длина, м	Примечание
	Начало	Конец					
1	2	3	4	5	6	7	8
S1/04	ПП1 1/24 порт 04	PS.4	Интерфейсная Ethernet	Патч-корд UTP кат. 5е	4x2x0,52	1	
S1/05	ПП1 1/24 порт 05	PS.5	Интерфейсная Ethernet	Патч-корд UTP кат. 5е	4x2x0,52	1	
S1/06	ПП1 1/24 порт 06	PS.6	Интерфейсная Ethernet	Патч-корд UTP кат. 5е	4x2x0,52	1	
S1/07	ПП1 1/24 порт 07	PS.7	Интерфейсная Ethernet	Патч-корд UTP кат. 5е	4x2x0,52	1	
S1/08	ПП1 1/24 порт 08	PS.8	Интерфейсная Ethernet	Патч-корд UTP кат. 5е	4x2x0,52	1	
S1/09	ПП1 1/24 порт 09	PS.9	Интерфейсная Ethernet	Патч-корд UTP кат. 5е	4x2x0,52	1	
S1/10	ПП1 1/24 порт 10	PS.10	Интерфейсная Ethernet	Патч-корд UTP кат. 5е	4x2x0,52	1	
S1/11	ПП1 1/24 порт 11	PS.11	Интерфейсная Ethernet	Патч-корд UTP кат. 5е	4x2x0,52	1	
S1/12	ПП1 1/24 порт 12	PS.12	Интерфейсная Ethernet	Патч-корд UTP кат. 5е	4x2x0,52	1	
S1/13	ПП1 1/24 порт 13	PS.13	Интерфейсная Ethernet	Патч-корд UTP кат. 5е	4x2x0,52	1	
S1/14	ПП1 1/24 порт 14	PS.14	Интерфейсная Ethernet	Патч-корд UTP кат. 5е	4x2x0,52	1	
S1/15	ПП1 1/24 порт 15	PS.15	Интерфейсная Ethernet	Патч-корд UTP кат. 5е	4x2x0,52	1	
S1/16	ПП1 1/24 порт 16	PS.16	Интерфейсная Ethernet	Патч-корд UTP кат. 5е	4x2x0,52	1	
C1/01	PS.1	ВК1 1/01	Интерфейсная Ethernet	F/UTP Cat5e PVC/PE	4x2x0,52	14	
C1/02	PS.2	ВК2 1/02	Интерфейсная Ethernet	F/UTP Cat5e PVC/PE	4x2x0,52	83	
C1/03	PS.3	ВК3 1/03	Интерфейсная Ethernet	F/UTP Cat5e PVC/PE	4x2x0,52	83	
C1/04	PS.4	ВК4 1/04	Интерфейсная Ethernet	F/UTP Cat5e PVC/PE	4x2x0,52	9	
C1/05	PS.5	ВК5 1/05	Интерфейсная Ethernet	F/UTP Cat5e PVC/PE	4x2x0,52	9	
C1/06	PS.6	ВК6 1/06	Интерфейсная Ethernet	F/UTP Cat5e PVC/PE	4x2x0,52	36	
C1/07	PS.7	ВК7 1/07	Интерфейсная Ethernet	F/UTP Cat5e PVC/PE	4x2x0,52	55	
C1/08	PS.8	ВК7 1/08	Интерфейсная Ethernet	F/UTP Cat5e PVC/PE	4x2x0,52	41	
C1/09	PS.9	ВК7 1/09	Интерфейсная Ethernet	F/UTP Cat5e PVC/PE	4x2x0,52	101	
C1/10	PS.10	ВК7 1/10	Интерфейсная Ethernet	F/UTP Cat5e PVC/PE	4x2x0,52	124	
C1/11	PS.11	ВК7 1/11	Интерфейсная Ethernet	F/UTP Cat5e PVC/PE	4x2x0,52	124	
C1/12	PS.12	ВК7 1/12	Интерфейсная Ethernet	F/UTP Cat5e PVC/PE	4x2x0,52	157	
C1/13	PS.13	ВК7 1/13	Интерфейсная Ethernet	F/UTP Cat5e PVC/PE	4x2x0,52	103	
C1/14	PS.14	ВК7 1/14	Интерфейсная Ethernet	F/UTP Cat5e PVC/PE	4x2x0,52	104	

Взам. инв. №

Подп. и дата

Инв. № подп.

Маркировка кабеля	Кабельная трасса		Тип линии связи	Марка кабеля	Количество кабелей и число жил, сечение	Длина, м	Примечание
	Начало	Конец					
1	2	3	4	5	6	7	8
C1/15	PS.15	ВК7 1/15	Интерфейсная Ethernet	F/UTP Cat5e PVC/PE	4x2x0,52	193	
C1/16	PS.16	ВК7 1/16	Интерфейсная Ethernet	F/UTP Cat5e PVC/PE	4x2x0,52	206	

Взам. инв. №

Подп. и дата

Инв. № подп.

Фрагмент ограждения
т. П5-П2, М 1:200

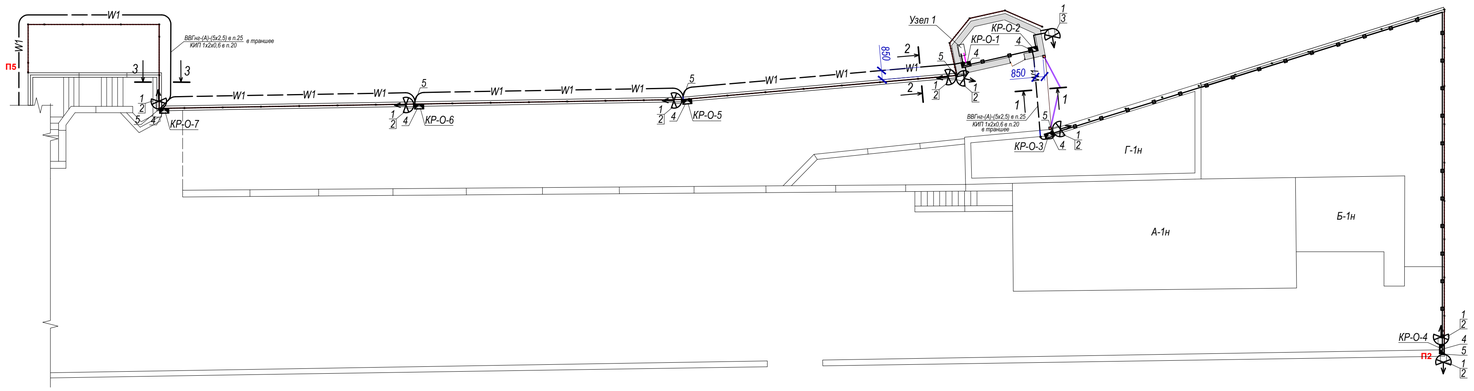

Фрагмент ограждения
т. П8-П5, М 1:200

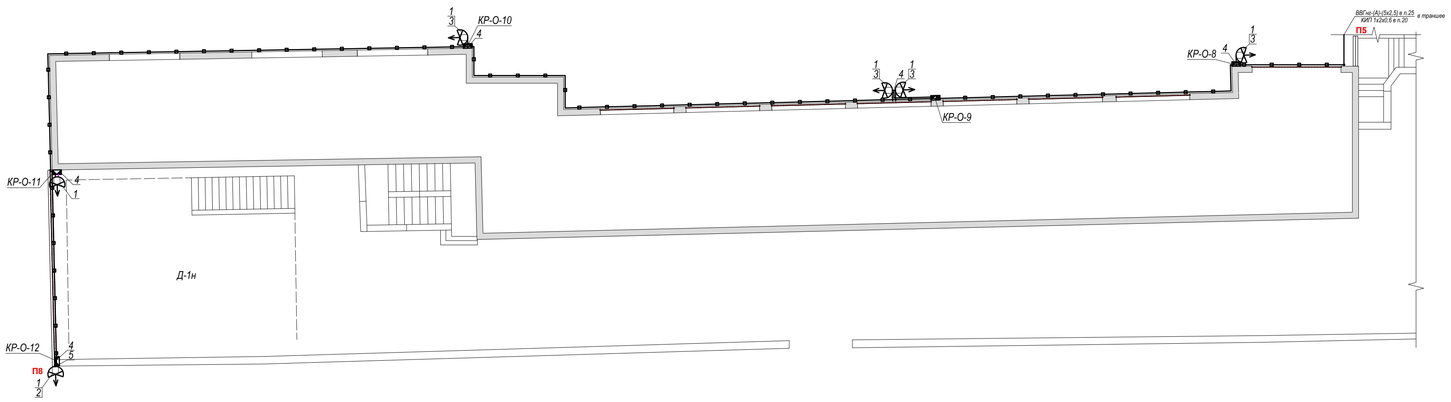

Разрез 1-1

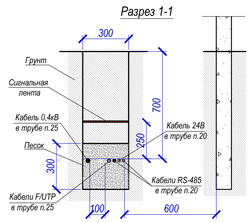

Разрез 2-2

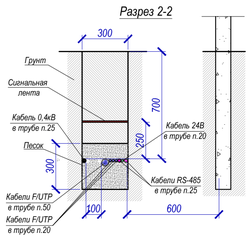

Разрез 3-3

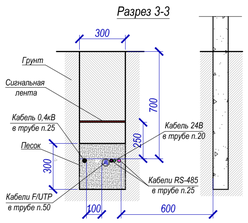

Условные графические обозначения

Наименование	Обозначение
Распределительный щит	РЩ
Контроллер периметровых извещателей "С2000-Периметр"	ARK
Коробка распределительная БАРЬЕР-КР-О	КР-О
Прожектор светодиодный ФОСФОР-40/20(60)	
Стойка Фосфор-С50	
Кабель интерфейсный RS-485 - КИП 1х2х0,6	
Кабель силовой ВВГнг(А)-(5х2,5); ВВГнг(А)-(3х1,5)	

Узел 1

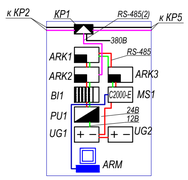

Ведомость установки электрического оборудования

Поз.	Обозначение	Наименование	Кол.	Приме-чание
		Система охранного освещения периметра		
1	ФРСБ.676513.001-01.02	Прожектор светодиодный ФОСФОР-40/20	15	
2	ФРСБ.425911.026	Комплект монтажных частей КМЧ-1	9	
3	ФРСБ.425911.028	Комплект монтажных частей Фосфор КМЧ-700	5	
4	ФРСБ.468344.010	Коробка распределительная БАРЬЕР-КР-О	12	
5	ФРСБ.301563.007	Стойка Фосфор-С50	7*	
ARK2	АЦДР.426469.024	Контроллер периметровых извещателей "С2000-Периметр"	1	

Ведомость объемов строительно-монтажных работ

№ п/п	Наименование работ	Ед. изм.	Кол-во
1	Прокладка в траншее гофрированной трубы ПНД Ø 25мм	м	97
2	Прокладка в траншее гофрированной трубы ПНД Ø 20мм	м	97
3	Прокладка кабеля ВВГнг-(А)-(5х2,5), -(3х2,5) в трубе Ø 25мм в грунте	м	97
4	Прокладка кабеля КИП 1х2х0,6 в трубе Ø 20мм в грунте	м	97
5	Прокладка кабеля ВВГнг-(А)-(5х2,5), -(4х2,5),-(3х2,5) в лотке	м	176
6	Прокладка кабеля КИП 1х2х0,6 в лотке	м	176
7	Прокладка кабеля ВВГнг-(А) в трубе Ø 25мм / Ø 20мм по стене	м	8/41
8	Прокладка кабеля КИП 1х2х0,6 в трубе Ø 20мм / Ø 16мм по стене	м	8/41
9	Монтаж стоек Фосфор-С50	шт.	2*
10	Протяжка кабелей ВВГнг-(А)-(3х2,5) в стойках Фосфор-С50	м	36
11	Протяжка кабелей КИП 1х2х0,6 в стойках Фосфор-С50	м	36
12	Монтаж и подключение коробок БАРЬЕР-КР-О	шт.	12
13	Монтаж и подключение светильников ФОСФОР-40/20	шт.	15

* Дополнительная установка. Еще стойки (5 шт.) учтены в объемах системы видеонаблюдения см. лист 13.
Объемы труб и кабелей указаны для системы охранного освещения.

Изм.	Кол.уч	Лист	№ док	Подпись	Дата

2024/07/04-239-ИОС5.5.1

Капитальный ремонт существующего ограждения территорий ГМУ "Санаторий "Белоруссия" по адресам: РК, г. Ялта, пгт. Кореиз, Мисхорский спуск, д.2, д.5, Мисхорский парк, д.27. Оснащение периметра объектов ИТСО (инженерно-техническими средствами охраны).

ГИП	Кузьмин		
Разраб.	Гладунов		
Проверил	Кузьмин		

Система охранной сигнализации.
Система видеонаблюдения.
Система охранного освещения.

Стадия	Лист	Листов
П	92	

Территория пляжа.
Фрагменты ограждения т. П8-П2 М1:200.
Расположение сетей системы охранного освещения.

ООО "Энергоальянс-Крым"

Формат А-1

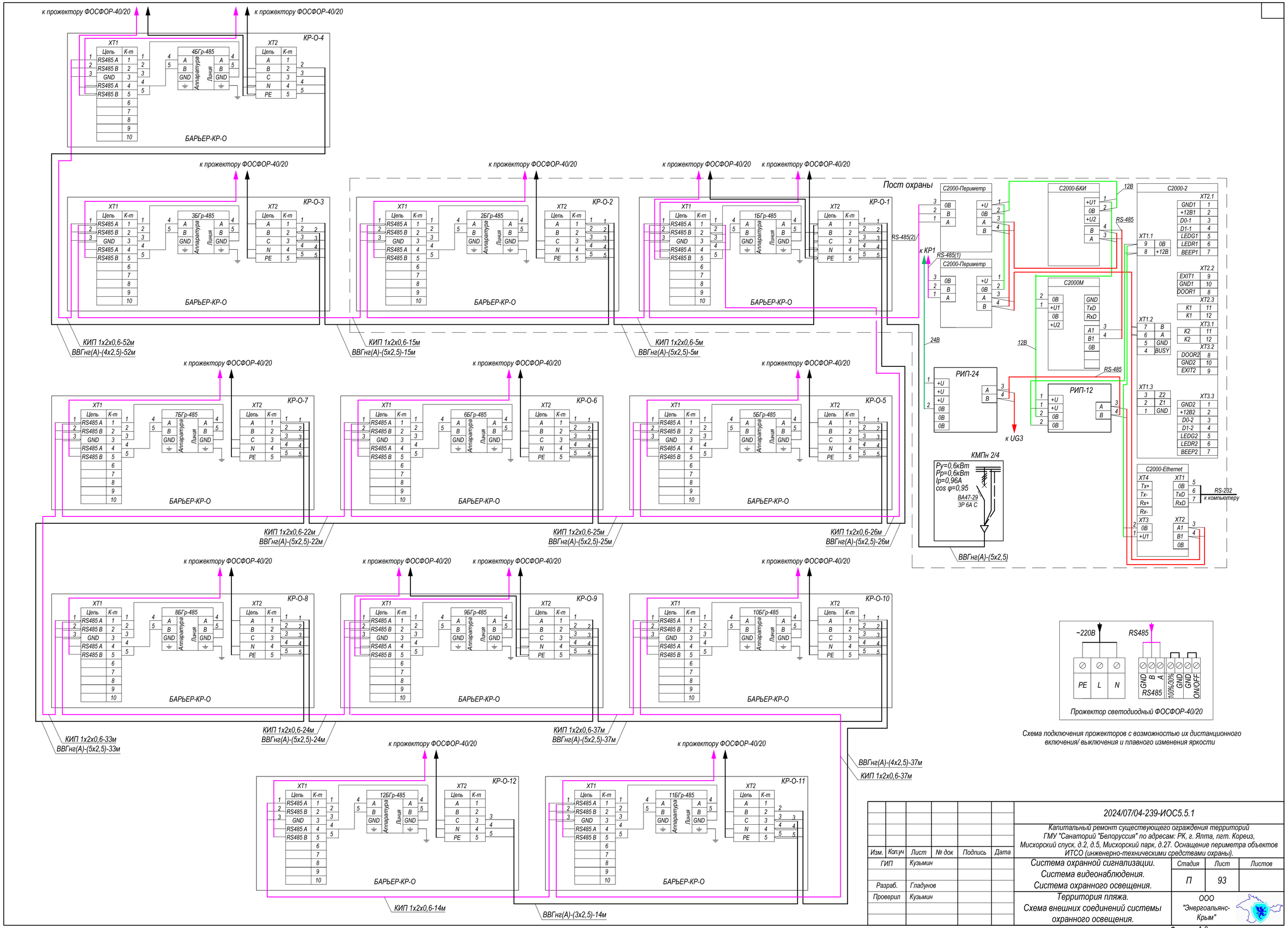

Схема подключения прожекторов с возможностью их дистанционного включения/ выключения и плавного изменения яркости

Изм.	Кол.уч	Лист	№ док	Подпись	Дата
ГИП		Кузьмин			
Разраб.		Гладунов			
Проверил		Кузьмин			

2024/07/04-239-ИОС5.5.1

Капитальный ремонт существующего ограждения территорий ГМУ "Санаторий "Белоруссия" по адресам: РК, г. Ялта, пгт. Кореиз, Мисхорский спуск, д.2, д.5, Мисхорский парк, д.27. Оснащение периметра объектов ИТСО (инженерно-техническими средствами охраны).

Система охранной сигнализации.
Система видеонаблюдения.
Система охранного освещения.

Стадия	Лист	Листов
П	93	

Территория пляжа.
Схема внешних соединений системы охранного освещения.

ООО "Энергоальянс-Крым"

Формат А-2

Маркировка кабеля	Кабельная трасса		Тип линии связи	Марка кабеля	Количество кабелей и число жил, сечение	Длина, м	Примечание
	Начало	Конец					
1	2	3	4	5	6	7	8
RS2.1	ARK2	КР-О-1 (ХТ1)	Интерфейсная RS-485 (2)	КИП	1х2х0,6	3	
RS2.2	КР-О-1 (ХТ1)	КР-О-2 (ХТ1)	Интерфейсная RS-485 (2)	КИП	1х2х0,6	5	
RS2.3	КР-О-2 (ХТ1)	КР-О-3 (ХТ1)	Интерфейсная RS-485 (2)	КИП	1х2х0,6	15	
RS2.4	КР-О-3 (ХТ1)	КР-О-4 (ХТ1)	Интерфейсная RS-485 (2)	КИП	1х2х0,6	52	
RS2.5	КР-О-1 (ХТ1)	КР-О-5 (ХТ1)	Интерфейсная RS-485 (2)	КИП	1х2х0,6	26	
RS2.6	КР-О-5 (ХТ1)	КР-О-6 (ХТ1)	Интерфейсная RS-485 (2)	КИП	1х2х0,6	25	
RS2.7	КР-О-6 (ХТ1)	КР-О-7 (ХТ1)	Интерфейсная RS-485 (2)	КИП	1х2х0,6	22	
RS2.8	КР-О-7 (ХТ1)	КР-О-8 (ХТ1)	Интерфейсная RS-485 (2)	КИП	1х2х0,6	33	
RS2.9	КР-О-8 (ХТ1)	КР-О-9 (ХТ1)	Интерфейсная RS-485 (2)	КИП	1х2х0,6	24	
RS2.10	КР-О-9 (ХТ1)	КР-О-10 (ХТ1)	Интерфейсная RS-485 (2)	КИП	1х2х0,6	37	
RS2.11	КР-О-10 (ХТ1)	КР-О-11 (ХТ1)	Интерфейсная RS-485 (2)	КИП	1х2х0,6	37	
RS2.12	КР-О-11 (ХТ1)	КР-О-12 (ХТ1)	Интерфейсная RS-485 (2)	КИП	1х2х0,6	14	
RS2.1.1	КР-О-1 (ХТ1)	прожектор ФОСФОР-40/20	Интерфейсная RS-485 (2)	КИП	1х2х0,6	7	
RS2.1.2	КР-О-1 (ХТ1)	прожектор ФОСФОР-40/20	Интерфейсная RS-485 (2)	КИП	1х2х0,6	7	
RS2.2.1	КР-О-2 (ХТ1)	прожектор ФОСФОР-40/20	Интерфейсная RS-485 (2)	КИП	1х2х0,6	3	
RS2.3.1	КР-О-3 (ХТ1)	прожектор ФОСФОР-40/20	Интерфейсная RS-485 (2)	КИП	1х2х0,6	4	
RS2.4.1	КР-О-4 (ХТ1)	прожектор ФОСФОР-40/20	Интерфейсная RS-485 (2)	КИП	1х2х0,6	4	
RS2.4.2	КР-О-4 (ХТ1)	прожектор ФОСФОР-40/20	Интерфейсная RS-485 (2)	КИП	1х2х0,6	4	
RS2.5.1	КР-О-5 (ХТ1)	прожектор ФОСФОР-40/20	Интерфейсная RS-485 (2)	КИП	1х2х0,6	4	
RS2.6.1	КР-О-6 (ХТ1)	прожектор ФОСФОР-40/20	Интерфейсная RS-485 (2)	КИП	1х2х0,6	4	
RS2.7.1	КР-О-7 (ХТ1)	прожектор ФОСФОР-40/20	Интерфейсная RS-485 (2)	КИП	1х2х0,6	4	
RS2.8.1	КР-О-8 (ХТ1)	прожектор ФОСФОР-40/20	Интерфейсная RS-485 (2)	КИП	1х2х0,6	4	

Согласовано

Взам. инв. №

Подп. и дата

Инв. № подл.

изм.	колич.	лист	№ докум	подпись	дата	2024/07/04-239-ИОС5.5.1		
						Капитальный ремонт существующего ограждения территорий ГМУ "Санаторий "Белоруссия" по адресам: РК, г. Ялта, пгт. Кореиз, Мисхорский спуск, д.2, д.5, Мисхорский парк, д.27. Оснащение периметра объектов ИТСО (инженерно-техническими средствами охраны).		
Разраб.		Гладунов				Система охранной сигнализации. Система видеонаблюдения. Система охранного освещения.	стадия	лист	листов
Проверил		Кузьмин					П	94	
Н.контр.						Система охранного освещения. Кабельный журнал	ООО "Энергоальянс-Крым"		
ГИП									

Формат А-3

Маркировка кабеля	Кабельная трасса		Тип линии связи	Марка кабеля	Количество кабелей и число жил, сечение	Длина, м	Примечание
	Начало	Конец					
1	2	3	4	5	6	7	8
RS2.9.1	КР-О-9 (ХТ1)	прожектор ФОСФОР-40/20	Интерфейсная RS-485 (2)	КИП	1х2х0,6	7	
RS2.9.2	КР-О-9 (ХТ1)	прожектор ФОСФОР-40/20	Интерфейсная RS-485 (2)	КИП	1х2х0,6	7	
RS2.10.1	КР-О-10 (ХТ1)	прожектор ФОСФОР-40/20	Интерфейсная RS-485 (2)	КИП	1х2х0,6	4	
RS2.11.1	КР-О-11 (ХТ1)	прожектор ФОСФОР-40/20	Интерфейсная RS-485 (2)	КИП	1х2х0,6	4	
RS2.12.1	КР-О-12 (ХТ1)	прожектор ФОСФОР-40/20	Интерфейсная RS-485 (2)	КИП	1х2х0,6	4	
Н1	КМПн 2/4 (QF)	КР-О-1 (ХТ2)	Питание 380(220)В	ВВГнг(А)	5х2,5	3	
Н2	КР-О-1 (ХТ2)	КР-О-2 (ХТ2)	Питание 380(220)В	ВВГнг(А)	5х2,5	5	
Н3	КР-О-2 (ХТ2)	КР-О-3 (ХТ2)	Питание 380(220)В	ВВГнг(А)	5х2,5	15	
Н4	КР-О-3 (ХТ2)	КР-О-4 (ХТ2)	Питание 380(220)В	ВВГнг(А)	4х2,5	52	
Н5	КР-О-1 (ХТ2)	КР-О-5 (ХТ2)	Питание 380(220)В	ВВГнг(А)	5х2,5	26	
Н6	КР-О-5 (ХТ2)	КР-О-6 (ХТ2)	Питание 380(220)В	ВВГнг(А)	5х2,5	25	
Н7	КР-О-6 (ХТ2)	КР-О-7 (ХТ2)	Питание 380(220)В	ВВГнг(А)	5х2,5	22	
Н8	КР-О-7 (ХТ2)	КР-О-8 (ХТ2)	Питание 380(220)В	ВВГнг(А)	5х2,5	33	
Н9	КР-О-8 (ХТ2)	КР-О-9 (ХТ2)	Питание 380(220)В	ВВГнг(А)	5х2,5	24	
Н10	КР-О-9 (ХТ2)	КР-О-10 (ХТ2)	Питание 380(220)В	ВВГнг(А)	5х2,5	37	
Н11	КР-О-10 (ХТ2)	КР-О-11 (ХТ2)	Питание 380(220)В	ВВГнг(А)	4х2,5	37	
Н12	КР-О-11 (ХТ2)	КР-О-12 (ХТ2)	Питание 380(220)В	ВВГнг(А)	3х2,5	14	
Н1-1	КР-О-1 (ХТ2)	прожектор ФОСФОР-40/20	Питание 220В	ВВГнг(А)	3х2,5	7	
Н1-2	КР-О-1 (ХТ2)	прожектор ФОСФОР-40/20	Питание 220В	ВВГнг(А)	3х2,5	7	
Н2-1	КР-О-2 (ХТ2)	прожектор ФОСФОР-40/20	Питание 220В	ВВГнг(А)	3х2,5	3	
Н3-1	КР-О-3 (ХТ2)	прожектор ФОСФОР-40/20	Питание 220В	ВВГнг(А)	3х2,5	4	
Н4-1	КР-О-4 (ХТ2)	прожектор ФОСФОР-40/20	Питание 220В	ВВГнг(А)	3х2,5	4	
Н4-2	КР-О-4 (ХТ2)	прожектор ФОСФОР-40/20	Питание 220В	ВВГнг(А)	3х2,5	4	
Н5-1	КР-О-5 (ХТ2)	прожектор ФОСФОР-40/60	Питание 220В	ВВГнг(А)	3х2,5	4	
Н6-1	КР-О-6 (ХТ2)	прожектор ФОСФОР-40/20	Питание 220В	ВВГнг(А)	3х2,5	4	
Н7-1	КР-О-7 (ХТ2)	прожектор ФОСФОР-40/60	Питание 220В	ВВГнг(А)	3х2,5	4	
Н8-1	КР-О-8 (ХТ2)	прожектор ФОСФОР-40/60	Питание 220В	ВВГнг(А)	3х2,5	4	

Маркировка кабеля	Кабельная трасса		Тип линии связи	Марка кабеля	Количество кабелей и число жил, сечение	Длина, м	Примечание
	Начало	Конец					
1	2	3	4	5	6	7	8
Н9-1	КР-О-9 (ХТ2)	прожектор ФОСФОР-40/60	Питание 220В	ВВГнг(А)	3х2,5	7	
Н9-2	КР-О-9 (ХТ2)	прожектор ФОСФОР-40/60	Питание 220В	ВВГнг(А)	3х2,5	7	
Н10-1	КР-О-10 (ХТ2)	прожектор ФОСФОР-40/60	Питание 220В	ВВГнг(А)	3х2,5	4	
Н11-1	КР-О-11 (ХТ2)	прожектор ФОСФОР-40/60	Питание 220В	ВВГнг(А)	3х2,5	4	
Н12-1	КР-О-12 (ХТ2)	прожектор ФОСФОР-40/20	Питание 220В	ВВГнг(А)	3х2,5	4	

Взам. инв. №

Подп. и дата

Инв. № подп.

Позиция	Наименование и техническая характеристика	Тип, марка, обозначение документа, опросного листа	Код оборудования, изделия, материала	Завод-изготовитель	Единица измерения	Количество	Масса единицы, кг	Примечание
1	2	3	4	5	6	7	8	9
	Территория основная							
	Система охранной сигнализации							
	Оборудование							
1	Пульт контроля и управления охранно-пожарный	С2000М			шт.	2		
2	Блок индикации с клавиатурой	С2000-БКИ			шт.	3		
3	Контроллер периметровых извещателей	С2000-Периметр			шт.	11		
4	Контроллер	С2000-4			шт.	8		
5	Контроллер	С2000-2			шт.	2		
6	Преобразователь	С2000-Ethernet			шт.	1		
7	Устройство коммутационное	УК-ВК исп.10			шт.	8		
8	Считыватель СКУД	PROXY-5AG			шт.	12		
9	Извещатель магнитоконтактный	ИО 102-26			шт.	32		
10	Извещатель комбинированный	Орлан-Д (ИО 315-1/2)			шт.	22		
11	Оповещетель Призма 201				шт.	5		
12	Турникет уличный вариант в комплекте со штангами	Ростов-Дон Т83М1 (УТ)			шт.	2		
13	Резервированный источник питания	РИП-12 исп.54 (РИП-12-2/7П2-Р-RS)			шт.	14		
14	Резервированный источник питания	РИП-24 исп.56 (РИП-24-4/40М3-Р-RS)			шт.	5		
15	Аккумулятор 12В, емкость 40А*час	Delta DTM 1240			шт.	10		
16	Аккумулятор 12В, емкость 7А*час				шт.	12		
17	Извещатель охранный комбинированный линейный	ФОРМАТ-50			шт.	122		
18	Извещатель охранный радиоволновой объёмный	ЗЕБРА-30(24)-О			шт.	37		
19	Извещатель охранный точечный магнитоконтактный	ИО 102-20 Б2М			шт.	12		
20	Коробка распределительная	БАРЬЕР-КР-М			шт.	171		
21	Коробка распределительная	БАРЬЕР-КР-84			шт.	46		
22	Адаптер внешних устройств	Форт-А-DIN			шт.	6		
23	Блок грозозащиты	БГр-485.			шт.	120		
24	Блок грозозащиты	БГр-30В DC			шт.	46		
25	Сервер	ОПС127 исп.01 "Болид"			шт.	1		

Согласовано

Взам. инв. №

Подп. и дата

Инв. № подл.

Изм.	Кол. уч.	Лист	№ док.	Подпись	Дата
ГИП		Кузьмин			
Разраб.		Гладунов			
Проверил		Кузьмин			

07/04-239-ИОС5.5.1.СО

Капитальный ремонт существующего ограждения территорий ГМУ "Санаторий "Белоруссия" по адресам: РК, г. Ялта, пгт. Кореиз, Мисхорский спуск, д.2, д.5, Мисхорский парк, д.27. Оснащение периметра объектов ИТСО (инженерно-техническими средствами охраны).

Система охранной сигнализации. Система видеонаблюдения. Система охранного освещения

Стадия	Лист	Листов
П	1	13

Спецификация оборудования, изделий и материалов

ООО "Энергоальянс-Крым"

Копировал

Формат А3

Позиция	Наименование и техническая характеристика	Тип, марка, обозначение документа, опросного листа	Код оборудования, изделия, материала	Завод-изготовитель	Единица измерения	Количество	Масса единицы, кг	Примечание
1	2	3	4	5	6	7	8	9
26	Источник бесперебойного питания 1000ВА/900Вт BOLID	UPS-1000			шт.	1		
27	Монитор 23.8"	LG 24GN65R-B			шт.	2		
	Система видеонаблюдения					1		
	Оборудование					45		
28	Сетевой видеорегистратор для IP-видеокамер, 128 IP-каналов NeuroStation	8808R/128-A5-S VP			шт.	83		
29	Уличная 5Мп IP-камера 2.8 мм, 12V DC, -40°C ... +60°C, IP67	TR-D2151IR3 v2 (R) 2.8			шт.	2		
30	Уличная 5Мп IP-камера 3.6 мм, 12V DC, -40°C ... +60°C, IP67	TR-D2151IR3 v2 (R) 3.6			шт.	8		
31	Коммутатор на 16-портов PoE	NS-SW-16F3G-P			шт.	17		
32	Монитор 23.8"	LG 24GN65R-B			шт.	2		
33	Коммутатор на 8-портов PoE	NS-SW-8G2G-P			шт.	2		
34	Управляемый L2 коммутатор	DGS-1210-12TS/ME			шт.	2		
35	LINEA N Шкаф телекоммуникационный напольный 19" 24U (600x600) дверь стекло	LN05-24U66-GM			шт.	2		
36	Модуль вентиляторный 19" 1U с цифровым термостатом 2 вентилятора черный	FM05-1U2TS-R			шт.	6		
37	Кросс оптический в стойку 19"	Кор-24-У 8LC/UPS SM			шт.	2		
38	Кабельный органайзер 1U	CO05-1M6R			шт.	2		
39	Полка консольная L=350мм 1U черная	RS105-350P-R			шт.	2		
40	Патч панель 1U 24*RJ-45 Cat 5e	PP24-1UC5EU-D05			шт.	2		
41	Блок розеток 19", 16А, 8 розеток	PH12-8D1-P			шт.	2		
42	Панель электрораспределительная 3U	EDP05-3U22M			шт.	16		
43	Комплект проводов заземления	ER12-6568			шт.	1		
44	Жесткий диск, 3,5", SATAIII, 10Тб	WD100PURZ			шт.	1		
45	Удаленное рабочее место TRASSIR	Client M4/64			шт.	8		
46	Удаленное рабочее место TRASSIR	Client M4/128			шт.	1		
47	Пакет лицензий TRASSIR Neuro Detector для обработки 16 каналов видео TRASSIR	Neuro Detector-16			шт.	2		
48	Модуль интеграции TRASSIR Bolid				шт.	3		
49								
50	**Система охранного освещения**							
51	**Оборудование**							
52	Прожектор светодиодный 40Вт, 220В, IP65, 3750лм	ФОСФОР-40/20			шт.	127		
53	Комплект монтажных частей	КМЧ-1			шт.	127		
54	Коробка распределительная	БАРЬЕР-КР-О			шт.	127		
55								
56	**Изделия и материалы**							
57	DIN-рейка (30 см) оцинкованная				шт.	8		

Взам. инв. №

Подп. и дата

Инв. № подл.

Позиция	Наименование и техническая характеристика	Тип, марка, обозначение документа, опросного листа	Код оборудования, изделия, материала	Завод-изготовитель	Единица измерения	Количество	Масса единицы, кг	Примечание
1	2	3	4	5	6	7	8	9
58	Стойка для Фосфор-С50				шт.	36		
59	Коробка распределительная оптическая	FODB-8A			шт.	16		
60	Монтажная коробка для камер	TR-JB302			шт.	127		
61	Адаптер крепления на столб камер	TR-PM601			шт.	127		
62	Разъем RJ-45 (8P8C) под витую пару, категория 5е	PLUG-8P8C-UV-C5			шт.	508		
63	Изолирующий колпачок RJ-45				шт.	508		
64	Патч-корд UTP кат. 5е, RJ-45 вилка - RJ-45 вилка, длина 1 м				шт.	86		
65	Патч-корд оптический LS/LS 2м				шт.	12		
66	Патч-корд оптический LS/LS 0,5м				шт.	16		
67	Двунаправленный SFP-модуль	WDM 1000Base-BX TL-SM321B-2			шт.	16		
68	Двунаправленный SFP-модуль	WDM 1000Base-BX TL-SM321A-2			шт.	16		
69	Оптический кабель абонентский, уличный, 8 волокон	SM ОСЦ-8А-1,0			шт.	2700		
70	Лента сигнальная предупредительная 450мм СЛ-450				м.	1600		
71	Кабель силовой	ГОСТ 16442-80 ВВГнг(А)-(2х2,5)			м.	1990		
72	Кабель силовой	ГОСТ 16442-80 ВВГнг(А)-(3х2,5)			м.	1734		
73	Кабель силовой	ГОСТ 16442-80 ВВГнг(А)-(5х2,5)			м.	1900		
74	Кабель силовой	ГОСТ 16442-80 ВВГнг(А)-(4х2,5)			м.	485		
75	Кабель силовой	ГОСТ 16442-80 ВВГнг(А)-(2х1,5)			м.	120		
76	Кабель интерфейсный RS-485, наружный	КИПЭ 1х2х0,6			м.	6950		
77	Кабель монтажный для ОПС	КПСВВнг(А)-LS 1х2х0,5			м.	45		
78	Кабель Витая пара F/UTP	Cat5e PVC/PE 4x2x0,52			м.	10401		
79	Кабель USB 2.0 Type-A - COM(RS232)				шт.	1		
80	Кронштейн-500 (вынос 500 мм)				шт.	131		
81	Кронштейн - 120 (вынос 120 мм)				шт.	28		
82	Труба гофрированная ПНД,черная, с зондом, Ø32мм	CTG20-32-K02			м.	2690		
83	Труба гофрированная ПНД,черная, с зондом, Ø25мм	CTG20-25-K02			м.	7401		
84	Труба гофрированная ПНД,черная, с зондом, Ø20мм	CTG20-20-K02			м.	3634		
85	Труба гофрированная ПНД,черная, с зондом, Ø16мм	CTG20-16-K02			м.	2040		
86	Труба гофрированная двустенная ПНД d=40мм				м.	4600		
87	Кабель-канал нераспространяющий горение ПВХ 25х25мм				м.	26		
88	Кабель-канал нераспространяющий горение ПВХ 80х60мм				м.	60		
89	Лоток перфорированный 50х100х3000	CLP10-050-100-3			м.	216		
90	Крышка на лоток осн. 100 мм	CLP1K-100-1			м.	216		
91	Разделительная перегородка h 50	CLP1F-050-2			м.	325		
92	Комплект соединительный КС М6х10	CLP1M-CS-6-10-1			шт.	1480		

Взам. инв. №

Подп. и дата

Инв. № подл.

Позиция	Наименование и техническая характеристика	Тип, марка, обозначение документа, опросного листа	Код оборудования, изделия, материала	Завод-изготовитель	Единица измерения	Количество	Масса единицы, кг	Примечание
1	2	3	4	5	6	7	8	9
93	Поворот на 45 гр. 50x100	CLP3P-050-100			шт.	24		
94	Поворот на 90 гр. 50x100	CLP2P-050-100			шт.	8		
95	Электромеханический замок, накладной ATIS	Lock SSM			шт.	6		
96	Дверной доводчик Notedo	DC-030-130 DA+BC			шт.	6		
97	ИБП Eltena Monolith V3000RTLT				шт.	2		
98	Батарейный шкаф (480x645x462)	BFT4A			шт.	2		
99	Необслуживаемые герметичные аккумуляторы 12В 45А*ч	12ML45			шт.	8		
100	Термошкаф утеплённый	ТШУ-500.2			шт.	14		
101	Щит распределительный IP54	ЩРНМ-7 1320x750x300			шт.	6		
102	Поворот на 90 гр. вертикальный внешний 50x100	CLP1N-050-100			шт.	4		
103	Поворот на 90 гр. вертикальный внутренний 50x100	CLP1V-050-100			шт.	6		
104	Кронштейн настенный 100	CLP1CW-100-1			шт.	328		
105	Стойка настенная 100	CLW10-SNP-100			шт.	46		
106	Болт анкерный с гайкой M8x65	CLP1M-A-B-8-65			шт.	690		
107	Соединительный комплект одинарный MS20	CLW10-MS-20			шт.	674		
	Территория столовой							
	Система охранной сигнализации							
	Оборудование							
108	Пульт контроля и управления охранно-пожарный	С2000М			шт.	2		
109	Блок индикации с клавиатурой	С2000-БКИ			шт.	2		
110	Контроллер периметровых извещателей	С2000-Периметр			шт.	3		
111	Контроллер	С2000-4			шт.	2		
112	Контроллер	С2000-2			шт.	2		
113	Преобразователь	С2000-Ethernet			шт.	2		
114	Устройство коммутационное	УК-ВК исп.10			шт.	2		
115	Считыватель СКУД	PROXY-5AG			шт.	6		
116	Извещатель магнитоконтактный	ИО 102-26			шт.	10		
117	Извещатель комбинированный Орлан-Д	Орлан-Д (ИО 315-1/2)			шт.	4		
118	Оповещетель				шт.	2		
119	Турникет) уличный вариант в комплекте со штангами	Ростов-Дон Т83М1 (УТ)			шт.	1		
120	Резервированный источник питания	РИП-12 исп.54 (РИП-12-2/7П2-Р-RS)			шт.	4		
121	Резервированный источник питания	РИП-24 исп.56 (РИП-24-4/40М3-Р-RS)			шт.	2		
122	Аккумулятор 12В, емкость 40А*час	Delta DTM 1240			шт.	4		
123	Аккумулятор 12В, емкость 7А*час				шт.	4		

Взам. инв. №

Подп. и дата

Инв. № подл.

Позиция	Наименование и техническая характеристика	Тип, марка, обозначение документа, опросного листа	Код оборудования, изделия, материала	Завод-изготовитель	Единица измерения	Количество	Масса единицы, кг	Примечание
1	2	3	4	5	6	7	8	9
124	Извещатель охранный комбинированный линейный	ФОРМАТ-50			шт.	41		
125	Извещатель охранный радиоволновой объёмный	ЗЕБРА-30(24)-О			шт.	8		
126	Извещатель охранный точечный магнитоконтактный	ИО 102-20 Б2М			шт.	4		
127	Коробка распределительная	БАРЬЕР-КР-М			шт.	54		
128	Коробка распределительная	БАРЬЕР-КР-84			шт.	14		
129	Адаптер внешних устройств	Форт-А-DIN			шт.	2		
130	Блок грозозащиты	БГр-485.			шт.	14		
131	Блок грозозащиты	БГр-30В DC			шт.	14		
132	Сервер	ОПС127 исп.01 "Болид"			шт.	1		
133	Источник бесперебойного питания 1000ВА/900Вт BOLID	UPS-1000			шт.	1		
134	Монитор 23.8"	LG 24GN65R-B			шт.	1		
	Система видеонаблюдения							
	Оборудование							
135	Монитор 23.8"	LG 24GN65R-B			шт.	4		
136	Сетевой видеорегистратор для IP-видеокамер, 64 IP-канала TRASSIR NeuroStation CT1	8800R/64-A3			шт.	1		
137	Уличная 5Мп IP-камера 2.8 мм, 12V DC, -40°C ... +60°C, IP67	TR-D2151IR3 v2 (R) 2.8			шт.	12		
138	Уличная 5Мп IP-камера 3.6 мм, 12V DC, -40°C ... +60°C, IP67	TR-D2151IR3 v2 (R) 3.6			шт.	27		
139	Коммутатор на 16-портов PoE	NS-SW-16F3G-P			шт.	1		
140	Коммутатор на 8-портов PoE	NS-SW-8G2G-P			шт.	4		
141	Управляемый L2 коммутатор	DGS-1210-12TS/ME			шт.	1		
142	LINEA N Шкаф телекоммуникационный напольный 19" 24U (600x600) дверь стекло	LN05-24U66-GM			шт.	1		
143	Модуль вентиляторный 19" 1U с цифровым термостатом 2 вентилятора черный	FM05-1U2TS-R			шт.	1		
144	Кросс оптический в стойку 19"	Кор-24-У 8LC/UPS SM			шт.	1		
145	Кабельный органайзер 1U	CO05-1M6R			шт.	3		
146	Полка консольная L=350мм 1U черная	RS105-350P-R			шт.	1		
147	Патч панель 1U 24*RJ-45 Cat 5e	PP24-1UC5EU-D05			шт.	1		
148	Блок розеток 19", 16А, 8 розеток	PH12-8D1-P			шт.	1		
149	Панель электрораспределительная 3U	EDP05-3U22M			шт.	1		
150	DIN-рейка (30 см) оцинкованная				шт.	4		
151	Комплект проводов заземления	ER12-6568			шт.	1		
152	Жесткий диск, 3,5", SATAIII, 10Тб	WD100PURZ			шт.	4		
153	ИБП Eltena Monolith	V3000RTLT			шт.	1		
154	Батарейный шкаф (480x645x462)	BFT4A			шт.	1		
155	Необслуживаемые герметичные аккумуляторы 12В 45А*ч	12ML45			шт.	4		

Взам. инв. №

Подп. и дата

Инв. № подл.

Позиция	Наименование и техническая характеристика	Тип, марка, обозначение документа, опросного листа	Код оборудования, изделия, материала	Завод-изготовитель	Единица измерения	Количество	Масса единицы, кг	Примечание
1	2	3	4	5	6	7	8	9
156	Термошкаф утеплённый	ТШУ-500.2			шт.	4		
157	Удаленное рабочее место TRASSIR	MiniClient			шт.	1		
158	Пакет лицензий TRASSIR Neuro Detector для обработки 16 каналов видео TRASSIR	Neuro Detector-16			шт.	2		
159	Модуль интеграции TRASSIR Bolid				шт.	1		
	Система охранного освещения							
	Оборудование							
160	Прожектор светодиодный 40Вт, 220В, IP65, 3750лм	ФОСФОР-40/20			шт.	38		
161	Комплект монтажных частей	КМЧ-1			шт.	38		
162	Коробка распределительная	БАРЬЕР-КР-О			шт.	38		
	Изделия и материалы							
163	Щит распределительный IP54	ЩРНМ-7 1320x750x300			шт.	4		
164	Электромеханический замок, накладной ATIS	Lock SSM			шт.	2		
165	Дверной доводчик Notedo	DC-030-130 DA+BC			шт.	2		
166	Стойка Фосфор-С50				шт.	24		
167	Коробка распределительная оптическая	FODB-8A			шт.	4		
168	Монтажная коробка для камер	TR-JB302			шт.	33		
169	Адаптер крепления на столб камер	TR-PM601			шт.	33		
170	Разъем RJ-45 (8P8C) под витую пару, категория 5е	PLUG-8P8C-UV-C5			шт.	144		
171	Изолирующий колпачок RJ-45				шт.	144		
172	Патч-корд UTP кат. 5е, RJ-45 вилка - RJ-45 вилка, длина 1 м				шт.	40		
173	Патч-корд оптический LS/LS 2м				шт.	8		
174	Двунаправленный SFP-модуль	WDM 1000Base-BX TL-SM321B-2			шт.	4		
175	Двунаправленный SFP-модуль	WDM 1000Base-BX TL-SM321A-2			шт.	4		
176	Оптический кабель абонентский, уличный, 8 волокон	SM ОСЦ-8А-1,0			шт.	640		
177	Лента сигнальная предупредительная 450мм	СЛ-450			шт.	560		
178	Кабель силовой	ГОСТ 16442-80 ВВГнг(А)-(2х2,5)			м.	680		
179	Кабель силовой	ГОСТ 16442-80 ВВГнг(А)-(3х2,5)			м.	1690		
180	Кабель силовой	ГОСТ 16442-80 ВВГнг(А)-(5х2,5)			м.	650		
181	Кабель силовой	ГОСТ 16442-80 ВВГнг(А)-(4х2,5)			м.	420		
182	Кабель силовой	ГОСТ 16442-80 ВВГнг(А)-(2х1,5)			м.	60		
183	Кабель интерфейсный RS-485, наружный	КИПЭ 1х2х0,6			м.	1350		
184	Кабель монтажный для ОПС	КПСВВнг(А)-LS 1х2х0,5			м.	6		
185	Кабель Витая пара F/UTP Cat5e	Cat5e PVC/PE 4x2x0,52			м.	2860		

Взам. инв. №

Подп. и дата

Инв. № подл.

Позиция	Наименование и техническая характеристика	Тип, марка, обозначение документа, опросного листа	Код оборудования, изделия, материала	Завод-изготовитель	Единица измерения	Количество	Масса единицы, кг	Примечание
1	2	3	4	5	6	7	8	9
186	Кабель USB 2.0 Type-A - COM(RS232)				м.	1		
187	Кронштейн-500 (вынос 500 мм)				шт.	54		
188	Труба гофрированная ПНД,черная, с зондом, Ø32мм	CTG20-32-K02			м.	2280		
189	Труба гофрированная ПНД,черная, с зондом, Ø25мм	CTG20-25-K02			м.	1860		
190	Труба гофрированная ПНД,черная, с зондом, Ø20мм	CTG20-20-K02			м.	1690		
191	Труба гофрированная ПНД,черная, с зондом, Ø16мм	CTG20-16-K02			м.	980		
192	Труба гофрированная двустенная ПНД d=40мм				м.	1250		
193	Кабель-канал нераспространяющий горение ПВХ 25х25мм				м.	20		
194	Кабель-канал нераспространяющий горение ПВХ 80х60мм				м.	20		
195	Лоток перфорированный 50х100х3000 CLP10-050-100-3	CLP10-050-100-3			м.	43		
196	Крышка на лоток осн. 100 мм CLP1K-100-1	CLP1K-100-1			м.	43		
197	Разделительная перегородка h 50 CLP1F-050-2	CLP1F-050-2			шт.	65		
198	Комплект соединительный КС М6х10 CLP1M-CS-6-10-1	CLP1M-CS-6-10-1			шт.	690		
199	Поворот на 45 гр. 50х100 CLP3P-050-100	CLP3P-050-100			шт.	4		
200	Поворот на 90 гр. 50х100 CLP2P-050-100	CLP2P-050-100			шт.	2		
201	Поворот на 90 гр. вертикальный внешний 50х100 CLP1N-050-100	CLP1N-050-100			шт.	2		
202	Поворот на 90 гр. вертикальный внутренний 50х100 CLP1V-050-100	CLP1V-050-100			шт.	2		
203	Кронштейн настенный 100	CLP1CW-100-1			шт.	80		
204	Болт анкерный с гайкой М8х65	CLP1M-A-B-8-65			шт.	420		
205	Соединительный комплект одинарный MS20	CLW10-MS-20			шт.	690		
206	Автоматический выключатель	ВА47-29 1Р 16А хар. С			шт.	1		
207	Автоматический выключатель	ВА47-29 1Р 6А хар. С			шт.	5		
208	Розетка на Din-рейку	РАр 10-3-Опс			шт.	6		
209	Устройство грозозащиты NST	NS-LP-1GP/2D			шт.	36		
210	Шина PE "земля"	ШНИ-6х9-12-К-З			шт.	5		
211	Шина N "ноль"	ШНИ-6х9-12-К-С			шт.	5		

Взам. инв. №

Подп. и дата

Инв. № подл.

Поз.	Наименование и техническая характеристика	Тип, марка, обозначение документа, опросного листа	Код продукции	Поставщик	Ед. измерения	Кол.	Масса 1 ед., кг	Примечание
1	2	3	4	5	6	7	8	9
	Территория пляжа							
	Система охранной сигнализации							
	Оборудование							
1	Пульт контроля и управления охранно-пожарный	С2000М		ЗАО НВП «Болид»	шт.	2		
2	Блок индикации с клавиатурой	С2000-БКИ		ЗАО НВП «Болид»	шт.	1		
3	Контроллер периметровых извещателей	С2000-Периметр		ЗАО НВП «Болид»	шт.	2		
4	Контроллер доступа	С2000-2		ЗАО НВП «Болид»	шт.	1		
5	Блок приемно-контрольный охранно-пожарный	С2000-4		ЗАО НВП «Болид»	шт.	1		
6	Преобразователь интерфейсов	С2000-Ethernet		ЗАО НВП «Болид»	шт.	1		
7	Устройство коммутационное	УК-ВК исп.10		ЗАО НВП «Болид»	шт.	1		
8	Резервированный источник питания РИП-12 исп.54 (РИП-12-2/7П2-Р-RS)	РИП-12 исп.54 (РИП-12-2/7П2-Р-RS)		ЗАО НВП «Болид»	шт.	2		
9	Резервированный источник питания РИП-24 исп.56 (РИП-24-4/40М3-Р-RS)	РИП-24 исп.56 (РИП-24-4/40М3-Р-RS)		ЗАО НВП «Болид»	шт.	1		
10	Аккумулятор 12В, емкость 40А*час				шт.	2		
11	Аккумулятор 12В, емкость 7А*час				шт.	2		
12	Извещатель охранный комбинированный линейный	ФОРМАТ-50		ООО "Охранная техника"	шт.	7		
13	Извещатель охранный радиоволновой объёмный	ЗЕБРА-30(24)-О		ООО "Охранная техника"	шт.	7		
14	Извещатель охранный точечный магнитоконтактный	ИО 102-20 Б2М		ООО НПКФ «КОМПЛЕКТСТРОЙСЕРВИС»	шт.	2		
15	Коробка распределительная	БАРЬЕР-КР-М		ООО "Охранная техника"	шт.	21		
16	Коробка распределительная	БАРЬЕР-КР-84		ООО "Охранная техника"	шт.	13		
17	Адаптер внешних устройств	Форт-А		ООО "Охранная техника"	шт.	1		
18	Блок грозозащиты	БГр-485		ООО "Охранная техника"	шт.	10		
19	Блок грозозащиты	БГр-30В DC		ООО "Охранная техника"	шт.	13		
20	Считыватель бесконтактный	PROXY-5AG		ЗАО НВП «Болид»	шт.	2		
21	Извещатель магнитоконтактный	ИО 102-26		ООО НПП "Магнито-контакт"	шт.	2		

Согласовано

Взам. инв. №

Подп. и дата

Инв. № подп.

Позиция	Наименование и техническая характеристика	Тип,марка, обзначение документа, опросного листа	Код оборудования, изделия, материала	Завод-изготовитель	Единица измерения	Количество	Масса единицы, кг	Примечание
22	Извещатель комбинированный	Орлан-Д (ИО 315-1/2)		ЗАО «РИЭЛТА»	шт.	2		
23	Свето-звуковой оповещатель	Призма-201		ООО НПО Сибирский Арсенал	шт.	1		
24	Турникет уличный вариант в комплекте со штангами	Ростов-Дон Т8М1		РОСТЕВРОСТРОЙ	шт.	1		
25	Сервер ОПС127 исп.01	ОПС127 исп.01		ЗАО НВП «Болид»	шт.	1		установка в ШТК1
26	Источник бесперебойного питания 1000ВА/900Вт	BOLID UPS-1000		ЗАО НВП «Болид»	шт.	1		установка в ШТК1
27	Монитор 23.8" (1920x1080@75 Гц, IPS, 1 мс, 1000:1, 250 кд/м2, 178°/178°, HDMI, VGA	LG 24MP59G-P			шт.	1		для сервера ОПС127 исп.01
	(D-Sub), DisplayPort, AMD FreeSync)							
	Кабели и провода							
28	Кабель силовой, с медными жилами, с изоляцией и оболочкой из ПВХ пластиката,	ГОСТ 16442-80						
	не распространяющие горение при групповой прокладке сеч. 2х2,5мм²	ВВГнг(А)-(2х2,5)			м	294		
29	Кабель интерфейсный RS-485, экран., наружный	КИП 1х2х0,6			м	500		
30	Кабель интерфейсный RS-485, экран., внутренний	КИПЭВнг(А)-LS 1х2х0,6			м	7		
31	Кабель монтажный для ОПС, не поддерживающий горения, 1 пара,	КПСВВнг(А)-LS 1х2х0,5			м	29		
32	Кабель Витая пара 5 категории экр для внеш. прокладки	F/UTP Cat5e PVC/PE 4х2х0,52			м	125		
33	Кабель USB 2.0 Type-A - COM(RS232)				шт.	1		
	Кабеленесущие системы и монтажные изделия							
34	Кронштейн-500 (вынос 500 мм)	Кронштейн-500		ООО «Охранная техника»	шт.	11		
35	Кронштейн - 120 (вынос 120 мм)	Кронштейн - 120		ООО «Охранная техника»	шт.	10		
36	Труба гофрированная ПНД,черная, с зондом, Ø25мм		CTG20-25-K02	ГК IEK	м	87		
37	Труба гофрированная ПНД,черная, с зондом, Ø20мм		CTG20-20-K02	ГК IEK	м	127		
38	Труба гофрированная ПНД,черная, с зондом, Ø16мм		CTG20-16-K02	ГК IEK	м	83		
39	Кабель-канал нераспространяющий горение ПВХ 25х25мм				м	6		
40	Лоток перфорированный 50х100х3000	CLP10-050-100-3		ГК IEK	шт.	58		
41	Крышка на лоток осн. 100 мм	CLP1K-100-1		ГК IEK	шт.	58		
42	Разделительная перегородка h 50	CLP1F-050-2		ГК IEK	шт.	86		
43	Комплект соединительный КС М6х10	CLP1M-CS-6-10-1		ГК IEK	шт.	440		
44	Поворот на 90 гр. 50х100	CLP2P-050-100		ГК IEK	шт.	11		

Позиция	Наименование и техническая характеристика	Тип,марка, обзначение документа, опросного листа	Код оборудования, изделия, материала	Завод-изготовитель	Единица измерения	Количество	Масса единицы, кг	Примечание
45	Поворот на 90 гр. вертикальный внешний 50х100	CLP1N-050-100		ГК IEK	шт.	2		
46	Заглушка Н50х100	CLP1Z-50-100		ГК IEK	шт.	4		
47	Кронштейн настенный 100	CLP1CW-100-1		ГК IEK	шт.	166		
48	Стойка настенная	CLW10-SNP-100		ГК IEK	шт.	6		
49	Болт анкерный с гайкой М8х65	CLP1M-A-B-8-65		ГК IEK	шт.	344		
50	Соединительный комплект одинарный MS20	CLW10-MS-20		ГК IEK	шт.	332		
51	Лента сигнальная предупредительная 300мм	ЛСЭ-300			м	81		

Позиция	Наименование и техническая характеристика	Тип,марка, обзначение документа, опросного листа	Код оборудования, изделия, материала	Завод-изготовитель	Единица измерения	Количество	Масса единицы, кг	Примечание
	Система видеонаблюдения							
	Оборудование							
52	Сетевой видеорегистратор для IP-видеокамер, 16 IP-каналов	TRASSIR NeuroStation Compact RE		TRASSIR	шт.	1		
53	Уличная 5Mп IP-камера 2.8 мм, 12V DC, -40°C ... +60°C, IP67	TR-D2151IR3 v2 (R) 2.8		TRASSIR	шт.	4		
54	Уличная 5Mп IP-камера 3.6 мм, 12V DC, -40°C ... +60°C, IP67	TR-D2151IR3 v2 (R) 3.6		TRASSIR	шт.	12		
55	Коммутатор на 16-портов PoE	NS-SW-16F3G-P		TRASSIR	шт.	1		
56	LINEA N Шкаф телекоммуникационный напольный 19" 24U (600x600) дверь стекло	LN05-24U66-GM		ITK	шт.	1		
57	Модуль вентиляторный 19" 1U с цифровым термостатом 2 вентилятора черный	FM05-1U2TS-R		ITK	шт.	2		
58	Кабельный органайзер 1U 2 боковых горизонт. и 4 вертик. кольца, черный	CO05-1M6R		ITK	шт.	2		
59	Патч панель 1U 24*RJ-45 Cat 5e	PP24-1UC5EU-D05		ITK	шт.	1		
60	Блок розеток 19", 16А, 8 розеток, шнур 2м, выключатель	PH12-8D1-P		ITK	шт.	1		
61	Панель электрораспределительная 3U с DIN-рейкой	EDP05-3U22M		ITK	шт.	1		
62	Автоматический выключатель ВА47-29 1Р 10А хар. С	ВА47-29 1Р 16А хар. С		IEK	шт.	1		
63	Автоматический выключатель ВА47-29 1Р 6А хар. С	ВА47-29 1Р 6А хар. С		IEK	шт.	1		
64	Розетка на Din-рейку, с заземляющим контактом	РАр 10-3-ОПс		IEK	шт.	2		
65	Устройство грозозащиты NST NS-LP-1GP/2D	NST NS-LP-1GP/2D		TRASSIR	шт.	16		
66	Шина PE "земля" в корпусном изоляторе на DIN-рейку	ШНИ-6х9-12-К-3		IEK	шт.	1		
67	Шина N "ноль" в корпусном изоляторе на DIN-рейку	ШНИ-6х9-12-К-С		IEK	шт.	1		
68	Комплект проводов заземления (50см - 6шт; 80см - 3шт)	ER12-6568		ITK	шт.	1		
69	Жесткий диск, 3,5", SATAIII, 10Тб	WD100PURZ			шт.	2		
70	ИБП Eltena Monolith V3000RTLT	Monolith V3000RTLT			шт.	1		
71	Батарейный шкаф (480x645x462)	BFT4A			шт.	1		
72	Необслуживаемые герметичные аккумуляторы 12В 45А*ч	12ML45			шт.	4		
73	Пакет лицензий TRASSIR Neuro Detector для обработки 16 каналов видео	TRASSIR Neuro Detector-16		TRASSIR	шт.	1		
74	Модуль интеграции TRASSIR Bolid	Модуль TRASSIR Bolid		TRASSIR	шт.	1		
75	Монитор 23.8" (1920x1080@75 Гц, IPS, 1 мс, 1000:1, 250 кд/м2, 178°/178°, HDMI, VGA	LG 24MP59G-P			шт.	2		
	(D-Sub), DisplayPort, AMD FreeSync)							

Позиция	Наименование и техническая характеристика	Тип,марка, обзначение документа, опросного листа	Код оборудования, изделия, материала	Завод-изготовитель	Единица измерения	Количество	Масса единицы, кг	Примечание
	2. Изделия и материалы							
76	Стойка	Фосфор-С50		ООО «Охранная техника»	шт.	7		
77	Монтажная коробка для камер	TR-JB302		TRASSIR	шт.	16		
78	Адаптер крепления на столб камер	TR-PM601		TRASSIR	шт.	6		
79	Разъем RJ-45 (8P8C) под витую пару, категория 5е	PLUG-8P8C-UV-C5		Hyperline	шт.	32		
80	Изолирующий колпачок RJ-45			Hyperline	шт.	32		
81	Патч-корд UTP кат. 5е, RJ-45 вилка - RJ-45 вилка, длина 1 м				шт.	33		
82	Кабель витая пара F/UTP, кат 5е 4х2х0,52	F/UTP Cat5e PVC/PE 4x2x0,52			м	1472		
83	Труба гофрированная ПНД,черная, с зондом, Ø50мм		CTG20-50-K02	ГК IEK	м	77		
84	Труба гофрированная ПНД,черная, с зондом, Ø25мм		CTG20-25-K02	ГК IEK	м	26		
85	Труба гофрированная ПНД,черная, с зондом, Ø20мм		CTG20-20-K02	ГК IEK	м	122		
86	Труба гофрированная ПНД,черная, с зондом, Ø16мм		CTG20-16-K02	ГК IEK	м	26		
87	Кабель-канал (короб) 80х60 мм				м	5		

Позиция	Наименование и техническая характеристика	Тип,марка, обзначение документа, опросного листа	Код оборудования, изделия, материала	Завод-изготовитель	Единица измерения	Количество	Масса единицы, кг	Примечание
	Система охранного освещения							
	Оборудование							
88	Прожектор светодиодный 40Вт, 220В, IP65, 3750лм	ФОСФОР-40/20		ООО «Охранная техника»	шт.	15		
89	Блок грозозащиты	БГр-485		ООО «Охранная техника»	шт.	12		
90	Автоматический выключатель ВА47-29 3Р 6А хар. С	ВА47-29 3Р 6А хар. С		IEK	шт.	1		
91	Корпус пластиковый для модульного оборудования, навесной, 4 модуля	КМПн 2/4	MKP42-N-04-30-12	IEK	шт.	1		
	Кабели и провода							
92	Кабель силовой, с медными жилами, с изоляцией и оболочкой из ПВХ пластиката,	ГОСТ 16442-80						
	не распространяющие горение при групповой прокладке, сеч. 5х2,5мм²	ВВГнг(А)-(5х2,5)			м	182		
93	сеч. 4х2,5мм²	ВВГнг(А)-(4х2,5)			м	89		
94	сеч. 3х2,5мм²	ВВГнг(А)-(3х2,5)			м	85		
95	Кабель интерфейсный RS-485, наружный	КИП 1х2х0,6			м	356		
	Кабеленесущие системы и монтажные изделия							
96	Комплект монтажных частей	КМЧ-1		ООО «Охранная техника»	шт.	9		
97	Комплект монтажных частей	Фосфор КМЧ-700		ООО «Охранная техника»	шт.	5		
98	Коробка распределительная	БАРЬЕР-КР-О		ООО «Охранная техника»	шт.	12		
99	Труба гофрированная ПНД,черная, с зондом, Ø25мм		CTG20-25-K02		м	105		
100	Труба гофрированная ПНД,черная, с зондом, Ø20мм		CTG20-20-K02		м	146		
101	Труба гофрированная ПНД,черная, с зондом, Ø16мм		CTG20-16-K02		м	41		

Задание на электроснабжение

1. Предусмотреть электроснабжение следующих электроприемников (TN-S):

Электроприёмник	Uн, В	Обозначение	Категория электро-снабжения	Руст (ед.), кВт	Примечание
Источник бесперебойного питания Сервера ОПС127 исп.01	1 ~ 50 Гц, 220В	ИБП	I	0,9	ШТК1 поста охраны
ИБП	1 ~ 50 Гц, 220В	ИБП	I	3,0	ШТК1 поста охраны
ИБП	1 ~ 50 Гц, 220В	ИБП	I	3,0	ШТК9 второго поста охраны
РИП-24 исп.56 (РИП-24-4/40М3-Р-RS)	1 ~ 50 Гц, 220В	UG	I	0,34	помещение поста охраны
РИП-24 исп.56 (РИП-24-4/40М3-Р-RS)	1 ~ 50 Гц, 220В	UG	I	0,34	помещение поста охраны
РИП-24 исп.56 (РИП-24-4/40М3-Р-RS)	1 ~ 50 Гц, 220В	UG	I	0,34	помещение поста охраны
РИП-12 исп.54 (РИП-12-2/7П2-Р-RS)	1 ~ 50 Гц, 220В	UG	I	0,09	помещение поста охраны
РИП-12 исп.54 (РИП-12-2/7П2-Р-RS)	1 ~ 50 Гц, 220В	UG	I	0,09	Второе помещение охраны
РИП-24 исп.56 (РИП-24-4/40М3-Р-RS)	1 ~ 50 Гц, 220В	UG	I	0,34	Второе помещение охраны
РИП-24 исп.56 (РИП-24-4/40М3-Р-RS)	1 ~ 50 Гц, 220В	UG	I	0,34	Второе помещение охраны
РИП-12 исп.54 (РИП-12-2/7П2-Р-RS)	1 ~ 50 Гц, 220В	UG	I	0,09	ТП 459
РИП-12 исп.54 (РИП-12-2/7П2-Р-RS)	1 ~ 50 Гц, 220В	UG	I	0,09	РЧВ
РИП-12 исп.54 (РИП-12-2/7П2-Р-RS)	1 ~ 50 Гц, 220В	UG	I	0,09	Котельная
РИП-12 исп.54 (РИП-12-2/7П2-Р-RS)	1 ~ 50 Гц, 220В	UG	I	0,09	ТП 466
РИП-12 исп.54 (РИП-12-2/7П2-Р-RS)	1 ~ 50 Гц, 220В	UG	I	0,09	ТП345
РИП-12 исп.54 (РИП-12-2/7П2-Р-RS)	1 ~ 50 Гц, 220В	UG	I	0,09	Пост охраны Столовая
РИП-24 исп.56 (РИП-24-4/40М3-Р-RS)	1 ~ 50 Гц, 220В	UG	I	0,34	Пост охраны Столовая
РИП-24 исп.56 (РИП-24-4/40М3-Р-RS)	1 ~ 50 Гц, 220В	UG	I	0,34	Пост охраны Столовая
Система охранного освещения	3 ~ 50 Гц, 380В	ЩР-1	I	2	ТП 466
Система охранного освещения	3 ~ 50 Гц, 380В	ЩР-2	I	2	ТП 469
Система охранного освещения	3 ~ 50 Гц, 380В	ЩР-3	I	2	ТП 345

2. Предусмотреть заземление всех металлических нетоковедущих частей электрооборудования.
3. Качество электроэнергии должно соответствовать ГОСТ 29322-2014.

Согласовано

Взам. инв. №

Подп. и дата

Инв. № подп.

Изм.	Кол.уч.	Лист	N док.	Подп.	Дата
ГИП		Кузьмин			
Разраб.		Гладунов			
Проверил		Кузьмин			

2024/07/04-239-ИОС5.5.1.Э1

Капитальный ремонт существующего ограждения территорий ГМУ "Санаторий "Белоруссия" по адресам: РК, г. Ялта, пгт. Кореиз, Мисхорский спуск, д.2, д.5, Мисхорский парк, д.27. Оснащение периметра объектов ИТСО (инженерно-техническими средствами охраны).

Система охранной сигнализации.
Система видеонаблюдения.
Система охранного освещения.

Стадия	Лист	Листов
П	1	1

Основная территория.
Территория Столовой .
Задание на электроснабжение

ООО "Энергоальянс-Крым"

Формат А-4

Задание на электроснабжение

1. Предусмотреть электроснабжение следующих электроприемников (TN-S):

Электроприёмник	Uн, В	Обозначение	Категория электро-снабжения	Руст (ед.), кВт	Примечание
РИП-12 исп.54 (РИП-12-2/7П2-Р-RS)	1 ~ 50 Гц, 220В	UG1	I	0,09	помещение поста охраны
РИП-24 исп.56 (РИП-24-4/40М3-Р-RS)	1 ~ 50 Гц, 220В	UG2	I	0,34	помещение поста охраны
Источник бесперебойного питания Сервера ОПС127 исп.01	1 ~ 50 Гц, 220В	ИБП2	I	0,9	ШТК1 поста охраны
ИБП Eltena Monolith V3000RTLT	1 ~ 50 Гц, 220В	ИБП1	I	3,0	ШТК1 поста охраны
РИП-12 исп.54 (РИП-12-2/7П2-Р-RS)	1 ~ 50 Гц, 220В	UG3	I	0,09	помещение Д-1н
Система охранного освещения	3 ~ 50 Гц, 380В	QF1 (КМПн 2/4)	I	0,6	помещение поста охраны

2. Предусмотреть заземление всех металлических нетоковедущих частей электрооборудования.
3. Качество электроэнергии должно соответствовать ГОСТ 29322-2014.

Согласовано

Взам. инв. №

Подп. и дата

Инв. № подп.

Изм.	Кол.уч.	Лист	N док.	Подп.	Дата
ГИП		Кузьмин			
Разраб.		Гладунов			
Проверил		Кузьмин			

2024/07/04-239-ИОС5.5.1.ЭЗ

Капитальный ремонт существующего ограждения территорий ГМУ "Санаторий "Белоруссия" по адресам: РК, г. Ялта, пгт. Кореиз, Мисхорский спуск, д.2, д.5, Мисхорский парк, д.27. Оснащение периметра объектов ИТСО (инженерно-техническими средствами охраны).

Система охранной сигнализации.
Система видеонаблюдения.
Система охранного освещения.

Стадия	Лист	Листов
П	1	1

Территория пляжа.
Задание на электроснабжение

ООО "Энергоальянс-Крым"

Формат А-4